la Pavoni®

Dal 1905 macchine per caffè

MANUALE D'USO IT

INSTRUCTION MANUAL EN

MANUEL D'UTILISATION FR

BEDIENUNGSANLEITUNG DE

GEBRUIKSAANWIJZING NL

MANUAL DE USO ES

MANUAL DE UTILIZAÇÃO PT

BRUKSANVISNING SV

РУКОВОДСТВО ПО ЭКСПЛУАТАЦИИ RU

BRUGERVEJLEDNING DA

INSTRUKCJA UŻYTKOWNIKA PL

KÄYTTÖOPAS FI

BRUKERHÅNDBOK NO

MODEL: CELLINI EVO PID

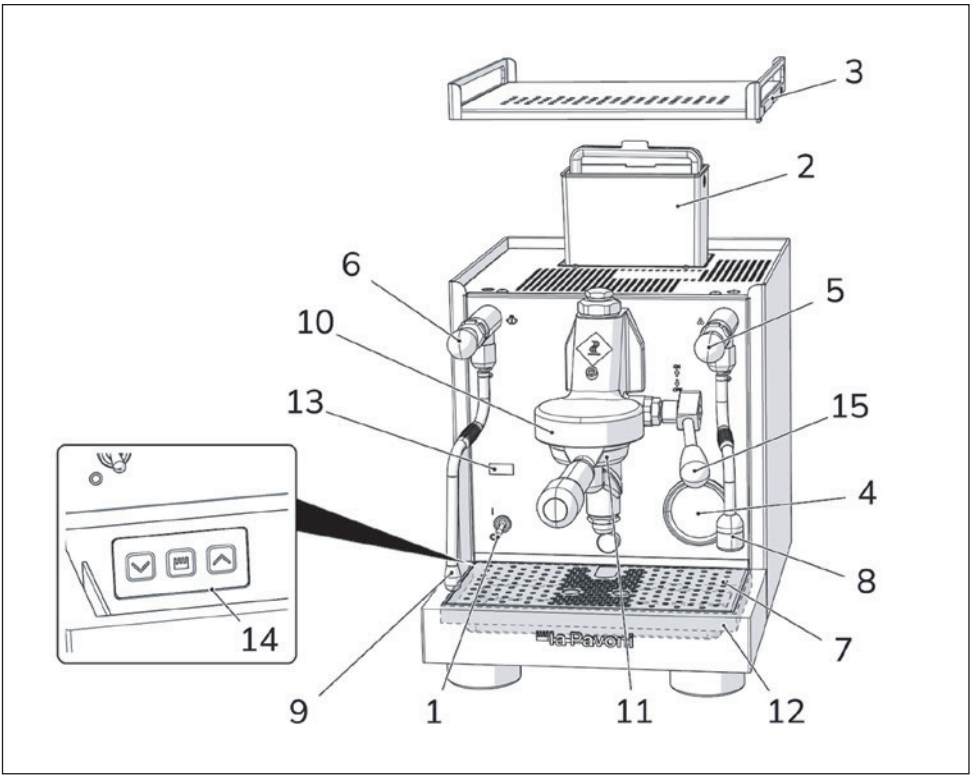

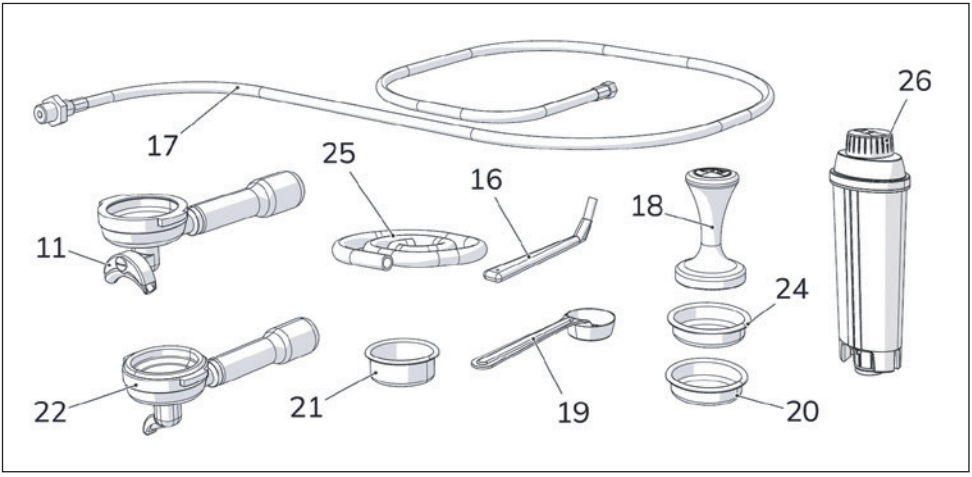

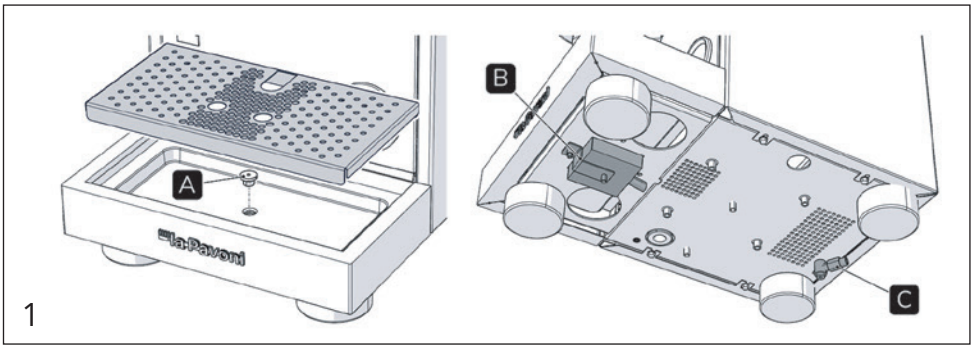
A
B
C
La Pavoni
1

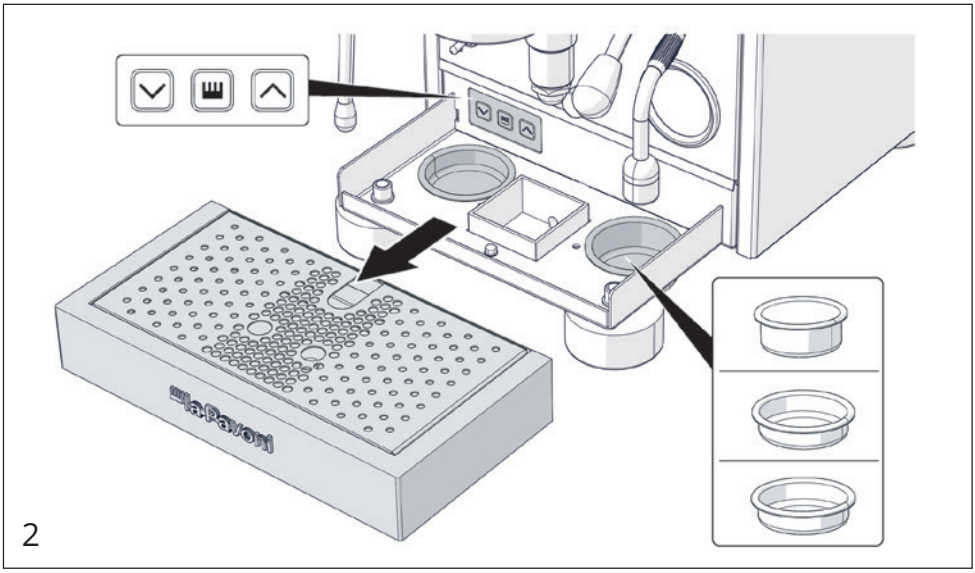
La Pavoni
2

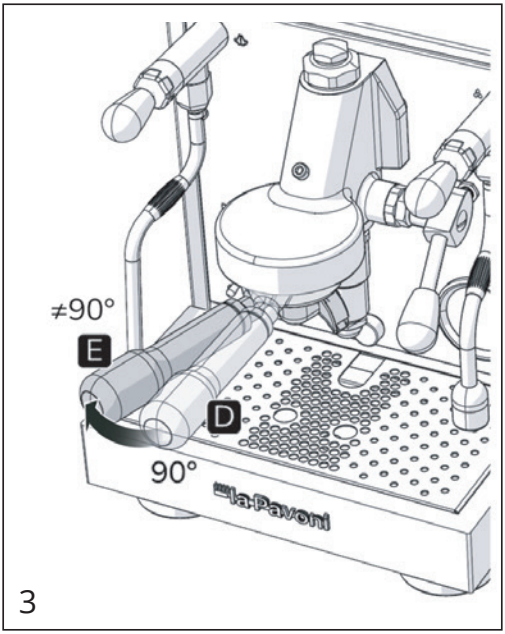
≠90°
E
D
90°
la Pavoni
3

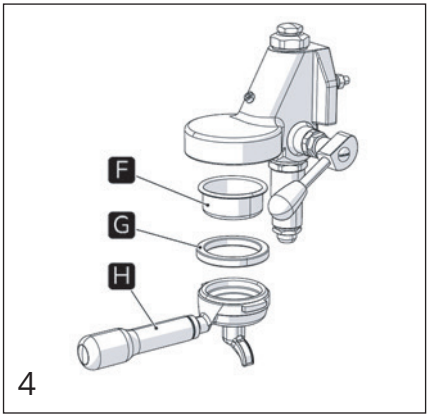
F
G
H
4

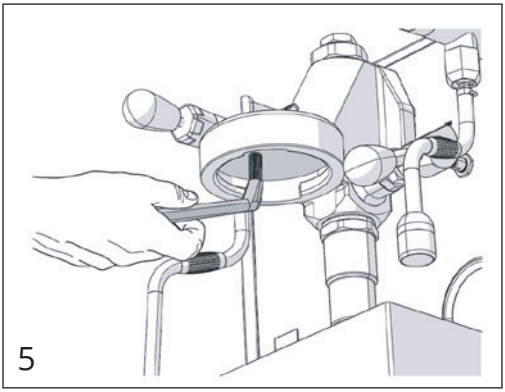
5

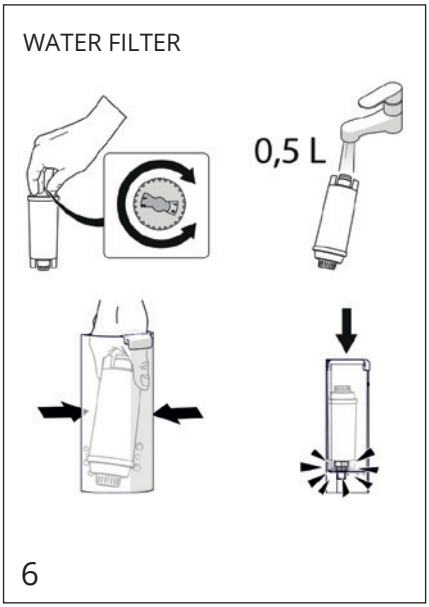
WATER FILTER
0,5 L
6

IT

Gentile cliente,
La ringraziamo per aver acquistato un nostro prodotto, costruito secondo le ultime innovazioni tecnologiche. Seguendo scrupolosamente le semplici operazioni riguardanti l'uso corretto del nostro prodotto in conformità alle prescrizioni essenziali di sicurezza indicate nel presente manuale, potrà ottenere il massimo delle prestazioni e verificare la notevole affidabilità di questo prodotto nel corso degli anni. Qualora dovesse riscontrare anomalie nel funzionamento potrà sempre contare sulla rete dei Centri di Assistenza che fin d'ora sono a Sua disposizione.

SIMBOLOGIA UTILIZZATA NELLE PRESENTI ISTRUZIONI
Le avvertenze importanti recano questi simboli. È assolutamente necessario osservare queste avvertenze.

	Prima della messa in funzione, leggere attentamente il manuale di istruzioni.
	Attenzione! Operazioni particolarmente importanti e/o pericolose.
	Informazioni (utili all'utilizzo dell'apparecchio).
	Suggerimenti.
	Interventi che possono essere svolti a cura dell'utente.
	Interventi che devono essere svolti esclusivamente da un tecnico qualificato.

INDICE

IT

1. INTRODUZIONE AL MANUALE 4

2. AVVERTENZE 4

2–1. AVVERTENZE DI SICUREZZA 4
2–2. DESTINAZIONE D'USO DELLA MACCHINA 6
2–3. SMALTIMENTO 6
2–4. RISCHI RESIDUI 6

3. DESCRIZIONE 6

3–1. DESCRIZIONE DEL PRODOTTO 6

4. PRIMA MESSA IN SERVIZIO 7

4–1. SELEZIONE DEL FUNZIONAMENTO IDRICO 7
4–2. MESSA IN SERVIZIO 7

5. IMPOSTAZIONI DELLA MACCHINA 8

5–1. TEMPERATURA CALDAIA 9
5–2. MODALITÀ ECO 9
5–3. MODALITÀ STAND-BY 10
5–4. IMPOSTAZIONI UNITÀ DI MISURA "GRADI" 10
5–5. MODALITÀ ALIMENTAZIONE IDRICA 11
5–6. PROGRAMMAZIONE DELLA PREINFUSIONE 11
5–7. UTILIZZO FILTRO SERBATOIO 11

6. USO DELLA MACCHINA 12

6–1. PREPARAZIONE ED EROGAZIONE DEL CAFFÈ 12
6–2. EROGAZIONE ACQUA CALDA 13
6–3. EROGAZIONE VAPORE 13

7. PULIZIA E MANUTENZIONE 13

7–1. PULIZIA LANCE EROGAZIONE VAPORE ED ACQUA CALDA 13
7–2. PULIZIA CORPO GRUPPO E DOCCETTE 13
7–3. PULIZIA FILTRI E PORTAFILTRI 14
7–4. PULIZIA BACINELLA INFERIORE SCARICO 14
7–5. PULIZIA CARROZZERIA 14
7–6. SOSTITUZIONE GUARNIZIONE SOTTOCOPPA 14
7–7. SOSTITUZIONE DEL FILTRO SERBATOIO 14

8. CAUSE DI MANCATO FUNZIONAMENTO O ANOMALIE 15

IT

1. INTRODUZIONE AL MANUALE

Il presente manuale di istruzioni è parte integrante della macchina, va letto attentamente e deve essere sempre a disposizione per eventuali consultazioni; va conservato per tutta la durata operativa della macchina.

All'interno vi sono le informazioni relative all'uso corretto della macchina, alla pulizia, alla manutenzione e fornisce importanti indicazioni per lo svolgimento di operazioni da effettuarsi con particolare attenzione e per eventuali rischi residui.

Il manuale rispecchia le innovazioni tecnologiche al momento della sua redazione; il costruttore si riserva il diritto di apportare tutte le modifiche tecniche necessarie ai propri prodotti e di aggiornare i manuali senza l'obbligo di rivedere anche le versioni precedenti.

LA PAVONI S.p.A. declina ogni responsabilità per eventuali danni che possano direttamente o indirettamente derivare a persone o cose in conseguenza di:

- una mancata osservanza di tutte le prescrizioni delle vigenti norme di sicurezza;
- una installazione non corretta;
- difetti di alimentazione;
- uso improprio o non corretto della macchina;
- uso non conforme a quanto specificato nel presente manuale;
- gravi carenze nella manutenzione;
- modifiche sulla macchina o qualsiasi intervento non autorizzato;
- utilizzo di ricambi non originali o specifici per il modello;
- inosservanza totale o anche parziale delle istruzioni;
- eventi eccezionali.

2. AVVERTENZE

2–1. AVVERTENZE DI SICUREZZA

- L'utilizzatore deve attenersi alle norme di sicurezza vigenti nel Paese dove la macchina viene utilizzata, oltre alle regole dettate dal comune buon senso ed alle prescrizioni contenute nel presente manuale.
- Per garantire il corretto funzionamento della macchina ed il mantenimento nel tempo delle sue caratteristiche, si consiglia di verificare le giuste condizioni ambientali (la temperatura ambiente deve essere compresa fra 5° e 35° C), evitando l'utilizzo della macchina in luoghi dove vengono usati getti di acqua o in ambienti esterni sottoposti ad agenti atmosferici (sole, pioggia, ecc.).
- Dopo aver tolto la macchina dall'imballo, assicurarsi che la stessa sia intatta e non abbia subìto danneggiamenti.
- I componenti dell'imballaggio devono essere consegnati negli appositi centri di smaltimento e in nessun caso lasciati incustoditi o alla portata di bambini, animali o di persone non autorizzate.
- Prima della messa in funzione della macchina, verificare che la tensione di alimentazione specificata nella targhetta dati posta sotto la base della macchina sia quella in uso nel Paese.
- L'uso di questo apparecchio è consentito ai bambini a partire dagli 8 anni se supervisionati o istruiti riguardo l'uso in sicurezza dell'apparecchio e se ne comprendono i rischi connessi.
- Tenere l'apparecchio e il suo cavo fuori dalla portata dei bambini con età inferiore agli 8 anni.

- I bambini non devono giocare con l'apparecchio.
- L'apparecchio può essere utilizzato da persone con ridotte capacità fisiche, sensoriali o mentali o con mancanza di esperienza e conoscenza se sorvegliati o se istruiti sull'uso in sicurezza dell'apparecchio da un responsabile della loro incolumità e se consapevoli dei pericoli connessi.
- Non immergere la macchina in acqua.
- Collocare la macchina in un luogo sicuro, su una base solida, lontano da fonti di calore e dalla portata dei bambini.
- La macchina non deve essere utilizzata all'interno di una nicchia.
- Prima di collegare e scollegare la macchina, assicurarsi che l'interruttore di accensione sia in posizione spenta.
- Non usare la macchina se non funziona correttamente o se il cavo di alimentazione o la spina sono stati danneggiati. Se il cavo di alimentazione elettrica è danneggiato, contattare il centro di assistenza autorizzato.
- Non toccare le superfici calde (caldaia, gruppo, portafiltro, lancia vapore) per evitare scottature.
- Non togliere il portafiltro durante l'erogazione del caffè, per evitare possibili ustioni.
- Non mettere assolutamente le mani sotto il gruppo e la lancia vapore, poiché i liquidi o il vapore erogato sono surriscaldati e possono provocare ustioni.
- Non utilizzare la macchina da caffè in combinazione con parti o accessori di altri produttori.
- Utilizzare esclusivamente ricambi originali del produttore. L'uso di parti di ricambio non consigliati dal produttore potrebbe provocare incendi, scosse elettriche o lesioni alle persone.
- Fare attenzione a non utilizzare la macchina senz'acqua, per non danneggiare la resistenza.
- Nel caso di guasti o imperfetto funzionamento della macchina spegnere la stessa evitando qualsiasi manipolazione e rivolgersi al centro di assistenza autorizzato per sostituire eventualmente con ricambi originali le parti usurate o danneggiate.
- Qualora vengano effettuati interventi di riparazione non autorizzati sulla macchina o vengano utilizzati ricambi non originali, vengono a decadere le condizioni di garanzia e pertanto la ditta costruttrice si riserva il diritto di non riconoscerne più la validità.
- Non usare la macchina in ambienti esterni.
- Non usare la macchina per altro uso che non sia quello per cui è stata costruita.
- In caso di incendio utilizzare estintori ad anidride carbonica (CO2). Non utilizzare acqua o estintori a vapore.
- Prima di qualsiasi operazione di pulizia e manutenzione, disattivare la macchina portando l'interruttore di accensione nella posizione di spento e togliere la spina dalla presa di corrente senza tirare il cavo di alimentazione.
- Non pulire mai con detersivi corrosivi o utensili che graffino. È sufficiente un panno morbido inumidito con acqua.
- La superficie degli elementi riscaldanti rimane calda dopo l'utilizzo e la carrozzeria esterna della macchina può ritenere calore.
- La pulizia e manutenzione non deve essere svolta da bambini senza supervisione.

2–2. DESTINAZIONE D'USO DELLA MACCHINA

Questa macchina è adatta alla preparazione domestica di caffè espresso con miscela di caffè, al prelievo ed all'erogazione di acqua calda e/o vapore.

L'utilizzatore deve aver letto attentamente e ben compreso le istruzioni contenute nel manuale, in modo da fare funzionare correttamente la macchina.

Questo apparecchio è destinato a essere utilizzato nelle applicazioni domestiche e similari quali:
– nelle zone per cucinare riservate al personale nei negozi, negli uffici e in altri ambienti professionali;
– nelle fattorie;
– utilizzo da parte di clienti di alberghi, motel e altri ambienti a carattere residenziale;
– negli ambienti tipo bed and breakfast.

In caso di uso improprio decade ogni forma di garanzia ed il costruttore declina ogni responsabilità per danni a persone e/o cose.

È da considerarsi uso improprio:
- qualsiasi utilizzo diverso da quello dichiarato;
- qualsiasi intervento sull'apparecchio che sia in contrasto con le indicazioni riportate in questo manuale;
- qualsiasi utilizzo dopo manomissioni a componenti o ai dispositivi di sicurezza;
- l'utilizzo dell'apparecchio in ambienti esterni.

2–3. SMALTIMENTO

Gli apparecchi elettrici non devono essere smaltiti assieme ai rifiuti domestici. Gli apparecchi che recano questo simbolo sono soggetti alla Direttiva europea 2012/19/UE. Tutti gli apparecchi elettrici ed elettronici dismessi devono essere smaltiti separatamente dai rifiuti domestici, conferendoli agli appositi centri previsti dallo Stato. Smaltendo correttamente l'apparecchio dismesso, si eviteranno danni all'ambiente e rischi per la salute delle persone. Per ulteriori informazioni sullo smaltimento dell'apparecchio dismesso rivolgersi all'Amministrazione comunale, all'Ufficio smaltimento o al negozio dove è stato acquistato l'apparecchio.

2–4. RISCHI RESIDUI

L'utilizzatore non può essere protetto contro il getto diretto di vapore o acqua calda, quindi durante le manovre usare la massima cautela per evitare scottature o ustioni.

La ditta costruttrice declina ogni responsabilità per danni a cose, persone o animali causati da eventuali interventi sulla macchina di persone non qualificate o non autorizzate a queste mansioni.

3. DESCRIZIONE

3–1. DESCRIZIONE DEL PRODOTTO

1. Interruttore generale
2. Serbatoio acqua
3. Scaldatazze passivo
4. Manometro doppia scala
5. Leva acqua calda
6. Leva vapore
7. Griglia bacinella
8. Lancia acqua calda
9. Lancia vapore
10. Gruppo erogazione
11. Portafiltro doppio beccuccio
12. Vaschetta raccogligocce

13. Display
14. Pulsantiera comandi
15. Leva erogazione gruppo
16. Spazzolino pulizia
17. Tubo collegamento a rete idrica
18. Pressino
19. Misurino caffè
20. Filtro 1 tazza 7 gr.
21. Filtro 2 tazze 16 gr.
22. Portafiltro singolo beccuccio
24. Filtro cieco
25. Tubo in silicone per scarico acqua
26. Filtro addolcitore

4. PRIMA MESSA IN SERVIZIO

Per mettere in funzione la macchina per caffè espresso seguire attentamente le indicazioni riportate di seguito:

- Aprire l'imballo esterno, estrarre la macchina da caffè ed accertarsi dell'integrità della stessa.
- Posizionare la macchina sopra ad un piano orizzontale.

4–1. SELEZIONE DEL FUNZIONAMENTO IDRICO

4.1A UTILIZZO DELLA TANICA

- Se si decide di utilizzare la tanica (**2**), estrarla e sciacquarla.
- Riempire il contenitore con acqua pulita, posizionarlo nuovamente nella sua sede. Posizionare la griglia scaldatazze (**3**).

4.1 B ATTACCO A RETE IDRICA

- Le macchine offrono la possibilità di utilizzo con collegamento alla rete idrica utilizzando l'apposito tubo in dotazione (**17**).
- Connettere il tubo (**17**) al raccordo (C) posto sotto la macchina e successivamente allacciarsi alla rete idrica (Fig. 1), verificare che dopo il collegamento il rubinetto della rete sia aperto prima di accendere la macchina.

- È consigliabile l'installazione di un addolcitore dell'acqua per l'alimentazione idrica della macchina.
- Accertarsi che la rete idrica a cui allacciarsi sia di acqua potabile.
- Il collegamento alla rete idrica di questo apparecchio deve essere in accordo alla Legislazione nazionale del paese di utilizzo.
- La pressione massima della rete idrica in ingresso alla macchina non deve essere superiore a 0.65 Mpa.
- Per quanto riguarda la pressione di rete, se è al di sopra di 0.5 MPa (5 bar), si consiglia di installare un riduttore di pressione bilanciato per alta pressione.

È possibile scaricare l'acqua direttamente in condotta di scarico (Fig.1) togliendo il tappo (A) dalla vaschetta (**12**) e collegando il tubo in silicone (**25**) alla vaschetta (B).

Prima di procedere all'allacciamento elettrico, bisogna accertarsi che la tensione di rete corrisponda alle caratteristiche indicate nella targhetta dati posta sotto la base della macchina.

4–2. MESSA IN SERVIZIO

- Inserire la spina di alimentazione nella presa di corrente.
- Accendere la macchina posizionando l'interruttore on/off (**1**) sulla posizione "I". Attendere circa 2 secondi in modo da permettere al circuito di eseguire un check di controllo. L'accensione del display (**13**) e la visualizzazione del testo FEI conferma l'alimentazione elettrica.

Solo se si utilizza l'attacco a rete idrica:

- Rimuovere la vaschetta raccogligocce (**12**).
- Premere il tasto centrale della pulsantiera comandi (**14**) per accedere al menu di programmazione.
- Utilizzare i tasti laterali e per visualizzare le opzioni del menu.
- Selezionare con il comando centrale la funzione tan.
- Utilizzare i tasti laterali e selezionare, tramite il tasto centrale, OFF.
- Dopo qualche secondo, il dato è memorizzato.

- La macchina caricherà autonomamente l'acqua in caldaia. Il controllo ed eventuale ripristino del livello di acqua in caldaia avverrà automaticamente.

Nella fase di messa in servizio della macchina potrebbe comparire l'errore A.10 (errore di caricamento). Spegnere e riaccendere la macchina.

- Inserire il portafiltro e posizionare sotto il gruppo un recipiente di circa 200 ml.
- Effettuare un'erogazione tramite la leva (**15**) per premettere il corretto riempimento dello scambiatore.
- Attendere la fuoriuscita dell'acqua dal gruppo e dopo circa 5 secondi abbassare completamente la leva (**15**) per interrompere l'erogazione.
- La prima fase di riscaldamento è segnalata dall'alternarsi di tre linee orizzontali che lampeggeranno fino a quando verrà visualizzata la temperatura.

Questa fase potrebbe richiedere alcuni minuti.

- Durante la messa in servizio: quando il manometro (**4**) segna una pressione della caldaia di circa 0,5 bar azionare lentamente la leva vapore (**6**) per scaricare l'aria contenuta nella caldaia ed attendere che dalla lancia (**9**) cominci ad uscire vapore, prima di richiuderla.
- Attendere quindi che la macchina raggiunga la pressione di esercizio 1,1 – 1,3 bar, controllando sul manometro (**4**) la pressione caldaia.
- Ora la macchina è pronta per il funzionamento.

La macchina è dotata di un dispositivo di sicurezza che controlla la quantità di acqua contenuta nel serbatoio (**2**) segnalando l'eventuale mancanza con l'allarme H20 visualizzato nel display (**13**). In caso di mancanza di acqua nel serbatoio (**2**) il dispositivo interviene bloccando automaticamente tutte le funzioni della macchina.

5. IMPOSTAZIONI DELLA MACCHINA

Tramite un menu di programmazione visualizzabile sul display (**13**) è possibile impostare:

- Temperatura caldaia
- Modalità Eco
- Stand-by
- Impostazione unità di misura "gradi"
- Modalità alimentazione idrica
- Programmazione pre-infusione
- Utilizzo filtro serbatorio

Per accedere al menu di

programmazione PrG rimuovere la vaschetta raccogligocce (**12**) e premere il tasto centrale della pulsantiera comandi (**14**).

5–1. TEMPERATURA CALDAIA

La macchina è dotata di un sistema di controllo e regolazione della temperatura nella caldaia. Di default la temperatura è impostata a 121°C.
Per poter intervenire sulla regolazione della temperatura:

- Rimuovere la vaschetta raccogligocce (**12**).
- Premere il tasto centrale della pulsantiera comandi (**14**) per accedere al menu di programmazione PrG .
- Premere nuovamente il tasto centrale della pulsantiera comandi (**14**) per accedere alla selezione della temperatura.
- Utilizzare i tasti e per aumentare o diminuire la temperatura desiderata, da un minimo di 116°C ad un massimo di 127°C.
- Confermare l'opzione desiderata con il tasto centrale .
- Dopo qualche secondo dalla pressione dell'ultimo tasto, il dato è memorizzato ed il display (**13**) visualizza la temperatura.

Il dispositivo controllo temperatura è stato impostato a valori di fabbrica per un caffè espresso ottimale.

Variando la temperatura della caldaia, si modifica anche la pressione. Consultare la tabella seguente per osservare l'andamento della relazione tra temperatura e pressione.

Temperatura Caldaia (°C)	Pressione Caldaia (bar)
116	0.7
117	0.8
119	0.9
121	1
122	1.1
125	1.3
127	1.5

5–2. MODALITÀ ECO

Nella modalità Eco, che si attiva dopo un tempo di inutilizzo preimpostato, si permette alla macchina di far scendere la temperatura della caldaia fino a 75° C.
È possibile selezionare un diverso intervallo di tempo per l'attivazione della modalità Eco:

- Rimuovere la vaschetta raccogligocce (**12**).
- Premere il tasto centrale della pulsantiera comandi (**14**) per accedere al menu di programmazione PrG .
- Utilizzare i tasti laterali e per visualizzare le opzioni del menu.
- Selezionare con il comando centrale la funzione ECO .
- Tramite i pulsanti laterali e è possibile scegliere tra diversi intervalli di tempo (off - 10 - 20 – 30 – 40 – 50 – 60 minuti).
- Confermare la scelta tramite il tasto centrale .
- Dopo qualche secondo dalla pressione dell'ultimo tasto, il dato è memorizzato ed il display (**13**) visualizza la temperatura.

Il conteggio del tempo di attivazione della modalità Eco inizia dal momento in cui la temperatura dell'acqua in caldaia raggiunge il set point (121°C).

Alla prima accensione, se non viene effettuata nessuna erogazione, la modalità Eco si attiverà dopo 30 min dal raggiungimento della temperatura dell'acqua in caldaia di set point (121°C), indipendentemente dall'intervallo di tempo selezionato nel menu.

La modalità Eco non può essere attivata insieme allo Stand-by. Se si attiva la modalità Eco in contemporanea allo Stand-by viene visualizzata sul display la scritta lampeggiante "Er2" che scompare una volta disattivato lo Stand-by.

5–3. MODALITÀ STAND-BY

La macchina da caffè è provvista della funzione di Stand-by nel caso di inutilizzo prolungato, per un risparmio energetico e una riduzione dell'usura dei componenti.

Per impostare il tempo di Stand-by:

- Rimuovere la vaschetta raccogligocce (**12**).
- Premere il tasto centrale della pulsantiera comandi (**14**) per accedere al menu di programmazione .
- Utilizzare i tasti laterali e per visualizzare le opzioni del menu.
- Selezionare con il comando centrale la funzione .
- Tramite i pulsanti laterali e è possibile scegliere tra diversi intervalli di tempo (off - 10 – 15 – 20 – 25 – 30 minuti).
- Confermare la scelta tramite il tasto centrale .
- Dopo qualche secondo dalla pressione dell'ultimo tasto, il dato è memorizzato ed il display (**13**) visualizza la temperatura.

Il conteggio del tempo di Stand-by inizia dal momento in cui la temperatura dell'acqua in caldaia raggiunge il set point (121°C).

Alla prima accensione, se non viene effettuata nessuna erogazione, lo Stand-by si attiverà dopo 30 min dal raggiungimento della temperatura di set point (121°C), indipendentemente dall'intervallo di tempo selezionato nel menu.

Stand-by e modalità Eco non sono attivabili contemporaneamente. Nel caso in cui si attivi lo Stand-by, in presenza della modalità Eco attiva, viene visualizzata sul display la scritta lampeggiante "Er1" che scompare una volta disattivata la modalità Eco.

- Per uscire dalla modalità Stand-by, è sufficiente sollevare la leva di erogazione (**15**). Così facendo verrà nuovamente visualizzata nel display (**13**) la temperatura.

5–4. IMPOSTAZIONI UNITÀ DI MISURA "GRADI"

È possibile impostare l'unità di misura "°F" o "°C":

- Rimuovere la vaschetta raccogligocce (**12**).
- Premere il tasto centrale della pulsantiera comandi (**14**) per accedere al menu di programmazione .
- Utilizzare i tasti laterali e per visualizzare le opzioni del menu.
- Selezionare con il comando centrale la funzione .
- Tramite i pulsanti laterali e scegliere tra oppure .

- Confermare la scelta tramite il tasto centrale .
- Dopo qualche secondo dalla pressione dell'ultimo tasto, il dato è memorizzato ed il display (**13**) visualizza la temperatura.

5–5. MODALITÀ ALIMENTAZIONE IDRICA

Per utilizzare la macchina con serbatoio d'acqua (**2**) occorre:

- Rimuovere la vaschetta raccogligocce (**12**).
- Premere il tasto centrale della pulsantiera comandi (**14**) per accedere al menu di programmazione PrG .
- Utilizzare i tasti laterali e per visualizzare le opzioni del menu.
- Selezionare con il comando centrale la funzione tAA .
- Utilizzare i tasti laterali e per scegliere tra ON o OFF .
- Tramite il tasto centrale selezionare ON per utilizzare il serbatoio o OFF per l'attacco alla rete idrica.
- Dopo qualche secondo, il dato è memorizzato ed il display (**13**) visualizza la temperatura.

5–6. PROGRAMMAZIONE DELLA PRE-INFUSIONE

La pre-infusione è una fase iniziale del processo di estrazione del caffè in cui una quantità di acqua viene erogata per qualche secondo sulla pastiglia di caffè prima dell'estrazione.
Per attivare o disattivare la pre-infusione:

- Rimuovere la vaschetta raccogligocce (**12**).
- Premere il tasto centrale della pulsantiera comandi (**14**) per accedere al menu di programmazione PrG .
- Utilizzare i tasti laterali e per visualizzare le opzioni del menu.
- Selezionare con il comando centrale la funzione AAF .
- Tramite i pulsanti laterali e scegliere tra ON oppure OFF .
- Confermare la scelta tramite il tasto centrale .
- Dopo qualche secondo dalla pressione dell'ultimo tasto, il dato è memorizzato ed il display (**13**) visualizza la temperatura.

5–7. UTILIZZO FILTRO SERBATOIO

La macchina è dotata di un filtro addolcitore (**26**) che può essere inserito nel serbatoio dell'acqua (**2**). Attraverso il menu di selezione è possibile attivare un promemoria che, dopo circa due mesi di utilizzo, avvisa della necessità di sostituire il filtro.

> Con questa impostazione attiva, si consiglia di attendere sempre la comparsa del simbolo H2O di mancanza d'acqua prima di riempire nuovamente il serbatoio fino al livello massimo.

Per attivare il promemoria procedere come segue:

- Rimuovere la vaschetta raccogligocce (**12**).
- Premere il tasto centrale della pulsantiera comandi (**14**) per accedere al menu di programmazione PrG.
- Utilizzare i tasti laterali e per visualizzare le opzioni del menu.
- Una volta visualizzata la funzione FFL selezionarla con il comando centrale .
- Premere nuovamente i tasti laterali e fino a visualizzare le opzioni ON e OFF, quindi selezionare ON tramite il tasto centrale .
- Dopo circa due mesi di utilizzo del filtro (50 l), sul display comparirà l'avviso A.11.

- Spegnere la macchina, sostituire il filtro seguendo le istruzioni riportate nel capitolo 7-7, quindi riaccendere la macchina e riattivare l'opzione dal menu filtro come da procedura sopra indicata.

6. USO DELLA MACCHINA

6–1. PREPARAZIONE ED EROGAZIONE DEL CAFFÈ

Effettuate le operazioni descritte al paragrafo 4.1-4.2 la macchina è pronta per essere utilizzata.

Evitare di coprire il piano scaldatazze con tessuti, feltri, ecc.

- Inserire il filtro desiderato (**20-21**) nell'apposita sede del portafiltro **(11-22)**.
- Riempire il filtro con una dose di caffè macinato, sufficiente per ottenere 1 o 2 tazze (7 gr. - 16 gr.) a seconda del filtro scelto (**20**-**21**).
- Livellare e premere con il pressino (**18**) il caffè, ripulire il bordo del filtro da eventuali residui di caffè ed agganciare il portafiltro al corpo del gruppo (**10**) spostandolo verso destra per fissarlo al gruppo stesso.
- Predisporre le tazze sotto i beccucci del portafiltro e azionare l'erogazione alzando la leva (**15**).

SHOT TIMER
Durante l'erogazione, il display (**13**) mostra il tempo di erogazione del caffè. Al termine, il tempo totale rimane visibile per 4 secondi.

- Raggiunta la dose di caffè desiderata, interrompere l'erogazione riportando la levetta verso il basso.
- Per l'erogazione di altri caffè, sganciare il portafiltro **(11-22)** dal gruppo spostandolo verso sinistra, rimuovere i fondi del caffè e ripetere le operazioni sopra riportate.

Per evitare ustioni si consiglia di non entrare in contatto con il gruppo erogatore, le lance vapore/acqua e le relative erogazioni.

Quando la macchina è nuova, il portafiltro può risultare non allineato (perpendicolare alla macchina stessa) come indicato nella Figura 3, senza compromettere il buon funzionamento della stessa. Dopo un breve periodo d'utilizzo, il portafiltro andrà man mano a posizionarsi nella posizione corretta.
D = Posizione del portafiltro chiuso con la macchina nuova
E = Posizione del portafiltro chiuso con la macchina dopo un breve periodo d'uso.

- La macinatura deve essere fatta al momento dell'utilizzo in quanto il caffè, una volta macinato, perde entro breve tempo le sue capacità aromatiche; se la macinatura è troppo grossa si otterranno caffè chiari e leggeri e senza crema, se è troppo fine, caffè scuri e forti con poca crema.
- Le tazze calde contribuiscono a conservare alla giusta temperatura il caffè appena erogato. Si consiglia pertanto di utilizzare tazze pre riscaldate sull'apposito scaldatazze (**3**).
- La pressione della pompa può essere letta sul manometro (**4**) durante l'erogazione. La giusta pressione per l'erogazione del caffè è di 8/9 bar.

6–2. EROGAZIONE ACQUA CALDA

- Posizionare un contenitore sotto la lancia acqua calda (**8**) e agire sulla leva (**5**) del rubinetto per erogare acqua calda.
- Al raggiungimento della quantità di acqua desiderata, terminare l'erogazione tramite il rubinetto (**5**).

Si consiglia un'erogazione massima di circa 200 ml di acqua.

6–3. EROGAZIONE VAPORE

- Prima di scaldare qualsiasi bevanda, far uscire con cautela un po' di vapore dalla lancia (**9**) azionando la leva (**6**).
- In una lattiera inserire la bevanda da scaldare, quindi immergere la lancia vapore (**9**) e aprire il rubinetto agendo sull'apposita leva (**6**).
- Una volta raggiunta la temperatura desiderata della bevanda chiudere il rubinetto (**6**).

Per ottenere la montatura del latte per il cappuccino:

- Riempire parzialmente un contenitore con latte freddo.
- Posizionare il contenitore con il latte sotto alla lancia erogazione vapore (**9**) immergendola nel latte per alcuni millimetri.
- Azionare il rubinetto del vapore (**6**) e muovere lentamente il contenitore dal basso verso l'alto per ottenere una schiuma più cremosa.
- Una volta raddoppiato il volume del latte, immergere in profondità e riscaldare il latte.
- Fermare l'erogazione tramite il rubinetto del vapore (**6**).

Pericolo di scottature! All'inizio dell'erogazione possono verificarsi brevi spruzzi di acqua calda. Il tubo di erogazione può raggiungere temperature elevate: evitare di toccarlo direttamente.

Dopo aver riscaldato il liquido si consiglia di spurgare il tubo vapore aprendo il rubinetto per alcuni secondi.

7. PULIZIA E MANUTENZIONE

Non lavare i componenti in lavastoviglie.

7–1. PULIZIA LANCE EROGAZIONE VAPORE ED ACQUA CALDA

- Per evitare di alterare il sapore delle bevande da riscaldare e l'otturazione dei fori del terminale delle lance, pulire con cura dopo ogni uso utilizzando un panno umido e facendo fuoriuscire un piccolo getto di vapore.

7–2. PULIZIA CORPO GRUPPO E DOCCETTE

- Togliere il portafiltro dal gruppo erogazione e pulire la guarnizione del gruppo con lo spazzolino (**16**) in dotazione.
- Posizionare il filtro cieco (**24**) in dotazione all'interno del portafiltro (**22-11**)
- Introdurre un cucchiaio di polvere detergente per macchina per caffè ed agganciare il portafiltro al corpo del gruppo.
- Azionare l'erogazione attraverso la leva (**15**) ed interromperla dopo 15-20 secondi circa.
- Ripetere l'erogazione per 10 volte in modo da consentire la corretta eliminazione delle impurità.
- Dopo aver rimosso il portafiltro dal gruppo attivare più volte l'erogazione per eliminare eventuali residui dalla doccetta e dal gruppo.

Dopo un lungo periodo di inutilizzo della macchina si consiglia di lasciar scorrere dal gruppo e dalle lance un po' di acqua per rimuovere eventuali depositi.

7–3. PULIZIA FILTRI E PORTAFILTRI

- Preparare circa un litro di acqua bollente con quattro cucchiaini di detergente per macchina per caffè, in un recipiente idoneo, ed immergere per 20-30 minuti i filtri ed i portafiltri (escluso il manico); risciacquare poi abbondantemente in acqua corrente.

7–4. PULIZIA BACINELLA INFERIORE SCARICO

Sfilare la bacinella inferiore di scarico (**12**) e pulirla. Successivamente risciacquarla sotto acqua corrente.

7–5. PULIZIA CARROZZERIA

Per una buona conservazione delle superfici esterne occorre pulirle regolarmente con un panno morbido e umido.

7–6. SOSTITUZIONE GUARNIZIONE SOTTOCOPPA (FIG. 4)

Si consiglia di sostituire la guarnizione sottocoppa quando:

- L'impugnatura del portafiltro supera di molto la posizione centrale.
- Nonostante l'assenza di residui di caffè sul bordo del filtro e sulla guarnizione stessa, il caffè gocciola dai bordi durante l'erogazione.

Per la sostituzione, procedere come segue:

- Assicurarsi che la macchina sia spenta e scollegare il cavo di alimentazione.
- Estrarre la guarnizione (G) e la doccetta (F), facendo leva con un cacciavite piatto.
- Dopo aver rimosso la guarnizione e la doccetta, pulire adeguatamente la sede prima di montare i componenti nuovi.
- Una volta inseriti i nuovi componenti prendere il portafiltro senza filtro, bloccarlo nel gruppo erogatore e muoverlo per incastrare definitivamente la guarnizione.

7–7. SOSTITUZIONE DEL FILTRO SERBATOIO

Il filtro acqua per macchine da caffè migliora la qualità dell'acqua utilizzata riducendo il calcare, esaltando così il sapore del caffè e preservandone l'aroma. Contribuisce inoltre a migliorare le prestazioni e l'efficienza della macchina, prevenendo malfunzionamenti dovuti al calcare.

Procedere come segue:

- Togliere il filtro dalla confezione.
- Ruotare il disco del datario affinché siano visualizzati i prossimi due mesi di utilizzo.

Il filtro ha durata pari a due mesi (50 l) se l'apparecchio viene utilizzato normalmente, se invece la macchina rimane inutilizzata con il filtro installato, ha durata pari a 3 settimane al massimo.

- Per attivare il filtro, far scorrere dell'acqua di rubinetto nel foro del filtro come indicato in figura 6 fino a che l'acqua fuoriesce regolarmente, lasciarlo per almeno un minuto (almeno 500ml).
- Estrarre il serbatoio della macchina e riempirlo con acqua.
- Inserire il filtro nel serbatoio e immergerlo completamente per una decina di secondi, inclinando per permettere bolle d'aria di uscire. Premere leggermente il filtro quando viene immerso nell'acqua, per espellere l'aria contenuta nel filtro.
- Inserire il filtro nella sede apposita e

premere a fondo.

- Richiudere il serbatoio con il coperchio quindi reinserirlo e stabilirlo nella macchina.
- Infine, seguire la procedura descritta nel paragrafo 5.7.

IT

8. CAUSE DI MANCATO FUNZIONAMENTO O ANOMALIE

PROBLEMA	CAUSA	SOLUZIONE
La macchina non funziona e il display non si accende	1. Manca la corrente 2. La spina del cavo di alimentazione non è inserita correttamente 3. Il cavo di alimentazione è danneggiato	1. Ripristinare la corrente 2. Inserire correttamente la spina del cavo di alimentazione nella presa di corrente 3. Rivolgersi al centro di assistenza autorizzato per la sostituzione
Il display è acceso ma l'acqua non si scalda	1. I termostati di servizio non funzionano 2. La resistenza è interrotta oppure bruciata	1. Rivolgersi al centro di assistenza autorizzato 2. Rivolgersi al centro di assistenza autorizzato
Durante l'erogazione non esce caffè	1. Manca acqua nel serbatoio 2. Il caffè è macinato troppo fine 3. La quantità di caffè è eccessiva 4. Il caffè è troppo pressato 5. Non è stato caricato il circuito 6. Doccetta sporca	1. Introdurre acqua nel serbatoio 2. Sostituire con una macinatura più grossa 3. Diminuire la quantità di caffè nel filtro 4. Pressare meno il caffè 5. Vedi paragrafo 4 6. Pulire o sostituire la doccetta
Forte rumore della pompa	1. La pompa non è innescata	1. Vedi paragrafo 4 "Prima messa in servizio"
Il caffè esce troppo rapidamente	1. Il caffè è macinato troppo grosso 2. La quantità di caffè è insufficiente 3. Pressatura del caffè insufficiente 4. Caffè vecchio o inadatto	1. La regolazione della macinatura deve essere più fine 2. Aumentare la dose di caffè 3. Premere maggiormente il caffè 4. Sostituire il caffè

Il caffè esce a gocce	1. Il caffè è macinato troppo fine 2. La quantità di caffè è eccessiva 3. Eccessiva pressatura del caffè	1. La regolazione della macinatura deve essere più grossa 2. Diminuire la quantità di caffè 3. Pressare meno il caffè
Il caffè esce tra il gruppo erogazione ed il portafiltro	1. Il portafiltro non è inserito correttamente 2. Eccessiva quantità di caffè nel filtro 3. Il bordo del portafiltro non è stato pulito 4. La guarnizione sottocoppa è usurata	1. Inserirlo in modo corretto 2. Diminuire la quantità di caffè 3. Togliere I residui di caffè dal bordo del portafiltro pulire la guarnizione sottocoppa 4. Rivolgersi al centro di assistenza autorizzato
Non si forma la crema sul caffè	1. La miscela di caffè non è adatta per il tipo di macchina 2. La macinatura non è corretta 3. La quantità di caffè è insufficiente	1. Sostituire il caffè 2. Regolare la macinatura del caffè 3. Aumentare la dose del caffè e pressarlo adeguatamente
Il caffè esce troppo freddo	1. La macchina non era alla giusta temperatura 2. Mancato preriscaldamento del portafiltro 3. Mancato preriscaldamento delle tazze 4. Il termostato non lavora entro i valori ottimali	1. Rispettare le indicazioni riportate nel paragrafo 4.1 – 4.2 2. Il portafiltro deve essere riscaldato contemporaneamente all'acqua, vedi paragrafo 4.1 – 4.2 3. Scaldare adeguatamente le tazze sull'apposito scaldatazze (**3**) 4. Rivolgersi al centro di assistenza autorizzato
Il caffè esce troppo caldo	1. Il termostato non lavora entro i valori ottimali	1. Rivolgersi al centro di assistenza autorizzato
La macchina non eroga vapore	1. Non è stato caricato il circuito 2. Il foro del terminale del tubo vapore è ostruito 3. Manca acqua nel serbatoio	1. Vedi paragrafo 4 2. Pulire il foro con l'ausilio di un ago 3. Vedi paragrafo 4

ERRORE DISPLAY	CAUSA	SOLUZIONE
Sul display viene visualizzato A.01	1. Errore sonda	1. Spegnere la macchina e riaccendere
Sul display viene visualizzato A.10	1. Time-out caricamento caldaia	1. Spegnere la macchina e riaccendere
Sul display viene visualizzato Er.1	1. Stand-by e Eco-mode attivati in contemporanea	1. Disattivare l'Eco-Mode
Sul display viene visualizzato Er.2	1. Eco-mode e Stand-by attivati in contemporanea	1. Disattivare lo Stand-by
Sul display viene visualizzato H20	1. Mancanza serbatoio acqua (**3**) o non correttamente inserito o con acqua non sufficiente per erogare caffè.	1. Verificare il corretto inserimento della tanica acqua se necessario
Sul display viene visualizzato A11	1. Allarme di sostituzione filtro	1. Procedere come descritto nel paragrafo 7.7

EN

Dear Customer,
Thank you for having purchased one of our products, which has been manufactured using the latest technological innovations. By carefully following some simple instructions regarding the correct use of our product in compliance with the essential safety instructions indicated in this manual, you will be able to obtain the best performance and enjoy the remarkable reliability of this product over the years. In case of faults, please contact one of our Service Centres that are at your disposal from now on.

SYMBOLS USED IN THIS MANUAL
Important information is indicated by these symbols. It is imperative that you comply with these instructions.

	Please read the instructions manual carefully before using the appliance.
	Caution! Particularly important and / or dangerous operations.
	Information (useful for using the appliance).
	Advice.
	Operations that can be carried out by the user.
	Operations that should only be carried out by a qualified technician.

CONTENTS

1. INTRODUCTION TO THE MANUAL 20

2. INSTRUCTIONS 20

2–1. IMPORTANT SAFEGUARDS 20
2–2. SAFETY INSTRUCTIONS 21
2–3. INTENDED USE OF THE MACHINE 22
2–4. DISPOSAL 22
2–5. RESIDUAL RISKS 22

3. DESCRIPTION 23

3–1. PRODUCT DESCRIPTION 23

4. STARTING THE MACHINE FOR THE FIRST TIME 23

4–1. SELECT THE WATER MODE 23
4–2. STARTING THE MACHINE FOR THE FIRST TIME 24

5. MACHINE SETTINGS 24

5–1. BOILER TEMPERATURE 25
5–2. ECO MODO 25
5–3. STND-BY MODE 26
5–4. DEGREES - UNIT OF MEASUREMENT 26
5–5. WATER SUPPLY MOD 26
5–6. PRE-INFUSION PROGRAMMING 27
5–7. USING THE TANK FILTER 27

6. USING THE MACHINE 27

6–1. PREPARING AND DISPENSING COFFEE 27
6–2. DISPENSING HOT WATER 28
6–3. DISPENSING STEAM 28

7. CLEANING AND MAINTENANCE 29

7–1. CLEANING THE STEAM/HOT WATER NOZZLES 29
7–2. CLEANING THE GROUP HEAD AND SHOWER SCREENS 29
7–3. CLEANING THE FILTERS AND FILTER HOLDERS 29
7–4. CLEANING THE LOWER DRIP TRAY 29
7–5. CLEANING THE OUTSIDE OF THE MACHINE 29
7–6. REPLACING THE GROUP HEAD GASKET 30
7–7. REPLACING THE TANK FILTER 30

8. TROUBLESHOOTING 31

EN

EN

1. INTRODUCTION TO THE MANUAL

This instructions manual is an integral part of the machine. It should be read carefully and kept readily available for reference for the entire service life of the machine.

The manual contains information regarding the proper use of the machine, its cleaning and maintenance. It also provides information about operations to be carried out that require particular attention and possible residual risks.

The manual reflects the technological innovations at the time it was drafted. The manufacturer reserves the right to make any necessary technical modifications to its products and to update the manuals with no obligation to revise previous versions.

LA PAVONI S.p.A. declines any liability for damage or injury that may be caused directly or indirectly to people or property due to:

- failure to comply with all the requirements of current safety regulations;
- incorrect installation
- defective power supply
- improper or incorrect use of the machine
- uses other than those specified in this manual
- lack of or incorrect maintenance
- unauthorised modifications or repairs
- the use of non-original or non model-specific spare parts
- complete or partial failure to follow the instructions
- exceptional events

2. INSTRUCTIONS

2–1. IMPORTANT SAFEGUARDS

1. Read all Instructions.
2. Do not touch hot surfaces. Use handles or knobs.
3. To protect against fire, electric shock and injury to persons do not immerse cord, plugs in water or other liquid.
4. Close supervision is necessary when any appliance is used by or near children.
5. Unplug from outlet when not in use and before cleaning. Allow to cool before putting on or taking off parts, and before cleaning the appliance.
6. Do not operate any appliance with a damaged cord or plug or after the appliance malfunctions, or has been damaged in any manner. Return appliance to the nearest authorized service facility for examination, repair or adjustment.
7. The use of accessory attachments not recommended by the appliance manufacturer may result in fire, electric shock or injury to persons.
8. Do not use outdoors.
9. Do not let cord hang over edge of table or counter, or touch hot surfaces.
10. Do not place on or near a hot gas or electric burner, or in a heated oven.
11. Always attach plug to appliance first, then plug cord into the wall outlet. To disconnect, turn any control to "off," then remove plug from wall outlet.
12. Do not use appliance for other than intended use.
13. Household use only
14. Do not immerse in water
15. WARNING: To avoid the risk of injury, do not open the brew chamber during the brew process.

16. SAVE THESE INSTRUCTIONS

2–2. SAFETY INSTRUCTIONS

- The user must comply with the safety regulations in force in the country where the machine is used, in addition to using common sense and the instructions provided in this manual.
- To ensure that machine works correctly and provides a long service, we recommend that you make sure that the environmental conditions are correct (room temperature should be between 5°C and 35°C). Avoid using the machine in places where jets of water are used or in outdoor environments that are exposed to the weather (sun, rain etc.).
- After removing the machine from its packaging, make sure that it is intact and has not been damaged.
- The packaging should be taken to a proper waste disposal centre. Under no circumstances should it be left unattended where children, animals or unauthorized persons may have access to it.
- Before switching on the machine, make sure that the power supply indicated on the data plate, located under the base of the machine, is the same as the one used in your country.
- This appliance may be used by children from the age of 8 provided they are supervised or instructed on the safe use of the appliance and they understand the associated risks.
- Keep the appliance and its cord out of reach of children under the age of 8 years.
- Children must never play with the appliance.
- The appliance may be used by people with reduced physical, sensory or mental capabilities or who lack experience and knowledge if they are supervised or instructed on the safe use of the appliance by someone who is responsible for their safety and if they understand the hazards involved.
- Do not immerse the machine in water.
- Put the machine in a safe position on a solid surface, away from heat sources and out of the reach of children.
- The machine must not be used in a recess.
- Before connecting or disconnecting the machine, make sure that the ON/OFF switch is in the OFF position.
- Do not use the machine if it is not working properly or if the power cable or plug is damaged. If the power cable is damaged, contact an authorised service centre.
- Do not touch the hot surfaces (boiler, group head, filter holder, steam wand) to avoid burns.
- Do not remove the filter holder while coffee is being dispensed to avoid possible burns.
- Under no circumstances place your hands under the group head or the steam wand as the liquids or steam delivered are hot and may cause burns.
- Do not use the coffee machine with parts or accessories of other manufacturers.
- Only use original spare parts. The use of spare parts not approved by the manufacturer could lead to fires, electric shocks or personal injury.
- Make sure there is water in the reservoir before using the coffee machine to avoid damaging the heating element.
- In the case of faults or malfunction, switch of the machine. Do not attempt to repair it yourself. Contact an authorised service centre to have any worn or damaged parts replaced with original spare parts.
- Unauthorised repairs or the use of

EN

non-original spare parts will void the warranty and relieve the manufacturer of all liability.

- Do not use the machine outdoors.
- Do not use the machine for uses other than the one for which it was designed.
- In case of fire, use carbon dioxide (CO2) fire extinguishers. Do not use water or steam extinguishers.
- Before carrying out cleaning or maintenance, switch off the machine by placing the ON/ OFF switch on the OFF position and remove the plug from the power socket without pulling the power cable.
- Never use harsh detergents or sharp tools to clean the machine. Only use a soft damp cloth.
- The surface of the heating elements remains hot after use and the outer casing of the machine can retain heat.
- Cleaning and maintenance must not be carried out by unsupervised children.

2–3. INTENDED USE OF THE MACHINE

This machine has been designed for the home preparation of espresso coffee using coffee blends, the production of hot water and/or steam.

In order to use the machine properly, the user must carefully read and understand the instructions provided in this manual.

This appliance is intended for household use and similar applications such as:
- kitchen areas for use by staff in shops, offices, and other professional environments;
– in farms/farm accommodation
– by guests in hotels, motels and other residential accommodation;
– in bed and breakfast accommodation

Any improper use of the machine will void the warranty and relieve the manufacturer of all liability for damage to property and / or injury to persons.

Improper use includes:
- any use other than the one specified in the instructions manual
- any intervention carried out on the appliance that does not comply with the instructions given in this manual;
- any use following unauthorized modifications to components or safety devices
- use of the appliance outdoors.

2–4. DISPOSAL

Electrical appliances must not be disposed of together with household waste. Devices marked with this symbol are subject to European Directive 2012/19/EU All waste electrical and electronic appliances must be disposed of separately from domestic waste and taken to authorised waste disposal facilities. Disposing of the used appliance correctly, will help to safeguard the environment and human health. For further information regarding the disposal of used appliances, please contact your local authority waste disposal department or the shop where the appliance was purchased.

2–5. RESIDUAL RISKS

It is not possible to safeguard the user against direct jets of steam or hot water. He/she should therefore be extremely careful when using the machine to avoid scalds or burns.

The manufacturer declines any liability for damage to property or injury to people or animals, due to interventions on the machine by unqualified or unauthorized persons.

3. DESCRIPTION

3–1. PRODUCT DESCRIPTION

1. ON / OFF switch
2. Water tank
3. Cup warmer
4. Dual scale pressure gauge
5. Hot water lever
6. Steam lever
7. Drip tray grid
8. Hot water nozzle
9. Steam wand
10. Group head
11. Filter holder - two spout
12. Drip tray
13. Display
14. Control panel
15. Group head lever
16. Cleaning brush
17. Tube for connecting to the water supply
18. Coffee tamper
19. Coffee scoop
20. Filter basket for 1 cup 7 g
21. Filter basket for 2 cups 16 g
22. Filter holder - one spout
24. Blind filter
25. Silicone water drainage hose
26. Water softener filter

4. STARTING THE MACHINE FOR THE FIRST TIME

To start the espresso coffee machine, carefully follow the instructions below:

- Open the package, take out the machine and make sure that it is not damaged.
- Place the machine on a level surface.

4–1. SELECT THE WATER MODE

4.1A USING THE TANK

- If you decide to use the tank (**2**), remove it and rinse it.
- Fill the tank with clean water, put it back in its seat. Correctly position the cup warming grid (**3**).

4.1 B CONNECTION TO THE WATER SUPPLY

This appliance is intended to be permanently connected to the water mains and not connected by a hose-set.

- The machine can be connected to the mains water supply using the hose provided (**17**).
- Connect the hose (**17**) to the fitting (C) located under the machine and then connect it to the water supply (Fig. 1). Make sure that the mains tap is open before switching on the machine.

- It is recommended that you install a water softener on the machine water supply system.
- Make sure that the water in the water supply that you will be connecting the machine to is potable.
- This appliance should be connected to the water supply in compliance with the national Legislation of the country in which it is used.
- The maximum inlet pressure to the machine from the water supply must not exceed 0.65 MPa.
- If the mains water pressure is higher than 0.5 MPa (5 bar), it is recommended that you install a balanced pressure regulator for high pressures.
- Minimum inlet water pressure: 0.05 MPa (0.5 bar).

It is possible to drain the water directly

EN

EN

into the drainage outlet (Fig.1). Simply remove the cap (A) from the tank (**12**) and connect the silicone tube (**25**) to the tank (B).

Before connecting the machine, make sure that the mains power voltage is the same as the one indicated on the data plate located under the base of the machine.

4–2. STARTING THE MACHINE FOR THE FIRST TIME

- Plug the power cord into the power socket.
- Turn on the machine by placing the on / off switch (**1**) to position "I". Wait for approximately 2 seconds to allow the circuit to perform a check. Activation of the display (**13**) with the text A3 confirms that the machine is correctly powered.

Only if the water supply connection is used:
- Remove the drip tray (**12**).
- Press the central button on the control panel (**14**) to access the programming menu.
- Use the side buttons to scroll through the menu options.
- Use the central control to select the "tan" function.
- Use the side buttons and the central button to select off.
- After a few seconds, the setting is saved.

- The machine will fill the boiler with water. The level of water in the boiler will be checked and topped up automatically if necessary.

During the start-up phase, error code A.10 (loading error) may appear. Switch the machine off and on again.

- Insert the filter holder and place a container with a capacity of around 200 ml underneath the group head.
- Use the lever (**15**) to dispense water and ensure that the heat exchanger is correctly filled.
- Wait for the water to come out of the group head. After about 5 seconds, fully lower the lever (**15**) to stop the water.
- The first heating phase is indicated by three horizontal lines flashing alternately until the temperature is displayed.

This could take a few minutes to complete.

- During start-up: when the pressure gauge (**4**) indicates a boiler pressure of approximately 0.5 bar, slowly open the steam lever (**6**) to discharge any air contained in the boiler. Wait until steam starts to come out of the wand (**9**) before closing it.
- Wait for the machine to reach the operating pressure of 1.1 – 1.3 bar, checking the boiler pressure on the pressure gauge (**4**).
- The machine is now ready for use.

The machine is equipped with a safety device which monitors the amount of water in the tank (**2**). An alarm is emitted H20 on the display (**13**) if the water level is too low. If the water level in the tank (**2**) is too low, the device will automatically stop all machine functions.

5. MACHINE SETTINGS

A programming menu appears on

the display (**13**). Using this menu it is possible to set the following:

- Boiler temperature
- Eco mode
- Stand-by
- Degrees - unit of measurement
- Water supply mode
- Pre-infusion programming
- Using the tank filter

To access the programming menu PRG remove the drip tray (**12**) and press the button on the centre of the control panel (**14**).

5–1. BOILER TEMPERATURE

The machine is equipped with a temperature adjustment and control system in the boiler. By default, the temperature is set to 121°C.
To adjust the temperature:

- Remove the drip tray (**12**).
- Press the button in the centre of the control panel (**14**) to access the programming menu PRG .
- Press the button in the centre of the control panel (**14**) once again to access the temperature.
- Use the buttons and to increase or decrease the temperature from a minimum of 116°C to a maximum of 127°C.
- Confirm using the central button .
- A few seconds after having pressed the last button, the value is stored and the display (**13**) indicates the temperature.

The temperature control device has been factory set to ensure an excellent espresso.

By changing the boiler temperature, the pressure will also change. Refer to the following table to observe the relationship between temperature and pressure.

Boiler Temperature (°C)	Boiler Pressure (bar)
116	0.7
117	0.8
119	0.9
121	1
122	1.1
125	1.3
127	1.5

5–2. ECO MODE

In Eco mode, which is activated after a preset period of inactivity, the machine is able to lower the boiler temperature to 75°C.
It is possible to set a different time interval for activation of the ECO mode:

- Remove the drip tray (**12**).
- Press the button in the centre of the control panel (**14**) to access the programming menu PRG .
- Use the side buttons and to display the menu options.
- Use the central control to select the function ECO .
- Use the side buttons and to select one of the following time intervals (off - 10 - 20 – 30 – 40 – 50 – 60 minutes).
- Use the central button to confirm the selection .
- A few seconds after having pressed the last button, the value is stored and the display (**13**) indicates the temperature.

EN

EN

The Eco mode activation time starts from the moment the water temperature in the boiler reaches the set point (121°C).

When the appliance is switched on for the first time, if no brewing is started, Eco mode will activate 30 minutes after the boiler water temperature reaches the set point (121°C), regardless of the time interval selected in the menu.

Eco mode cannot be activated together with Standby mode. If Eco mode is activated at the same time as Standby, the flashing message “Er2” will appear on the display. It will disappear once Standby is deactivated.

5–3. STAND-BY MODE

The coffee machine is equipped with a standby function for prolonged periods of inactivity. This saves energy and reduces wear on components.
To set the Stand-by time:

- Remove the drip tray (**12**).
- Press the button in the centre of the control panel (**14**) to access the programming menu PRG .
- Use the side buttons and to display the menu options.
- Use the central control to select the function SBY .
- Use the side buttons and to select one of the following time intervals (off - 10 - 15 – 20 – 25 – 30 minutes).
- Use the central button to confirm the selection .
- A few seconds after having pressed the last button, the value is stored and the display (**13**) indicates the temperature.

The Stand-by time starts from the moment the water temperature in the boiler reaches the set point (121°C).

When the appliance is switched on for the first time, if no brewing is started, Stand-by will activate 30 minutes after the boiler water temperature reaches the set point (121°C), regardless of the time interval selected in the menu.

Stand-by and Eco mode cannot be activated simultaneously. If Standby mode is activated while Eco mode is active, the flashing message “Er1” will appear on the display. This message will disappear once Eco mode is deactivated.

- To exit Stand-by mode, simply lift the dispensing lever (**15**). This will cause the temperature to be displayed again (**13**).

5–4. DEGREES - UNIT OF MEASUREMENT

The unit of measurement can be set to “°F” or “°C”:

- Remove the drip tray (**12**).
- Press the button in the centre of the control panel (**14**) to access the programming menu PRG .
- Use the side buttons and to display the menu options.
- Use the central control to select the function DEG.
- Use the side buttons and to choose between °C and °F .
- Use the central button to confirm the selection .
- A few seconds after having pressed the last button, the value is stored and the display (**13**) indicates the temperature.

5–5. WATER SUPPLY MODE

In order to use the machine with a

water tank (**2**):

- Remove the drip tray (**12**).
- Press the button in the centre of the control panel (**14**) to access the programming menu PRG .
- Use the side buttons and to display the menu options.
- Use the central control to select the function tAn .
- Use the side buttons and to choose between ON and OFF .
- Press the central button to select ON to use the tank or OFF to connect to the water supply.
- After a few seconds, the value is stored and the display (**13**) indicates the temperature.

5–6. PRE-INFUSION PROGRAMMING

Pre-infusion is an initial stage in the coffee extraction process. During this stage a quantity of water is dispensed onto the coffee pod for a few seconds before extraction.

To activate or deactivate pre-infusion:

- Remove the drip tray (**12**).
- Press the button in the centre of the control panel (**14**) to access the programming menu PRG .
- Use the side buttons and to display the menu options.
- Use the central control to select the function PAF .
- Use the side buttons and to choose between ON and OFF .
- Use the central button to confirm the selection .
- A few seconds after having pressed the last button, the value is stored and the display (**13**) indicates the temperature.

5–7. USING THE TANK FILTER

The machine is fitted with a water softener filter (**26**) that can be inserted into the water tank (**2**). Through the selection menu you can activate a reminder to notify you when the filter needs replacing, after approximately two months of use.

> With this setting active, we recommend waiting until the low water level H2O symbol appears before filling the tank to its maximum capacity again.

To activate the reminder, proceed as follows:

- Remove the drip tray (**12**).
- Press the button in the centre of the control panel (**14**) to access the programming menu PRG.
- Use the side buttons and to display the menu options.
- Once the function is displayed, FAL use the central control to select it .
- Press the side buttons repeatedly until you see the options ON and OFF then select them ON using the central button .
- After approximately two months of use (50 l), the A.11 warning will appear on the display.
- Turn off the machine and replace the filter following the instructions in section 7-7. Then turn the machine back on and reactivate option from the filter menu as described above.

6. USING THE MACHINE

6–1. PREPARING AND DISPENSING COFFEE

Once you have carried out the operations described in section 4.1-4.2, the machine is ready for use.

> Do not cover the cup-warming shelf with fabrics, felt etc.

EN

EN

- Place the required filter (**20-21**) into the filter holder **(11-22)**.
- Fill the filter with the required amount of coffee for 1 or 2 cups (7 g - 16 g) according to the filter selected (**20**-**21**).
- Level the coffee and compact it using the tamper (**18**). Remove any coffee residues from the edge of the filter and insert the filter holder into the group head (**10**), moving it to the right to secure it.
- Place the cups under the spouts of the filter holder and activate the dispenser by raising the lever (**15**).

SHOT TIMER
During brewing, the display (**13**) shows the brewing time. At the end, the total time remains visible for 4 seconds.

- Once the required amount of coffee has been brewed, bring the lever down.
- To brew additional cups of coffee, remove the filter holder **(11-22)** from the group head by moving it towards the left, empty the coffee grounds and repeat the steps described above.

To avoid burns, do not touch the group head, steam/water wands or related dispensing devices.

On a new machine, the filter holder may not be aligned (perpendicular to the machine) as shown in Figure 3. This does not prevent the machine from working properly. After being used for a short time, the filter holder will gradually settle in the correct position.
D = Position of the closed filter holder when the machine is new
E = Position of the closed filter holder after the machine has been in use for a short time.

- Coffee should be ground just before it is used. Once ground, coffee loses its flavour very quickly. If the coffee is too coarsely ground, the coffee will be light in colour and weak without any froth. If the coffee is too finely ground the espresso will be dark and strong with a small amount of froth.
- Warm cups help keep freshly brewed coffee at the right temperature. We recommend using cups that have been preheated on the cup warmer (**3**).
- The pump pressure can be read on the pressure gauge (**4**) during dispensing. The correct pressure for making coffee is 8/9 bar.

6–2. DISPENSING HOT WATER

- Place a container under the hot water wand (**8**) and turn the lever (**5**) to dispense hot water.
- When you have enough hot water, turn the tap (**5**) to stop delivery.

We recommend that you dispense a maximum of 200 ml of water.

6–3. DISPENSING STEAM

- Before heating drinks, carefully dispense a small amount of steam from the steam wand (**9**) using the lever (**6**).
- Pour the drink to be heated into a milk jug, then immerse the steam wand (**9**) into the drink and open the tap by acting on the lever (**6**).
- Once the drink has reached the desired temperature, close the tap (**6**).

To froth milk for a cappuccino:
- Pour some cold milk into a container

but without filling the container completely.

- Place the container with milk under steam wand (**9**) then immerse it a few millimetres into the milk.
- Use the steam tap (**6**) and slowly move the container upwards to obtain a creamier froth.
- Once the volume of milk has doubled, immerse the frothing nozzle completely and heat the milk.
- Stop dispensing using the steam tap (**6**).

Danger of burns! Spurts of hot water may be ejected when you first start to dispense steam. The nozzle can become extremely hot. Do not touch it directly with your hands.

After heating the liquid, it is recommended that you purge the steam pipe by opening the tap for a few seconds.

7. CLEANING AND MAINTENANCE

WARNING:
This appliance must not be immersed in water for cleaning.

Do not wash the machine parts in the dishwasher.

7–1. CLEANING THE STEAM AND HOT WATER NOZZLES

- To avoid altering the taste of the drinks to be heated and to prevent the holes at the end of the nozzles from becoming clogged, clean thoroughly with a damp cloth after each use and dispense a small amount of steam.

7–2. CLEANING THE GROUP HEAD AND SHOWER SCREENS

- Remove the filter holder from the group head and clean the group's gasket using the brush (**16**) provided.
- Place the blind filter (**24**) provided in the filter holder (**22**-**11**).
- Add a spoonful of coffee machine cleaning powder and insert the filter holder into the group head.
- Use the lever (**15**) to start dispensing. Stop dispensing after approximately 15-20 seconds.
- Repeat the dispensing action 10 times to ensure that impurities are properly removed.
- After removing the filter holder from the group, activate the dispenser several times to remove any residue from the shower screen and the group.

After a long period of inactivity, it is advisable to run a little water through the machine and the nozzles and wands to remove any deposits.

7–3. CLEANING THE FILTERS AND FILTER HOLDERS

- Place approximately one litre of boiling water and four teaspoons of coffee machine cleaner in a suitable container. Immerse the filters and filter holders (not the handle) in the solution for 20-30 minutes. Then rinse thoroughly under running water.

7–4. CLEANING THE LOWER DRIP TRAY

Remove the lower drip tray (**12**) and clean it. Then rinse under running water.

7–5. CLEANING THE OUTSIDE OF THE MACHINE

To keep exterior surfaces in good condition, clean them regularly with a

EN

soft, damp cloth.

7–6. REPLACING THE GROUP HEAD SEAL (FIG. 4)

It is recommended to replace the group head gasket when:

- The filter holder handle extends well beyond the central position.
- Despite the lack of coffee residue on the edge of the filter and on the gasket itself, coffee drips from the edges during dispensing.

To replace it, proceed as follows:

- Make sure that the machine is switched off and disconnect the power cable.
- Remove the gasket (G) and the shower screen (F), using a flat screwdriver as a lever.
- After having removed the gasket and shower screen, clean the seat properly before installing the new components.
- Once the new components have been installed, insert the filter holder, without the filter, into the group head and move it in order to seat the gasket.

7–7. REPLACING THE TANK FILTER

The coffee machine water filter improves the quality of the water used by reducing limescale, thus enhancing the flavour and preserving the aroma of the coffee. It also improves the machine's performance and efficiency by preventing malfunctions caused by limescale.

Proceed as follows:

- Remove the filter from the package.
- Rotate the date disc to display the next two months of use.

The filter lasts for two months (50 l) with normal use. However, if the machine remains unused with the filter installed, it will last for a maximum of 3 weeks.

- To activate the filter, run tap water into the filter hole (see Figure 6) until water comes out steadily. Leave it for at least one minute (500ml).
- Remove the tank from the machine and fill it with water.
- Insert the filter into the tank, ensuring it is fully submerged for about ten seconds. Tilt the filter to allow any air bubbles to escape. While it is still immersed in water, gently press the filter to expel any trapped air.
- Insert the filter into the correct position and push it in fully.
- Put the lid back on the tank and put it back in the machine.
- Finally, follow the procedure described in section 5.7.

8. TROUBLESHOOTING

PROBLEM	CAUSE	SOLUTION
The machine does not work and the display does not come on	1. No power to the machine 2. The machine is not plugged in correctly 3. The power cable is damaged	1. Switch the power on 2. Insert the plug correctly into the power socket 3. Contact an authorised service centre for replacement
The display is on but the water does not heat up	1. The service thermostats are not working 2. The heating element is broken or burnt out	1. Contact an authorised service centre 2. Contact an authorised service centre
No coffee is dispensed	1. No water in the tank 2. The coffee is too finely ground 3. There is too much coffee 4. The coffee has been compacted too much 5. The circuit has not been filled 6. Shower screen dirty	1. Put water in the tank 2. Replace with a coarser coffee blend 3. Reduce the amount of coffee in the filter basket 4. Tamp the coffee less 5. See section 4 6. Clean or replace the shower screen
Loud noise coming from the pump	1. The pump is not primed	1. See section 4 “Starting the machine for the first time”
The coffee is too too quickly	1. The coffee is too coarsely ground 2. There is not enough coffee 3. The coffee has not been compacted enough 4. The coffee is stale or unsuitable	1. The coffee should be ground more finely 2. Increase the amount of coffee 3. Tamp the coffee more 4. Replace the coffee
The coffee is dispensed in drops	1. The coffee is too finely ground 2. There is too much coffee 3. The coffee has been compacted too much	1. The coffee should be ground more coarsely 2. Reduce the amount of coffee 3. Tamp the coffee less

EN

EN

Coffee leaks between the group head and the filter holder	1. The filter holder is not inserted correctly 2. There is too much coffee in the filter basket 3. The edge of the filter holder has not been cleaned 4. The group head gasket is worn	1. Insert it properly 2. Reduce the amount of coffee 3. Remove coffee residues from the edge of the filter holder and clean the group head gasket 4. Contact an authorised service centre
No froth forms on the coffee	1. The coffee blend is not suitable for this type of machine 2. The grinding is unsuitable 3. There is not enough coffee	1. Replace the coffee 2. Adjust the coffee grind 3. Increase the amount of coffee and compact it properly
The coffee is too cold	1. The machine had not reached the correct temperature 2. The filter holder had not been pre-heated 3. The cups have not been preheated 4. The thermostat is not working within the required range	1. Follow the instructions given in section 4.1– 4.2 2. The filter holder should be heated at the same time as the water, see section 4.1– 4.2 3. Heat the cups properly on the cup warmer (**3**) 4. Contact an authorised service centre
The coffee is too hot	1. The thermostat is not working within the required range	1. Contact an authorised service centre
The machine does not dispense steam	1. The circuit has not been filled 2. The hole at the end of the steam wand is clogged 3. No water in the tank	1. See section 4 2. Clean the hole with a needle 3. See section 4

DISPLAY ERROR	CAUSE	SOLUTION
A.01 appears on the display	1. Probe error	1. Switch the machine off and on again
A.10 appears on the display	1. Boiler filling time-out	1. Switch the machine off and on again
Er.1 appears on the display	1. Stand-by and Eco-mode activated simultaneously	1. Deactivate Eco-Mode
Er.2 appears on the display	1. Eco-mode and Stand-by are activated simultaneously	1. Deactivate Stand-by mode
H20 appears on the display	1. Water tank missing (**3**) or not inserted correctly or there is insufficient water for dispensing coffee.	1. Check that the water tank is inserted correctly (if necessary)
A11 appears on the display	1. Filter replacement alarm	1. Follow the instructions in section 7.7

EN

FR

Cher client,
Nous vous remercions d'avoir choisi notre produit, fabriqué selon les dernières innovations technologiques. En suivant scrupuleusement les opérations simples concernant l'utilisation correcte de notre produit dans le respect des exigences essentielles de sécurité indiquées dans ce manuel, vous obtiendrez les meilleures performances et vous pourrez vérifier la fiabilité remarquable de ce produit au fil des années. Si vous constatez des anomalies de fonctionnement, vous pouvez toujours compter sur le réseau des Services après-vente à votre disposition dès maintenant.

SYMBOLES UTILISÉS DANS LES PRÉSENTES INSTRUCTIONS
Les avertissements importants sont indiqués par ces symboles. Il est absolument nécessaire d'observer ces avertissements.

	Avant la mise en service, lire soigneusement le manuel d'instructions.
	Attention ! Opérations particulièrement importantes et / ou dangereuses.
	Informations (utiles afin d'utiliser l'appareil).
	Conseils.
	Interventions pouvant être effectuées par l'utilisateur.
	Interventions devant être effectuées exclusivement par un technicien qualifié.

SOMMAIRE

1. INTRODUCTION AU MANUEL 36

2. AVERTISSEMENTS 36

2–1. CONSIGNES DE SÉCURITÉ IMPORTANTES 36
2–2. AVERTISSEMENTS DE SÉCURITÉ 37
2–3. UTILISATION PRÉVUE DE LA MACHINE 38
2–4. ÉLIMINATION 39
2–5. RISQUES RÉSIDUELS 39

3. DESCRIPTION 39

3–1. DESCRIPTION DU PRODUIT 39

4. PREMIÈRE MISE EN SERVICE 39

4–1. SÉLECTION DU FONCTIONNEMENT HYDRIQUE 39
4–2. MISE EN SERVICE 40

5. RÉGLAGES DE LA MACHINE 41

5–1. TEMPÉRATURE DE LA CHAUDIÈRE 41
5–2. MODE ECO 42
5–3. MODE VEILLE 42
5–4. PARAMÈTRES UNITÉ DE MESURE « DEGRÉS » 43
5–5. MODE D'ALIMENTATION EN EAU 43
5–6. PROGRAMMATION DE LA PRÉ- INFUSION 43
5–7. UTILISATION DU FILTRE DE RÉCIPIENT 44

6. UTILISATION DE LA MACHINE 44

6–1. PRÉPARATION ET EXTRACTION DU CAFÉ 44
6–2. DISTRIBUTION D'EAU CHAUDE 45
6–3. DISTRIBUTION DE VAPEUR 45

7. NETTOYAGE ET ENTRETIEN 46

7–1. NETTOYAGE DES BUSES DE DISTRIBUTION DE VAPEUR ET D'EAU CHAUDE 46
7–2. NETTOYAGE CORPS GROUPE ET DOUCHETTES 46
7–3. NETTOYAGE DES FILTRES ET DES PORTE-FILTRES 46
7–4. NETTOYAGE BAC INFÉRIEUR VIDANGE 46
7–5. NETTOYAGE DU CORPS 46
7–6. EMPLACEMENT DU JOINT DE GROUPE 46
7–7. REMPLACEMENT DU FILTRE DU RÉCIPIENT 47

8. CAUSES DE DYSFONCTIONNEMENT OU ANOMALIES 48

FR

FR

1. INTRODUCTION AU MANUEL

Ce manuel d'instructions fait partie intégrante de la machine, il doit être lu soigneusement et il doit toujours être disponible pour toute consultation ; il doit être conservé pendant toute la durée de vie de la machine.

À l'intérieur, il y a des informations concernant l'utilisation correcte de la machine, le nettoyage, l'entretien et il fournit des indications importantes pour l'exécution des opérations à effectuer avec une attention particulière et pour tout risque résiduel.

Le manuel reflète les innovations technologiques au moment de sa rédaction ; le fabricant se réserve le droit d'apporter toutes les modifications techniques nécessaires à ses produits et de mettre à jour les manuels sans obligation de revoir les versions précédentes.

LA PAVONI S.p.A. décline toute responsabilité pour les préjudices pouvant directement ou indirectement affecter les personnes ou les biens à la suite :

- d'un non-respect de toutes les prescriptions des normes de sécurité en vigueur ;
- d'une installation incorrecte ;
- de défauts d'alimentation ;
- d'un usage impropre ou incorrect de la machine ;
- d'une utilisation non conforme à ce qui est spécifié dans ce manuel ;
- de graves carences dans l'entretien ;
- de modifications sur la machine ou de toute intervention non autorisée ;
- d'utilisation de pièces de rechange non originales ou non spécifiques au modèle ;
- d'un non-respect total ou partiel des instructions ;
- d'événements exceptionnels.

2. AVERTISSEMENTS

2.1. CONSIGNES DE SÉCURITÉ IMPORTANTES

1. Lisez toutes les instructions.
2. Ne touchez pas les surfaces chaudes. Utilisez des poignées ou des boutons.
3. Pour protéger les personnes contre le feu, les chocs électriques et les blessures, ne plongez pas le cordon, les fiches dans l'eau ou tout autre liquide.
4. Une surveillance étroite est nécessaire lorsqu'un appareil est utilisé par des enfants ou à proximité de ceux-ci.
5. Débranchez-le de la prise lorsque vous ne l'utilisez pas et avant de le nettoyer. Laissez refroidir avant de mettre ou de retirer des pièces et avant de nettoyer l'appareil.
6. Ne faites pas fonctionner un appareil dont le cordon ou la fiche est endommagé ou après un dysfonctionnement ou un endommagement de l'appareil. Retournez l'appareil au centre de service agréé le plus proche pour examen, réparation ou réglage.
7. L'utilisation d'accessoires non recommandés par le fabricant de l'appareil peut provoquer un incendie, une électrocution ou des blessures.
8. Ne l'utilisez pas à l'extérieur.
9. Ne laissez pas le cordon pendre sur le bord de la table ou du comptoir, et ne touchez pas les surfaces chaudes.
10. Ne le placez pas sur ou à proximité d'un brûleur à gaz chaud ou électrique, ou dans un four chauffé.
11. Branchez toujours la fiche sur l'appareil en premier, puis branchez le cordon d'alimentation dans la prise murale. Pour débrancher l'appareil, tournez n'importe quelle commande sur

« off », puis retirez la fiche de la prise murale.
12. N'utilisez pas l'appareil autrement que pour l'utilisation prévue.
13. Usage domestique seulement
14. Ne pas immerger dans l'eau
15. AVERTISSEMENT : Pour éviter tout risque de blessure, n'ouvrez pas la chambre d'infusion pendant le processus d'infusion.

16. CONSERVEZ LES INSTRUCTIONS

2–2. AVERTISSEMENTS DE SÉCURITÉ

- L'utilisateur doit respecter les normes de sécurité en vigueur dans le pays où la machine est utilisée, en plus des règles établies par le sens commun et les exigences figurant dans ce manuel.
- Afin de garantir le bon fonctionnement de la machine et de conserver ses caractéristiques dans le temps, nous vous recommandons de vérifier les bonnes conditions environnementales (la température ambiante doit être comprise entre 5° et 35°C), en évitant l'utilisation de la machine dans des endroits où des jets d'eau sont utilisés ou dans des environnements externes soumis à des agents atmosphériques (soleil, pluie, etc.).
- Après avoir retiré la machine de son emballage, s'assurer qu'elle est intacte et qu'elle n'a pas été endommagée.
- Les composants de l'emballage doivent être livrés aux centres d'élimination appropriés et en aucun cas laissés sans surveillance ou à la portée d'enfants, d'animaux ou de personnes non autorisées.
- Avant de démarrer la machine, vérifier que la tension d'alimentation spécifiée sur la plaque signalétique située sous la base de la machine est celle utilisée dans le pays.
- L'utilisation de cet appareil est permise aux enfants âgés d'au moins 8 ans surveillés ou informés des précautions à prendre pour une utilisation en toute sécurité et s'ils en comprennent les risques connexes.
- Conserver l'appareil et son cordon hors de la portée des enfants de moins de 8 ans.
- Les enfants ne doivent pas jouer avec l'appareil.
- Cet appareil peut être utilisé par des personnes aux capacités physiques, sensorielles ou mentales réduites, ou sans expérience ni connaissances, si elles sont suivies ou instruites quant à l'utilisation sécurisée de l'appareil par un responsable de leur sécurité et si elles sont conscientes des dangers qui y sont liés.
- Ne pas immerger la machine.
- Placer la machine dans un endroit sûr, sur une base solide, loin des sources de chaleur et hors de portée des enfants.
- La machine ne doit pas être utilisée dans une niche.
- Avant de brancher ou de débrancher la machine, s'assurer que l'interrupteur de mise en marche est en position éteint.
- Ne pas utiliser la machine si elle ne fonctionne pas correctement ou si le câble d'alimentation ou la prise ont été endommagés. Si le cordon d'alimentation électrique est endommagé, contacter le service après-vente agréé.
- Ne pas toucher les surfaces chaudes (chaudière, groupe, porte-filtre, buse vapeur) pour éviter les brûlures.
- Ne pas retirer le porte-filtre pendant l'extraction du café, afin d'éviter les brûlures.
- Ne jamais placer les mains sous le groupe ni sous la buse vapeur, car les liquides ou la vapeur distribuée sont

FR

FR

surchauffés et peuvent provoquer des brûlures.

- Ne pas utiliser la machine à café avec des pièces ou accessoires d'autres fabricants.
- N'utiliser que des pièces de rechange d'origine du fabricant. L'utilisation de pièces de rechange non recommandées par le fabricant peut entraîner des incendies, des chocs électriques ou des blessures corporelles.
- Ne pas utiliser la machine sans eau, afin de ne pas endommager la résistance.
- En cas de panne ou de fonctionnement imparfait de la machine, l'éteindre en évitant toute manipulation et contacter le service après-vente agréé pour remplacer toute pièce usée ou endommagée par des pièces de rechange d'origine.
- Si des réparations non autorisées sont effectuées sur la machine ou si des pièces de rechange non originales sont utilisées, les conditions de garantie expirent et le fabricant se réserve donc le droit de ne plus reconnaître sa validité.
- Ne pas utiliser la machine à l'extérieur.
- Ne pas utiliser la machine pour un autre usage que celui pour lequel elle a été conçue.
- En cas d'incendie, utiliser des extincteurs au dioxyde de carbone (CO_2). Ne pas utiliser d'eau ou d'extincteurs à vapeur.
- Avant toute opération de nettoyage et d'entretien, éteindre la machine en tournant l'interrupteur de mise en marche en position éteint et retirer la fiche de la prise de courant sans tirer le câble d'alimentation.
- Ne jamais nettoyer avec des détergents corrosifs ou des outils qui rayent. Un chiffon doux humidifié à l'eau suffit.
- Les éléments chauffants restent chauds après utilisation et le corps de la machine peut retenir la chaleur.
- Les opérations de nettoyage et d'entretien ne doivent jamais être effectuées par des enfants sans surveillance.

2–3. UTILISATION PRÉVUE DE LA MACHINE

Cette machine est adaptée à la préparation domestique de café expresso avec mélange de café, pour prélever et distribuer de l'eau chaude et / ou de la vapeur.

L'utilisateur doit avoir lu soigneusement et bien compris les instructions figurant dans le manuel, afin de faire fonctionner correctement la machine.

Cet appareil est destiné à être utilisé dans des applications domestiques et analogues telles que :
- dans les zones pour cuisiner réservées au
personnel dans les magasins, les bureaux et
autres environnements professionnels ;
– dans les gites ;
- dans les hôtels, motels et autres environnements
résidentiels ;
– dans des environnements de type bed and breakfast.

En cas d'usage impropre, toute forme de garantie expire et le fabricant décline toute responsabilité pour les dommages aux personnes et / ou aux biens.

Est considérée comme une utilisation abusive :
- toute utilisation autre que celle déclarée ;
- toute intervention sur l'appareil

contraire aux indications données dans ce manuel ;

- toute utilisation après la manipulation des composants ou des dispositifs de sécurité ;
- toute utilisation de l'appareil à l'extérieur.

2–4. ÉLIMINATION

Les appareils électriques ne doivent pas être éliminés avec les ordures ménagères. Les appareils portant ce symbole sont soumis à la Directive européenne 2012/19/UE. Tous les appareils électriques et électroniques mis au rebut doivent être éliminés séparément des ordures ménagères,
en les apportant dans les centres prévus à cet effet par le pays. En éliminant correctement l'appareil mis au rebut, on évitera des dommages à l'environnement et des risques pour la santé des personnes. Pour toute information concernant l'élimination de l'appareil mis au rebut, s'adresser à l'administration
communale, au bureau d'élimination ou au magasin dans lequel vous avez acheté l'appareil.

2–5. RISQUES RÉSIDUELS

L'utilisateur ne peut être protégé contre le jet direct de vapeur ou d'eau chaude. Il convient donc d'être extrêmement prudent lors des manipulations afin d'éviter toute brûlure.

Le fabricant décline toute responsabilité pour les dommages aux biens, aux personnes ou aux animaux causés par toute intervention sur la machine par des personnes non qualifiées ou non autorisées à ces tâches.

3. DESCRIPTION

3–1. DESCRIPTION DU PRODUIT

1. Interrupteur général
2. Réservoir d'eau
3. Chauffe-tasses passif
4. Manomètre à double échelle
5. Levier eau chaude
6. Levier vapeur
7. Grille bac
8. Buse eau chaude
9. Buse vapeur
10. Groupe d'extraction
11. Porte-filtre bec double
12. Bac collecteur
13. Afficheur
14. Panneau de commande
15. Levier extraction groupe
16. Brosse nettoyage
17. Tuyau de raccordement au réseau d'eau
18. Tamper
19. Doseur à café
20. Filtre 1 tasse 7 g.
21. Filtre 2 tasses 16 g.
22. Porte-filtre bec individuel
24. Filtre aveugle
25. Tuyau en silicone pour l'évacuation de l'eau
26. Filtre adoucisseur

4. PREMIÈRE MISE EN SERVICE

Suivre attentivement les instructions ci-dessous pour mettre en service votre machine à expresso :

- Ouvrir l'emballage extérieur, retirer la machine à café et vérifier son intégrité.
- Placer la machine sur une surface horizontale.

4–1. SÉLECTION DU FONCTIONNEMENT HYDRIQUE

4.1A UTILISATION DU RÉSERVOIR

- S'il est décidé d'utiliser le réservoir (**2**), le retirer et le rincer.

FR

- Remplir le réservoir d'eau propre, le remettre à son emplacement. Positionner la grille chauffe-tasses (**3**).

4.1 B RACCORDEMENT AU RÉSEAU HYDRIQUE

Cet appareil est destiné à être raccordé en permanence au réseau de distribution d'eau et non à un tuyau d'arrosage.

- Les machines offrent la possibilité d'être utilisées avec un raccordement au réseau hydrique à l'aide du tuyau spécial fourni (**17**).
- Raccorder le tuyau (**17**) au raccord (C) situé sous la machine, puis le raccorder au réseau d'alimentation en eau (Fig. 1), vérifier qu'après le branchement, le robinet du réseau soit ouvert avant d'allumer la machine.

- Il est conseillé d'installer un adoucisseur d'eau pour l'alimentation en eau de la machine.
- Assurez-vous que le réseau d'eau auquel vous vous raccordez est bien un réseau d'eau potable.
- Le raccordement au réseau hydrique de cet appareil doit être conforme à la législation nationale du pays d'utilisation.
- La pression maximale du réseau d'eau en entrée de la machine ne doit pas dépasser 0,65 Mpa.
- En ce qui concerne la pression du réseau, si elle est supérieure à 0,5 MPa (5 bars), il est recommandé d'installer un réducteur de pression équilibré pour haute pression.
- Pression minimale de l'eau à l'entrée : 0,05 MPa (0,5 bar)

Il est possible de vidanger l'eau directement dans la canalisation d'évacuation (Fig.1) en retirant le bouchon (A) du bac (**12**) et en raccordant le tuyau en silicone (**25**) au bac (B).

Avant de procéder au branchement électrique, s'assurer que la tension du secteur correspond aux caractéristiques indiquées sur la plaque de données située sous la base de la machine.

4–2. MISE EN SERVICE

- Insérer la fiche d'alimentation dans la prise de courant.
- Allumer la machine en plaçant l'interrupteur on / off (**1**) en position « I ». Attendre environ 2 secondes afin que le circuit puisse effectuer un contrôle. L'allumage de l'afficheur (**13**) et l'affichage du texte rEA confirme l'alimentation électrique.

Uniquement en cas d'utilisation du raccordement au réseau hydrique :

- Retirer le bac collecteur (**12**).
- Appuyer sur la touche centrale du panneau de commande (**14**) pour accéder au menu de programmation.
- Utiliser les touches latérales et pour afficher les options du menu.
- Sélectionner la fonction « tan. » à l'aide de la commande centrale.
- Utiliser les touches latérales et sélectionner OFF à l'aide de la touche centrale.
- La donnée est mémorisée au bout de quelques secondes.

- La machine chargera automatiquement l'eau dans la chaudière. Le contrôle et, le cas échéant, le rétablissement du niveau

d'eau dans la chaudière s'effectuent automatiquement.

Dans la phase de mise en service de la machine, l'erreur A.10 (erreur de chargement) peut apparaître. Éteindre et rallumer la machine.

- Insérer le porte-filtre et placer sous le groupe un récipient d'environ 200 ml.
- Effectuer une distribution à l'aide du levier (**15**) pour prérégler le remplissage correct de l'échangeur.
- Attendre que l'eau s'écoule du groupe et après environ 5 secondes, abaissez complètement le levier (**15**) pour arrêter la distribution.
- La première phase de chauffage est signalée par l'alternance de trois lignes horizontales qui clignoteront jusqu'à ce que la température s'affiche.

Cette étape peut prendre quelques minutes.

- Lors de la mise en service : lorsque le manomètre (**4**) indique une pression dans la chaudière d'environ 0,5 bar, ouvrir lentement le levier de vapeur (**6**) pour évacuer l'air contenu dans la chaudière et attendre que de la vapeur (**9**) commence à sortir de la buse, avant de la refermer.
- Attendre ensuite que la machine atteigne la pression de service 1,1 - 1,3 bar, en vérifiant la pression de la chaudière sur le manomètre (**4**).
- Maintenant la machine est prête pour le fonctionnement.

La machine est équipée d'un dispositif de sécurité qui contrôle la quantité d'eau contenue dans le réservoir (**2**) et signale tout manque d'eau par une alarme A21 qui s'affiche à l'afficheur (**13**). En cas d'absence d'eau dans le récipient (**2**), le dispositif intervient en bloquant automatiquement toutes les fonctions de la machine.

5. RÉGLAGES DE LA MACHINE

Un menu de programmation visible sur l'afficheur (**13**) permet de régler :
- La température de la chaudière
- Le mode ECO
- Le mode veille
- L'unité de mesure « degrés »
- Le mode d'alimentation en eau
- La programmation pré-infusion
- Utilisation du filtre de récipient

Pour accéder au menu de programmation PAR retirer le bac collecteur (**12**) et appuyer sur la touche centrale du panneau de commandes (**14**).

5–1. TEMPÉRATURE DE LA CHAUDIÈRE

La machine est équipée d'un système de contrôle et de régulation de la température dans la chaudière. Par défaut, la température est réglée à 121 °C.
Pour pouvoir intervenir sur le réglage de la température :
- Retirer le bac collecteur (**12**).
- Appuyer sur la touche centrale du panneau de commandes (**14**) pour accéder au menu de programmation PAR .
- Appuyer de nouveau sur la touche centrale du panneau de commandes (**14**) pour sélectionner la température.
- Utiliser les touches et pour augmenter ou diminuer la température souhaitée, d'un minimum

FR

de 116°C à un maximum de 127°C.

- Confirmer l'option souhaitée à l'aide de la touche centrale .
- Quelques secondes après avoir appuyé sur la dernière touche, la donnée est enregistrée et l'afficheur (**13**) affiche la température.

Le dispositif de contrôle de la température a été réglé aux valeurs d'usine pour un expresso optimal.

En modifiant la température de la chaudière, vous modifiez également la pression. Consulter le tableau suivant pour observer la tendance de la relation entre température et pression.

Température Chaudière (°C)	Pression Chaudière (bar)
116	0,7
117	0,8
119	0,9
121	1
122	1,1
125	1,3
127	1,5

5–2. MODE ECO

En mode ECO, qui s'active après une période d'inactivité prédéfinie, la machine peut abaisser la température de la chaudière jusqu'à 75 °C.
Il est possible de sélectionner un intervalle de temps différent pour l'activation du mode ECO :

- Retirer le bac collecteur (**12**).
- Appuyer sur la touche centrale du panneau de commandes (**14**) pour accéder au menu de programmation .
- Utiliser les touches latérales et pour afficher les options du menu.
- Sélectionner la fonction à l'aide de la commande centrale .
- À l'aide des boutons latéraux et il est possible de choisir entre différents intervalles de temps (arrêt - 10 - 20 - 30 - 40 - 50 - 60 minutes).
- Confirmez votre choix à l'aide de la touche centrale .
- Quelques secondes après avoir appuyé sur la dernière touche, la donnée est enregistrée et l'afficheur (**13**) affiche la température.

Le décompte du temps d'activation du mode ECO commence dès que la température de l'eau dans la chaudière atteint le point de consigne (121 °C).

Lors de la première mise en marche, si aucun débit n'est effectué, le mode ECO s'activera 30 minutes après que la température de l'eau dans la chaudière ait atteint le point de consigne (121 °C), indépendamment de l'intervalle de temps sélectionné dans le menu.

Le mode ECO ne peut pas être activé en même temps que le mode veille. Si vous activez le mode ECO en même temps que le mode veille, le message clignotant « Er2 » s'affiche à l'afficheur et disparaît une fois le mode veille désactivé.

5–3. MODE VEILLE

La machine à café est équipée d'une fonction veille en cas d'inutilisation prolongée, afin d'économiser l'énergie et réduire l'usure des composants.
Pour régler la durée de Veille :

- Retirer le bac collecteur (**12**).

- Appuyer sur la touche centrale du panneau de commandes (**14**) pour accéder au menu de programmation PRG .
- Utiliser les touches latérales et pour afficher les options du menu.
- Sélectionner la fonction à l'aide de la commande centrale SAB .
- À l'aide des boutons latéraux et il est possible de choisir entre différents intervalles de temps (arrêt - 10 - 15 - 20 - 25 - 30 minutes).
- Confirmez votre choix à l'aide de la touche centrale .
- Quelques secondes après avoir appuyé sur la dernière touche, la donnée est enregistrée et l'afficheur (**13**) affiche la température.

Le décompte du temps de veille commence dès que la température de l'eau dans la chaudière atteint le point de consigne (121 °C).

Lors de la première mise en marche, si aucune extraction n'est effectuée, le mode veille s'activera 30 minutes après avoir atteint la température de consigne (121 °C), indépendamment de l'intervalle de temps sélectionné dans le menu.

Les modes veille et ECO ne peuvent pas être activés simultanément. Si le mode veille est activé alors que le mode ECO est activé, le message clignotant « Er1 » s'affiche à l'afficheur et disparaît une fois le mode ECO désactivé.

- Pour sortir du mode Veille, il suffit de relever le levier d'extraction (**15**). La température s'affichera alors à nouveau (**13**).

5–4. PARAMÈTRES UNITÉ DE MESURE « DEGRÉS »

Il est possible de régler l'unité de mesure « °F » ou « °C » :

- Retirer le bac collecteur (**12**).
- Appuyer sur la touche centrale du panneau de commandes (**14**) pour accéder au menu de programmation PRG .
- Utiliser les touches latérales et pour afficher les options du menu.
- Sélectionner à l'aide de la commande centrale la fonction CAF.
- À l'aide des boutons latéraux et choisir entre °C ou °F .
- Confirmez votre choix à l'aide de la touche centrale .
- Quelques secondes après avoir appuyé sur la dernière touche, la donnée est enregistrée et l'afficheur (**13**) affiche la température.

5–5. MODE D'ALIMENTATION EN EAU

Pour utiliser la machine avec un réservoir d'eau (**2**), il faut :

- Retirer le bac collecteur (**12**).
- Appuyer sur la touche centrale du panneau de commandes (**14**) pour accéder au menu de programmation PRG .
- Utiliser les touches latérales et pour afficher les options du menu.
- Sélectionner la fonction à l'aide de la commande centrale EAA .
- Utiliser les touches latérales et choisir entre ON ou OFF .
- À l'aide de la touche centrale sélectionner ON pour utiliser le réservoir ou OFF pour le raccordement au réseau d'eau.
- Après quelques secondes, la donnée est enregistrée et l'afficheur (**13**) affiche la température.

FR

FR

5–6. PROGRAMMATION DE LA PRÉ-INFUSION

La pré-infusion est une phase initiale du processus d'extraction du café au cours de laquelle une quantité d'eau est versée pendant quelques secondes sur la galette de café avant l'extraction.
Pour activer ou désactiver la pré-infusion :

- Retirer le bac collecteur (**12**).
- Appuyer sur la touche centrale du panneau de commandes (**14**) pour accéder au menu de programmation PrE .
- Utiliser les touches latérales et pour afficher les options du menu.
- Sélectionner la fonction à l'aide de la commande centrale PAF .
- À l'aide des boutons latéraux et choisir entre ON ou OFF .
- Confirmez votre choix à l'aide de la touche centrale .
- Quelques secondes après avoir appuyé sur la dernière touche, la donnée est enregistrée et l'afficheur (**13**) affiche la température.

5–7. UTILISATION DU FILTRE DE RÉCIPIENT

La machine est équipée d'un filtre adoucisseur (**26**) qui peut être inséré dans le récipient d'eau (**2**). Grâce au menu de sélection, il est possible d'activer un rappel qui, après environ deux mois d'utilisation, avertit de la nécessité de remplacer le filtre.

> Avec ce paramètre actif, il est recommandé de toujours attendre l'apparition du symbole H2O de manque d'eau avant de remplir à nouveau le récipient jusqu'au niveau maximum.

Pour activer le rappel, procéder comme suit :

- Retirer le bac collecteur (**12**).
- Appuyer sur la touche centrale du panneau de commandes (**14**) pour accéder au menu de programmation PAR.
- Utiliser les touches latérales et pour afficher les options du menu.
- Une fois la fonction affichée FAL la sélectionner à l'aide de la commande centrale .
- Appuyer de nouveau sur les touches latérales et jusqu'à l'affichage des options ON et OFF, puis de sélectionner ON à l'aide de la touche centrale .
- Après environ deux mois d'utilisation du filtre (50 l), l'avertissement A.11 apparaîtra à l'afficheur.
- Éteindre la machine, remplacer le filtre en suivant les instructions du chapitre 7-7, puis rallumer la machine et réactiver l'option du menu filtre comme indiqué ci-dessus.

6. UTILISATION DE LA MACHINE

6–1. PRÉPARATION ET EXTRACTION DU CAFÉ

Après avoir effectué les opérations décrites aux paragraphes 4.1 et 4.2, la machine est prête à être utilisée.

> Ne pas recouvrir le chauffe-tasses de tissu, de feutre, ou d'un autre matériau.

- Insérer le filtre souhaité (**20-21**) dans le porte-filtre **(11-22)**.
- Remplir le filtre avec la quantité de café moulu nécessaire pour obtenir 1 ou 2 tasses (7 g. - 16 g) selon le filtre choisi (**20**-**21**).
- Niveler la mouture puis tasser le café à l'aide du tamper (**18**) nettoyer le bord du filtre pour éliminer tout résidu de café, puis fixer le porte-filtre au groupe (**10**) en le faisant pivoter vers la droite

jusqu'à ce qu'il soit bien verrouillé.

- Placer les tasses sous les becs verseurs du porte-filtre puis lancer l'extraction en levant le levier (**15**).

SHOT TIMER
Pendant l'extraction, l'afficheur (**13**) affiche la durée d'extraction du café. À la fin, le temps total reste affiché pendant 4 secondes.

- Une fois la quantité de café souhaitée obtenue, ramener le levier vers le bas pour arrêter l'extraction.
- Pour l'extraction d'autres cafés, retirer le porte-filtre **(11-22)** en le faisant pivoter vers la gauche, vider le marc de café, puis répéter les étapes ci-dessus.

Pour éviter tout risque de brûlure, ne pas toucher le groupe de distribution (d'eau), les buses vapeur / eau ni leurs sorties pendant les distributions.

Lorsque la machine est neuve, il est possible que le porte-filtre ne soit pas parfaitement aligné (perpendiculaire à la machine), comme illustré à la figure 3. Cela n'affecte en rien son bon fonctionnement. Après une courte période d'utilisation, le porte-filtre se positionnera progressivement correctement.
D = Position du porte-filtre verrouillé sur une machine neuve
E = Position du porte-filtre verrouillé après une courte période d'utilisation.

- Pour préserver toute la richesse aromatique du café, la mouture doit être réalisée au moment de l'utilisation. Une mouture trop grossière donnera un café clair et peu corsé, sans crème ; à l'inverse, une mouture trop fine produira un café très fort, sombre et avec peu de crème.
- Les tasses chaudes contribuent à maintenir le café fraîchement servi à la bonne température. Il est donc conseillé d'utiliser des tasses préchauffées sur le chauffe-tasses prévu à cet effet (**3**).
- La pression de la pompe peut être lue sur le manomètre (**4**) lors de l'extraction. La bonne pression pour l'extraction du café est de 8/9 bars.

6–2. DISTRIBUTION D'EAU CHAUDE

- Placer un récipient sous la buse eau chaude (**8**) et actionner le levier (**5**) du robinet pour faire couler l'eau.
- Lorsque la quantité souhaitée est atteinte, arrêter la distribution en refermant le robinet (**5**).

Pour un fonctionnement optimal de la machine, il est conseillé de ne pas dépasser 200 ml d'eau par distribution.

6–3. DISTRIBUTION DE VAPEUR

- Avant de chauffer une boisson, laisser s'échapper avec précaution un peu de vapeur de la buse (**9**) en actionnant le levier (**6**).
- Verser la boisson à réchauffer dans un pot à lait, puis plonger la buse vapeur (**9**) et ouvrir le robinet en actionnant le levier prévu à cet effet (**6**).
- Une fois la température souhaitée atteinte, fermer le robinet (**6**).

Pour obtenir la mousse de lait pour le cappuccino :

- Remplir un récipient avec du lait froid.
- Placer le récipient contenant le lait sous la buse vapeur (**9**) en l'immergeant de quelques millimètres dans le lait.
- Actionner le robinet de la vapeur (**6**) et

FR

FR

déplacer lentement le récipient du bas vers le haut pour obtenir une mousse plus crémeuse.

- Lorsque le volume du lait a doublé, immerger profondément et faire chauffer le lait.
- Arrêter la distribution à l'aide du robinet de vapeur (**6**).

Risques de brûlures ! De petites éclaboussures d'eau chaude peuvent se produire au début du processus de distribution. Le tuyau de distribution peut atteindre des températures élevées : éviter de le toucher.

Après avoir chauffé le liquide, nous vous conseillons de vidanger le tuyau de vapeur en ouvrant le robinet pendant quelques secondes.

7. NETTOYAGE ET ENTRETIEN

Ne pas laver les composants au lave-vaisselle.

7–1. NETTOYAGE DES BUSES DE DISTRIBUTION DE VAPEUR ET D'EAU CHAUDE

- Nettoyer soigneusement le tuyau de vapeur après chaque utilisation pour éviter de modifier le goût des boissons à chauffer et l'obstruction des trous à l'extrémité des buses, nettoyer soigneusement après chaque utilisation en utilisant un chiffon humide et en laissant s'échapper un petit jet de vapeur.

7–2. NETTOYAGE CORPS GROUPE ET DOUCHETTES

- Retirer le porte-filtre du groupe d'extraction et nettoyer le joint d'étanchéité du groupe avec la brosse fournie (**16**).
- Placer le filtre aveugle (**24**) fourni dans le porte-filtre (**22**-**11**)
- Mettre une cuillère de détergent en poudre pour machine à café et fixer le porte-filtre au corps du groupe.
- Actionner la distribution à l'aide du levier (**15**) et l'interrompre après environ 15 à 20 secondes.
- Répéter l'application 10 fois afin d'éliminer correctement les impuretés.
- Après avoir retiré le porte-filtre du groupe, actionner plusieurs fois la distribution pour éliminer les résidus de la douchette et du groupe.

Après une longue période d'inutilisation de la machine, il est recommandé de laisser couler un peu d'eau du groupe et des buses afin d'éliminer les dépôts.

7–3. NETTOYAGE DES FILTRES ET DES PORTE-FILTRES

- Préparer environ un litre d'eau bouillante avec quatre cuillères à café de détergent pour machine à café dans un récipient adapté, puis y plonger les filtres et les porte-filtres (à l'exception du manche) pendant 20 à 30 minutes. Rincer ensuite abondamment à l'eau courante.

7–4. NETTOYAGE BAC INFÉRIEUR VIDANGE

Retirer le bac inférieur de vidange (**12**) et le nettoyer. Rincer ensuite sous l'eau courante.

7–5. NETTOYAGE DU CORPS

Pour bien entretenir les surfaces extérieures, il faut les nettoyer régulièrement avec un chiffon doux et humide.

7–6. REMPLACEMENT DU JOINT DE GROUPE (FIG. 4)

Il est recommandé de remplacer le joint de groupe lorsque :

- La poignée du porte-filtre dépasse largement la position centrale.
- Malgré l'absence de résidus de café sur le bord du filtre et sur le joint, le café coule sur les bords pendant l'extraction.
  Pour remplacer, procéder comme suit :
- S'assurer que la machine est éteinte et débrancher le câble de l'alimentation.
- Retirer le joint (G) et la douchette (F), à l'aide d'un tournevis plat.
- Après avoir retiré le joint et la douchette, nettoyer correctement le siège avant d'installer les nouveaux composants.
- Une fois les nouveaux composants insérés, prendre le porte-filtre sans filtre, le bloquer dans le groupe d'extraction et le déplacer pour bloquer le joint d'étanchéité définitivement.

7–7. REMPLACEMENT DU FILTRE DU RÉCIPIENT

Le filtre à eau pour machines à café améliore la qualité de l'eau utilisée en réduisant le calcaire, améliorant ainsi la saveur du café et préservant son arôme. Il contribue également à améliorer les performances et l'efficacité de la machine, en prévenant les dysfonctionnements dus au calcaire.

Procéder comme suit :

- Retirer le filtre de l'emballage.
- Tourner le disque de dateur pour afficher les deux prochains mois d'utilisation.

Le filtre a une durée de vie de deux mois (50 l) si l'appareil est utilisé normalement, mais si la machine reste inutilisée avec le filtre installé, elle a une durée de vie de 3 semaines au maximum.

- Pour activer le filtre, faire couler de l'eau du robinet d'eau dans le trou du filtre comme indiqué sur la figure 6 jusqu'à ce que l'eau sorte régulièrement, le laisser pendant au moins une minute (au moins 500 ml).
- Retirer le récipient de la machine et le remplir d'eau.
- Insérer le filtre dans le récipient et l'immerger complètement pendant une dizaine de secondes, en inclinant pour permettre aux bulles d'air de sortir. Appuyer légèrement sur le filtre lorsqu'il est immergé dans l'eau, pour expulser l'air contenu dans le filtre.
- Insérer le filtre dans l'emplacement prévu à cet effet et appuyer à fond.
- Refermer le récipient avec le couvercle puis le réinsérer et l'installer dans la machine.
- Enfin, suivre la procédure décrite au paragraphe 5.7.

FR

8. CAUSES DE DYSFONCTIONNEMENT OU ANOMALIES

PROBLÈME	CAUSE	SOLUTION
La machine ne fonctionne pas et l'afficheur ne s'allume pas	1. Coupure de courant 2. La prise du câble d'alimentation n'est pas insérée correctement 3. Le câble d'alimentation est endommagé	1. Rétablir l'alimentation 2. Insérer correctement la fiche du câble d'alimentation dans la prise de courant 3. S'adresser au service après-vente pour le remplacement
L'afficheur est allumé, mais l'eau ne chauffe pas	1. Les thermostats de service ne fonctionnent pas 2. La résistance est interrompue ou grillée	1. Contacter le centre d'assistance agréé 2. Contacter le centre d'assistance agréé
Pendant l'extraction le café ne coule pas	1. Il n'y a pas d'eau dans le réservoir 2. La mouture du café est trop fine 3. La quantité de café est excessive 4. Le café est trop pressé 5. Le circuit n'a pas été chargé 6. Douchette sale	1. Mettre de l'eau dans le réservoir 2. Remplacer par une mouture plus grossière 3. Diminuer la quantité de café dans le filtre 4. Presser moins le café 5. Consulter le paragraphe 4 6. Nettoyer ou remplacer la douchette
Bruit fort de la pompe	1. La pompe n'est pas enclenchée	1. Consulter le paragraphe 4 « Première mise en service »
Le café coule trop rapidement	1. La mouture du café est trop grossière 2. La quantité de café est insuffisante 3. Le pressage du café est insuffisant 4. Le café est vieux ou inapproprié	1. Le réglage de la mouture doit être plus fin 2. Augmenter la dose de café 3. Presser davantage le café 4. Remplacer le café

Le café coule goutte à goutte	1. La mouture du café est trop fine 2. La quantité de café est excessive 3. Le pressage du café est excessif	1. Le réglage de la mouture doit être plus grossier 2. Diminuer la quantité de café 3. Presser moins le café
Le café coule entre le groupe d'extraction et le porte-filtre	1. Le porte-filtre n'est pas inséré correctement 2. La quantité de café dans le filtre est excessive 3. Le bord du porte-filtre n'a pas été nettoyé 4. Le joint de groupe est usé	1. L'insérer correctement 2. Diminuer la quantité de café 3. Éliminer les résidus de café du bord du porte-filtre, nettoyer le joint de groupe 4. Contacter le centre d'assistance agréé
La crème ne se forme pas sur le café	1. Le mélange de café ne convient pas au type de machine 2. La mouture n'est pas correcte 3. La quantité de café est insuffisante	1. Remplacer le café 2. Régler la mouture du café 3. Augmenter la dose de café et le presser correctement
Le café coule trop froid	1. La machine n'était pas à la bonne température 2. Le porte-filtre n'a pas été préchauffé 3. Défaut de préchauffage des tasses 4. Le thermostat ne fonctionne pas dans les limites optimales	1. Respecter les instructions du paragraphe 4.1 – 4.2 2. Le porte-filtre doit être chauffé en même temps que l'eau, consulter le paragraphe 4.1 – 4.2 3. Chauffer correctement les tasses sur le chauffe-tasses spécifique (**3**) 4. Contacter le centre d'assistance agréé
Le café coule trop chaud	1. Le thermostat ne fonctionne pas dans les limites optimales	1. Contacter le centre d'assistance agréé
La machine ne distribue pas de vapeur	1. Le circuit n'a pas été chargé 2. Le trou à l'extrémité du tube de vapeur est bouché 3. Il n'y a pas d'eau dans le réservoir	1. Consulter le paragraphe 4 2. Nettoyer le trou à l'aide d'une aiguille 3. Consulter le paragraphe 4

FR

FR

ERREUR AFFICHEUR	CAUSE	SOLUTION
L'afficheur affiche A.01	1. Erreur de sonde	1. Éteindre et rallumer la machine
L'afficheur affiche A.10	1. Temps d'attente pour le chargement de la chaudière	1. Éteindre et rallumer la machine
L'afficheur affiche Er.1	1. Mode Veille et mode ECO activés simultanément	1. Désactiver le mode ECO
L'afficheur affiche Er.2	1. Mode ECO et mode Veille activés simultanément	1. Désactiver le mode veille
L'afficheur affiche H20	1. Réservoir d'eau manquant (**3**), mal inséré ou contenant une quantité d'eau insuffisante pour distribuer du café.	1. Vérifier que le réservoir d'eau est correctement inséré si nécessaire
L'afficheur affiche A11	1. Alarme de remplacement du filtre	1. Procéder comme décrit au paragraphe 7.7

Sehr geehrter Kunde,
wir danken Ihnen für den Kauf eines unserer Produkte, das entsprechend der neuesten technologischen Innovationen hergestellt wurde. Indem Sie die einfachen Vorgänge zur korrekten Verwendung unseres Produkts in Übereinstimmung mit den in dieser Bedienungsanleitung angegebenen grundlegenden Sicherheitsanforderungen gewissenhaft befolgen, können Sie im Laufe der Jahre eine maximale Leistung erzielen und die bemerkenswerte Zuverlässigkeit dieses Produkts feststellen. Sollten Sie jegliche Störungen feststellen, können Sie jederzeit auf das Netzwerk unseres Kundendienstes zählen, das Ihnen ab sofort zur Verfügung steht.

DE

IN DIESEN ANLEITUNGEN VERWENDETE SYMBOLE
Wichtige Hinweise sind mit diesen Symbolen gekennzeichnet. Diese Warnhinweise müssen strengstens beachtet werden.

	Vor der Inbetriebnahme die Bedienungsanleitung sorgfältig durchlesen.
	Achtung! Besonders wichtige und / oder gefährliche Arbeiten.
	Nützliche Informationen (für den Gebrauch des Gerätes).
	Empfehlungen.
	Eingriffe, die vom Benutzer durchgeführt werden können.
	Eingriffe, die ausschließlich von einem qualifizierten Techniker durchgeführt werden dürfen.

INDEX

1. EINSTIEG IN DIE BEDIENUNGSANLEITUNG 54

2. WARNHINWEISE 54

2–1. SICHERHEITSHINWEISE 54
2–2. VERWENDUNGSZWECK DER MASCHINE 56
2–3. ENTSORGUNG 56
2–4. RESTRISIKEN 56

3. BESCHREIBUNG 56

3–1. PRODUKTBESCHREIBUNG 56

4. ERSTINBETRIEBNAHME 57

4–1. AUSWAHL DES WASSERBETRIEBS 57
4–2. NBETRIEBNAHME 58

5. EINSTELLUNGEN DER MASCHINE 59

5–1. TEMPERATUR IM KESSEL 59
5–2. ECO-MODUS 59
5–3. STANDBY-MODUS 60
5–4. EINSTELLUNGEN DER MASSEINHEIT „GRAD“ 60
5–5. MODUS WASSERVERSORGUNG 61
5–6. PROGRAMMIERUNG DER VORBRÜHPHASE 61
5–7. VERWENDUNG DES BEHÄLTERFILTERS 61

6. GEBRAUCH DER MASCHINE 62

6–1. KAFFEEZUBEREITUNG 62
6–2. HEISSWASSERZUBEREITUNG 63
6–3. DAMPFAUSGABE 63

7. REINIGUNG UND WARTUNG 63

7–1. REINIGUNG DER DAMPFLANZE UND HEISSWASSERDÜSE 63
7–2. REINIGUNG DES BRÜHGRUPPENKÖRPERS 64
7–3. REINIGUNG DER FILTER UND SIEBTRÄGER 64
7–4. REINIGUNG DER UNTEREN ABLAUFSCHALE 64
7–5. REINIGUNG DES GEHÄUSES 64
7–6. AUSTAUSCH DER DICHTUNG DER BRÜHGRUPPE 64
7–7. WECHSEL DES BEHÄLTERFILTERS 65

8. URSACHEN FÜR FEHLFUNKTIONEN ODER STÖRUNGEN 66

DE

1. EINSTIEG IN DIE BEDIENUNGSANLEITUNG

Diese Bedienungsanleitung ist ein fester Bestandteil der Maschine und ist deshalb für die ganze Lebensdauer des Gerätes sorgfältig und in Reichweite zur Einsichtnahme aufzubewahren.

Im Inneren befinden sich Informationen zum bestimmungsgemäßen Gebrauch der Maschine, zur Reinigung, Wartung und wichtige Hinweise zur Durchführung von Arbeiten, die mit besonderer Sorgfalt durchgeführt werden müssen, sowie zu etwaigen Restrisiken.

Das Bedienungsanleitung entspricht dem Stand der Technik und Wissenschaft zum Zeitpunkt der Erstellung. Der Hersteller behält sich das Recht vor, alle erforderlichen technischen Änderungen an seinen Produkten vorzunehmen und die Bedienungsanleitung zu aktualisieren, ohne die Verpflichtung, auch frühere Versionen zu korrigieren.

LA PAVONI S.p.A. lehnt jede Haftung für Personen- und Sachschäden ab, die auf die folgenden Ursachen zurückzuführen sind:

- die Nichtbeachtung aller Vorschriften der geltenden Sicherheitsrichtlinien;
- die unsachgemäße Installation;
- Überspannungsschäden;
- unangemessene oder unkorrekte Nutzung des Geräts;
- Verwendung, die nicht den Angaben dieses Bedienungshandbuches entspricht;
- Schäden durch unsachgemäße Wartung, Handhabung und Pflege;
- unbefugte Eingriffe durch nicht autorisierte Personen;
- die Verwendung von nicht originalen oder modellspezifischen Ersatzteilen;
- Missachtung der Herstelleranweisungen;
- außergewöhnliche Ereignisse.

2. WARNHINWEISE

2–1. SICHERHEITSHINWEISE

- Der Benutzer ist angehalten, die in der Bedienungsanleitung enthaltenen Hinweise und Anforderungen des Einsatzlandes der Maschine zu befolgen.
- Um die ordnungsgemäße Funktion der Maschine zu gewährleisten und ihre Eigenschaften über einen längeren Zeitraum zu erhalten, ist es ratsam, die richtigen Umgebungsbedingungen einzuhalten (Raumtemperatur min. +5 °C bis max. +35 °C), der Einsatz der Maschine ist nicht für Nassräumen vorgesehen oder im Freien, wo sie Witterungseinflüssen (Sonne, Regen usw.) ausgesetzt ist.
- Vergewissern Sie sich nach dem Auspacken der Maschine, dass diese unbeschädigt ist.
- Die Verpackungsbestandteile müssen bei den entsprechenden Entsorgungsstellen abgegeben werden und dürfen auf keinen Fall unbeaufsichtigt oder für Kinder, Tiere oder Unbefugte zugänglich sein.
- Vergewissern Sie sich vor der Inbetriebnahme der Maschine, dass die auf dem Typenschild an der Unterseite der Maschine angegebene Versorgungsspannung mit der im Land verwendeten Spannung übereinstimmt.
- Der Gebrauch dieses Gerätes ist Kindern über 8 Jahren nur erlaubt, wenn sie unter Aufsicht stehen oder mit den Sicherheitsvorschriften und den damit verbundenen Risiken

vertraut sind.

- Das Gerät und sein Netzkabel außer Reichweite von Kindern unter 8 Jahren aufbewahren.
- Kinder dürfen nicht mit dem Gerät spielen.
- Das Gerät darf von Personen mit eingeschränkten körperlichen, sensorischen oder geistigen Fähigkeiten oder Personen, die keine Erfahrung oder Kenntnis haben, nur dann verwendet werden, wenn sie von einem für ihre Unversehrtheit Verantwortlichen in die sichere Verwendung des Gerätes eingewiesen und über die damit verbundenen Gefahren in Kenntnis gesetzt wurden.
- Das Gerät niemals in Wasser tauchen.
- Stellen Sie das Gerät an einem sicheren Ort auf einem festen Unterbau, fern von Wärmequellen und außerhalb der Reichweite von Kindern auf.
- Die Maschine darf nicht in einer Nische oder in Möbeln verwendet werden.
- Vergewissern Sie sich vor dem Ein-/Ausstecken des Netzsteckers der Maschine, dass der Betriebsschalter in die AUS-Position.
- Verwenden Sie die Maschine nicht bei einer Funktionsstörung, Beschädigung des Netzkabels oder des Netzsteckers. Wenn das Netzkabel beschädigt ist, wenden Sie sich an den Kundendienst.
- Um Hautverbrennungen zu vermeiden, berühren Sie nicht die heißen Oberflächen (Kessel, Brühgruppe, Siebträger, Dampflanze).
- Um Hautverbrennungen zu vermeiden, Entfernen Sie nicht den Siebträger während der Kaffeeausgabe.
- Halten Sie niemals Ihre Hände unter den Siebträger oder die Dampflanze, da die abgegebenen Flüssigkeiten oder der Dampf sehr heiß sind und Hautverbrennungen verursachen können.
- Die Kaffeemaschine nicht in Kombination mit Teilen oder Zubehör von anderen Herstellern verwenden.
- Ausschließlich die vom Hersteller angebotenen Originalersatzteile verwenden. Bei Verwendung von Ersatzteilen, die nicht vom Hersteller empfohlen wurden, besteht Brand-, Stromschlag- und Verletzungsgefahr.
- Achten Sie darauf, die Maschine nicht ohne Wasser zu betreiben, um den Widerstand nicht zu beschädigen.
- Schalten Sie die Maschine bei Defekten oder Funktionsstörungen aus, und wenden Sie sich an einen autorisierten KUNDENDIENST, um defekte oder beschädigte Teile zu ersetzen.
- Bei Reparaturen nicht autorisierter Personen oder der Verwendung von nicht originalen Ersatzteilen, erlöschen die Garantiebedingungen und die Produkthaftung des Herstellers.
- Das Gerät nicht im Freien verwenden.
- Verwenden Sie die Maschine nur für den Zweck, für den sie gebaut wurde.
- Zum Löschen Kohlendioxid (CO2) - Feuerlöscher verwenden. Verwenden Sie keine Wasser- oder Wassernebellöscher.
- Schalten Sie die Maschine vor allen Reinigungs- und Wartungsarbeiten aus, indem Sie den Schalter in die AUS-Position bringen und den Stecker von der Steckdose trennen, ohne am Netzkabel zu ziehen.
- Nicht mit korrosiven Reinigungsmitteln oder kratzenden Utensilien reinigen. Ein weiches und mit Wasser befeuchtetes Tuch ist ausreichend.
- Die Oberfläche der Heizelemente bleibt nach der Verwendung heiß und das Außengehäuse der Maschine kann Wärme zurückhalten.

- Reinigung und Wartung dürfen nicht durch unbeaufsichtigte Kinder erfolgen.

2–2. VERWENDUNGSZWECK DER MASCHINE

Diese Maschine ist für die häusliche Zubereitung von Espressokaffee mit Kaffeemischung, für die Entnahme und Ausgabe von heißem Wasser und/oder Dampf geeignet.

Für eine korrekte Bedienung der Maschine ist es unbedingt notwendig, die Bedienungsanleitung sorgfältig zu lesen.

Dieses Gerät ist vorgesehen für den Einsatz im Haushalt und in ähnlichen
Anwendungen wie z. B.:
- in Personalküchen, Geschäften, Büros und anderen Arbeitsbereichen;
– auf Bauernhöfen;
- von Gästen in Hotels, Motels und Wohnanlagen;
– in Bereichen wie Bed and Breakfasts.

Der Hersteller haftet nicht für Personen- und Sachschäden, die auf die folgenden Ursachen zurückzuführen sind.

Als unsachgemäße Verwendung werden angesehen:
- jede Verwendung, die von der angeführten abweicht;
- jeden Eingriff am Gerät, der von den Anweisungen in diesem Handbuch abweicht;
- jede Verwendung nach unbefugten Eingriffen an den Bauteilen oder Sicherheitsvorrichtungen;
- die Verwendung des Gerätes in Außenbereichen.

2–3. ENTSORGUNG

Die elektrischen Altgeräte dürfen nicht zusammen mit dem Hausmüll entsorgt werden. Die mit diesem Symbol gekennzeichneten Geräte unterliegen der Europäischen Richtlinie 2012/19/EU. Alle Elektro- und Elektronikaltgeräte müssen bei den vom Land vorgesehenen Sammelstellen vom Hausmüll getrennt entsorgt werden. Durch eine sachgemäße Entsorgung werden Umweltschäden und Gefahren für die Gesundheit von Personen vermieden. Für weitere Informationen über die Entsorgung von Altgeräten wenden Sie sich an die Kommunalverwaltung,
an das Entsorgungsamt oder an das Geschäft, in dem Sie das Gerät gekauft haben.

2–4. RESTRISIKEN

Der Benutzer kann im unsachgemäßen Gebrauch nicht vor direktem Dampf- oder der Heißwasserausgabe geschützt werden. Gehen Sie bei Inbetriebnahme der Maschine äußerst vorsichtig vor, um Hautverbrennungen zu vermeiden.

Der Hersteller lehnt jede Verantwortung für Schäden an Gegenständen, Personen oder Tieren ab, die durch Eingriffe von nicht qualifizierten oder nicht autorisierten Personen am Gerät verursacht wurden.

3. BESCHREIBUNG

3–1. PRODUKTBESCHREIBUNG

1. Hauptschalter
2. Wassertank
3. Passiver Tassenwärmer
4. 2-Stufen-Druckmesser

5. Heißwasserhebel
6. Dampfhebel
7. Tassenrost der Ablaufschale
8. Heißwasserlanze
9. Dampflanze
10. Brühgruppe
11. Siebträger mit doppeltem Auslauf
12. Wasser-Auffangschale
13. Display
14. Bedienfeld
15. Hebel Brühgruppe
16. Reinigungsbürste
17. Wasseranschlussleitung
18. Temper
19. Messlöffel für Kaffeemehl
20. Filter 1 Tasse 7 g
21. Filter 2 Tassen 16 g
22. Siebträger mit einzelnem Auslauf
24. Blindfilter für Reinigung der Brühgruppe
25. Schlauch für Wasserablauf
26. Wasserenthärtungsfilter

4. ERSTINBETRIEBNAHME

Für die Inbetriebnahme der Espressomaschine müssen die nachfolgenden Anweisungen unbedingt zu beachten:

- Die Verpackung öffnen, die Kaffeemaschine herausnehmen und auf ihre Unversehrtheit überprüfen.
- Die Maschine auf eine horizontale Fläche stellen.

4–1. AUSWAHL DES WASSERBETRIEBS

4.1A VERWENDUNG DES BEHÄLTERS

- Sollte der Behälter (**2**) verwendet werden, muss dieser herausgezogen und ausgespült werden.
- Den Behälter mit sauberem Wasser füllen, erneut in seiner Aufnahme positionieren. Den Tassenwärmerrost (**3**) positionieren.

4.1 B ANSCHLUSS AN DAS WASSERVERSORGUNGSNETZ

- Die Maschinen können mit dem entsprechenden, im Lieferumfang enthaltenen Schlauch (**17**) an das Wasserversorgungsnetz angeschlossen werden.
- Den Schlauch (**17**) mit dem Anschluss (C) an der Unterseite der Maschine verbinden und diese dann an das Wasserversorgungsnetz anschließen (Abb. 1). Vor dem Einschalten der Maschine sicherstellen, dass der Wasserhahn nach dem Anschluss geöffnet ist.

- Die Installation eines Wasserenthärters für die Wasserversorgung der Maschine wird empfohlen.
- Stellen Sie sicher, dass das Wasserversorgungsnetz, an das die Maschine angeschlossen werden soll, Trinkwasser führt.
- Der Anschluss dieses Gerätes an das Wasserversorgungsnetz muss gemäß der Gesetzgebung des Einsatzlandes durchgeführt werden.
- Der maximale Eingangsdruck des Wasserversorgungsnetzes der Maschine darf 0,65 MPa nicht überschreiten.
- Sollte der Wasserdruck über 0.5 MPa (5 bar) liegen, wird die Installation eines Druckminderers empfohlen.

Es ist möglich, das Wasser direkt in die Ablassleitung (Abb.1) abzulassen, indem der Stopfen (A) der Schale (**12**) entfernt und der Silikonschlauch (**25**) an die Schale (B) angeschlossen wird.

Bevor Sie mit dem elektrischen Anschluss fortfahren, muss sichergestellt sein, dass die

DE

Netzspannung den auf dem Typenschild unter dem Sockel der Maschine angegebenen Eigenschaften entspricht.

4–2. INBETRIEBNAHME

- Den Netzstecker in die Steckdose stecken.
- Die Maschine einschalten, indem der EIN/AUS-Schalter (**1**) auf „I“ gestellt wird. Etwa 2 Sekunden lang warten, um dem Kreislauf zu ermöglichen, einen Kontrollcheck durchzuführen. Einschalten des Displays (**13**) und Anzeige des Textes rEA bestätigt die Stromzufuhr

Nur bei Anschluss an das Wasserversorgungsnetz:

- Die Tropfschale (**12**) entfernen.
- Die zentrale Taste des Bedienfelds (**14**) drücken, um auf das Programmiermenü zuzugreifen.
- Die seitlichen Tasten verwenden, um die Optionen im Menü anzuzeigen.
- Mit dem zentralen Bedienelement die Funktion Tan auswählen
- Die seitlichen Tasten verwenden und mit der zentralen Taste OFF auswählen.
- Nach einigen Sekunden wird die Einstellung gespeichert.

- Die Maschine lädt automatisch Wasser in den Kessel. Die Kontrolle und eine eventuelle Wiederherstellung des Wasserstands im Kessel erfolgt automatisch.

Bei Inbetriebnahme der Maschine kann der Fehler A.10 (Ladefehler) auftreten. Die Maschine aus- und wieder einschalten.

- Den Siebträger einsetzen und einen ca. 200 ml fassenden Behälter unter die Brühgruppe stellen.
- Mit dem Hebel (**15**) eine Ausgabe durchführen, um die korrekte Befüllung des Wärmetauschers vorauszusetzen.
- Abwarten, bis das Wasser aus der Brühgruppe austritt, und den Hebel (**15**) nach etwa 5 Sekunden vollständig nach unten drücken, um die Ausgabe abzubrechen.
- Die erste Aufwärmphase wird durch das abwechselnde Aufleuchten von drei horizontalen Linien angezeigt, die so lange blinken, bis die Temperatur eingeblendet wird.

Diese Phase kann einige Minuten in Anspruch nehmen.

- Bei Inbetriebnahme: Wenn der Manometer (**4**) einen Kesseldruck von ca. 0,5 bar anzeigt, das Dampfventil (**6**) langsam betätigen, um die im Kessel enthaltene Luft abzulassen, und abwarten, bis Dampf aus der Dampflanze (**9**) austritt. Danach das Dampfventil schließen.
- Abwarten, bis die Maschine den Betriebsdruck von 1,1 – 1,3 bar erreicht und den Kesseldruck auf dem Manometer (**4**) kontrollieren.
- Die Maschine ist jetzt betriebsbereit.

Die Maschine ist mit einer Sicherheitsvorrichtung ausgestattet, die die Wassermenge im Behälter (**2**) kontrolliert und einen eventuellen Wassermangel mit einem Alarm meldet, A20 der am Display (**13**) angezeigt wird. Bei Wassermangel im Behälter (**2**) blockiert die Vorrichtung automatisch alle Funktionen der Maschine.

5. EINSTELLUNGEN DER MASCHINE

Über das am Display (**13**) anzeigbare Programmiermenü kann Folgendes eingestellt werden:
- Temperatur im Kessel
- ECO-Modus
- Standby-Modus
- Einstellung der Maßeinheit „Grad“
- Modus Wasserversorgung
- Programmierung der Vorbrühphase
- Verwendung des Behälterfilters

Für den Zugriff auf das Programmiermenü PrG die Tropfschale (**12**) entfernen und die zentrale Taste am Bedienfeld (**14**) drücken.

5–1. TEMPERATUR IM KESSEL

Die Maschine ist mit einem System zur Kontrolle und Einstellung der Kesseltemperatur. Die Standardtemperatur ist auf 121 °C eingestellt.
Zur Einstellung der Temperatur wie folgt vorgehen:
- Die Tropfschale (**12**) entfernen.
- Die zentrale Taste am Bedienfeld (**14**) drücken, um auf das Programmiermenü zuzugreifen PrG .
- Die zentrale Taste am Bedienfeld (**14**) erneut drücken, um auf die Temperaturauswahl zuzugreifen.
- Die Tasten und verwenden, um die gewünschte Temperatur zwischen 116 °C und 127 °C einzustellen.
- Die gewünschte Option mit der zentralen Taste bestätigen .
- Ein paar Sekunden nach der letzten Betätigung der Taste wird die Einstellung gespeichert und das Display (**13**) zeigt die Temperatur an.

Die Vorrichtung zur Temperaturkontrolle wurde werksseitig für einen optimalen Espresso voreingestellt.

Bei Abänderung der Kesseltemperatur ändert sich auch der Druck. Sehen Sie die nachfolgende Tabelle ein, um das Verhältnis zwischen Temperatur und Druck zu beobachten.

Temperatur im Kessel (C°)	Kesseldruck (bar)
116	0,7
117	0,8
119	0,9
121	1
122	1,1
125	1,3
127	1,5

5–2. ECO-MODUS

Im ECO-Modus, der nach einer voreingestellten Nichtnutzungszeit aktiviert wird, kann die Maschine die Temperatur im Kessel auf 75 °C senken. Es ist möglich, ein unterschiedliches Zeitintervall für die Aktivierung des ECO-Modus auszuwählen:
- Die Tropfschale (**12**) entfernen.
- Die zentrale Taste am Bedienfeld (**14**) drücken, um auf das Programmiermenü zuzugreifen PrG .
- Die seitlichen Tasten und verwenden, um die Optionen im Menü anzuzeigen.
- Mit dem zentralen Bedienelement die Funktion auswählen ECO .
- Mit den seitlichen Tasten und können unterschiedliche Zeitintervalle ausgewählt werden (off - 10 - 20 – 30 – 40 – 50 – 60 Minuten).
- Die Wahl mit der zentrale Taste

DE

bestätigen .

- Ein paar Sekunden nach der letzten Betätigung der Taste wird die Einstellung gespeichert und das Display (**13**) zeigt die Temperatur an.

Die Zählung der Zeit für die Aktivierung des ECO-Modus beginnt in dem Moment, in dem die Wassertemperatur im Kessel den Sollwert erreicht (121 °C).

Wenn bei der ersten Inbetriebnahme keine Ausgabe durchgeführt wird, wird der ECO-Modus unabhängig von dem im Menü ausgewählten Zeitintervall 30 Minuten, nachdem die Wassertemperatur im Kessel den Sollwert erreicht hat (121 °C), aktiviert.

Der ECO-Modus kann nicht zusammen mit dem Standby-Modus aktiviert werden. Wenn der ECO-Modus gleichzeitig zum Standby-Modus aktiviert wird, erscheint am Display die blinkende Anzeige „Er2“, die bei Deaktivierung des Standby-Modus sofort ausgeblendet wird.

5–3. STANDBY-MODUS

Die Kaffeemaschine ist mit der Funktion Standby ausgestattet, die bei längerer Nichtnutzung eine Stromeinsparung sowie einen geringeren Verschleiß der Bauteile gewährleistet.
Zur Einstellung der Standby-Zeit:

- Die Tropfschale (**12**) entfernen.
- Die zentrale Taste am Bedienfeld (**14**) drücken, um auf das Programmiermenü zuzugreifen PRG .
- Die seitlichen Tasten und verwenden, um die Optionen im Menü anzuzeigen.
- Mit dem zentralen Bedienelement die Funktion auswählen SBY .
- Mit den seitlichen Tasten und können unterschiedliche Zeitintervalle ausgewählt werden (off - 10 - – 15 – 20 – 25 – 30 Minuten).
- Die Wahl mit der zentrale Taste bestätigen .
- Ein paar Sekunden nach der letzten Betätigung der Taste wird die Einstellung gespeichert und das Display (**13**) zeigt die Temperatur an.

Die Zählung der Standby-Zeit beginnt in dem Moment, in dem die Wassertemperatur im Kessel den Sollwert erreicht (121 °C).

Wenn bei der ersten Inbetriebnahme keine Ausgabe durchgeführt wird, wird der Standby-Modus unabhängig von dem im Menü ausgewählten Zeitintervall 30 Minuten, nachdem die Wassertemperatur im Kessel den Sollwert erreicht hat (121 °C), aktiviert.

Standby- und ECO-Modus können nicht gleichzeitig aktiviert werden. Wenn der Standby-Modus bei aktiviertem ECO-Modus aktiviert wird, erscheint am Display die blinkende Anzeige „Er1“, die bei Deaktivierung des ECO-Modus sofort ausgeblendet wird.

- Zum Abbrechen des Standby-Modus braucht nur der Ausgabehebel (**15**) angehoben werden. Auf diese Weise wird erneut die Temperatur am Display (**13**) angezeigt.

5–4. EINSTELLUNGEN DER MASSEINHEIT „GRAD“

Es kann die Maßeinheit „°F“ oder „°C“ eingestellt werden:

- Die Tropfschale (**12**) entfernen.
- Die zentrale Taste am Bedienfeld (**14**) drücken, um auf das

Programmiermenü zuzugreifen PrG .

- Die seitlichen Tasten ⌄ und ⌃ verwenden, um die Optionen im Menü anzuzeigen.
- Mit dem zentralen Bedienelement die Funktion auswählen CAF.
- Mit den seitlichen Tasten ⌄ und ⌃ zwischen 8Q3 oder auswählen 8F8 .
- Die Wahl mit der zentrale Taste bestätigen .
- Ein paar Sekunden nach der letzten Betätigung der Taste wird die Einstellung gespeichert und das Display (**13**) zeigt die Temperatur an.

5–5. MODUS WASSERVERSORGUNG

Bei Verwendung der Maschine mit Wasserbehälter (**2**) ist wie folgt vorzugehen:

- Die Tropfschale (**12**) entfernen.
- Die zentrale Taste am Bedienfeld (**14**) drücken, um auf das Programmiermenü zuzugreifen PrG .
- Die seitlichen Tasten ⌄ und ⌃ verwenden, um die Optionen im Menü anzuzeigen.
- Mit dem zentralen Bedienelement die Funktion auswählen tAn .
- Die seitlichen Tasten ⌄ und ⌃ drücken, um zwischen 8On oder zu wählen OFF .
- Mit der zentralen Taste Folgendes 8On für die Verwendung des Behälters oder OFF den Anschluss an das Wasserversorgungsnetz wählen.
- Nach ein paar Sekunden wird die Einstellung gespeichert und das Display (**13**) zeigt die Temperatur an.

5–6. PROGRAMMIERUNG DER VORBRÜHPHASE

Die Vorbrühphase stellt eine Anfangsphase der Kaffeeextraktion dar, in der eine gewisse Wassermenge vor der Extraktion einige Sekunden lang auf das Kaffeepads ausgegeben wird.
Zur Aktivierung oder Deaktivierung der Vorbrühphase:

- Die Tropfschale (**12**) entfernen.
- Die zentrale Taste am Bedienfeld (**14**) drücken, um auf das Programmiermenü zuzugreifen PrG .
- Die seitlichen Tasten ⌄ und ⌃ verwenden, um die Optionen im Menü anzuzeigen.
- Mit dem zentralen Bedienelement die Funktion auswählen PAF .
- Mit den seitlichen Tasten ⌄ und ⌃ zwischen 8On oder auswählen OFF .
- Die Wahl mit der zentrale Taste bestätigen .
- Ein paar Sekunden nach der letzten Betätigung der Taste wird die Einstellung gespeichert und das Display (**13**) zeigt die Temperatur an.

5–7. VERWENDUNG DES BEHÄLTERFILTERS

Die Maschine ist mit einem Wasserenthärtungsfilter (**26**) ausgestattet, der in den Wasserbehälter (**2**) eingesetzt werden kann. Über das Auswahlmenü kann eine Erinnerung aktiviert werden, die nach etwa zwei Monaten der Nutzung darauf hinweist, dass der Filter ausgetauscht werden muss.

> ⚠ Wenn diese Einstellung aktiviert ist, wird empfohlen, immer das Einblenden des Symbols für H2O den Wassermangel abzuwarten, bevor der Behälter erneut bis zum Höchststand befüllt wird.

Zur Aktivierung der Erinnerung ist wie folgt vorzugehen:

- Die Tropfschale (**12**) entfernen.
- Die zentrale Taste am Bedienfeld (**14**) drücken, um auf das Programmiermenü zuzugreifen PrG.

DE

- Die seitlichen Tasten ⊻ und ⊼ verwenden, um die Optionen im Menü anzuzeigen.
- Sobald die Funktion angezeigt wird, diese FAL mit dem zentralen Bedienelement auswählen ⊞.
- Die seitlichen Tasten drücken ⊻ und ⊼ bis die Optionen angezeigt werden 003 und OFF dann mit der zentralen 003 Taste auswählen ⊞.
- Nachdem der Filter (50 l) für rund zwei Monate verwendet wurde, erscheint am Display der Warnhinweis A.11.
- Die Maschine ausschalten, den Filter gemäß den Anweisungen in Kapitel 7-7 austauschen, die Maschine wieder einschalten und die Option wie oben beschrieben über das Filtermenü erneut aktivieren.

DE

6. GEBRAUCH DER MASCHINE

6–1. KAFFEEZUBEREITUNG

Nach Durchführung der in Abschnitt 4.1-4.2 beschriebenen Vorgänge ist die Maschine betriebsbereit.

⚠ Es sollte vermieden werden, die Tassenabstellfläche mit Stoff, Filz usw. abzudecken.

- Setzen Sie den Filtereinsatz (**20-21**) in den entsprechenden Sitz des Siebträgers **(11-22)** ein.
- Geben Sie eine Dosis an Kaffeemehl in den jeweiligen Filtereinsatz für 1 - 2 Tassen (7 - - 16 g) je nach ausgewähltem Filter ein (**20**-**21**).
- Streichen Sie den Kaffee glatt und pressen Sie ihn mit dem Tamper (**18**), beseitigen Sie eventuelle Kaffeerückstände vom Rand des Filtereinsatzes, setzen Sie den Siebträger in die Brühgruppe (**10**) ein und fixieren Sie diesen durch eine Rechtsdrehung bis zum Anschlag.
- Stellen Sie die Tassen unter die Ausläufe des Siebträgers und aktivieren Sie die Ausgabe durch Bewegen des Hebels (**15**) nach oben.

ℹ **SHOT TIMER**
Während der Ausgabe wird am Display (**13**) die Zeit für die Kaffeeausgabe angezeigt. Am Ende bleibt die Gesamtzeit für 4 Sekunden sichtbar.

- Sobald die gewünschte Kaffeemenge erreicht ist, unterbrechen Sie die Kaffeeausgabe durch Bewegen des Hebels nach unten.
- Für die Zubereitung von weiterem Kaffee, lösen Sie den Siebträger **(11-22)** von der Brühgruppe durch eine Linksdrehung, entfernen Sie den Kaffeesatz und wiederholen Sie die oben beschriebenen Vorgänge.

⚠ Um Verbrennungen zu vermeiden, wird empfohlen, die Brühgruppe, die Dampf-/Wasserlanzen und die entsprechenden Ausgaben nicht zu berühren.

ℹ Bei einer neuen Maschine kann es vorkommen, dass der Siebträger, wie unter Abb. 3 angegeben, nicht ausgerichtet ist (senkrecht zur Maschine positioniert ist), was jedoch nicht die Funktionsweise beeinträchtigt. Schon nach einer kurzen Gebrauchszeit versetzt sich der Siebträger nach und nach in die richtige Position.
D = Position des geschlossenen Siebträgers bei der neuen Maschine
E = Position des geschlossenen Siebträgers nach einem kurzzeitigen Gebrauch der Maschine.

- Der Kaffee muss frisch gemahlen werden, d. h., in dem Moment, in dem er ausgegeben werden soll, da er in gemahlenem Zustand innerhalb kurzer Zeit sein Aroma verliert. Ist er zu grob gemahlen, erhält man einen hellen, leichten Kaffee ohne Crema; bei zu fein gemahlenem Kaffee zeigt sich der Espresso dunkel und stark mit wenig Crema.
- Warme Tassen tragen dazu bei, den soeben ausgegebenen Kaffee auf der richtigen Temperatur zu halten. Daher wird empfohlen, die auf dem entsprechenden Tassenwärmer (**3**) vorgewärmten Tassen zu verwenden.
- Der Pumpendruck kann während der Ausgabe auf dem Manometer (**4**) abgelesen werden. Der richtige Druck für die Kaffeeausgabe beträgt 8-9 bar.

6–2. HEISSWASSERZUBEREITUNG

- Stellen Sie den Behälter unter die Heißwasserdüse (**8**) und betätigen Sie den Hebel (**5**) des Wasserventils, um das heiße Wasser auszugeben.
- Nach Erreichen der gewünschten Wassermenge, die Ausgabe durch Betätigen des Ventils (**5**) beenden.

Es wird eine max. Ausgabe von ca. 200 ml Wasser empfohlen.

6–3. DAMPFAUSGABE

- Lassen Sie vor dem Erhitzen eines Getränks vorsichtig etwas Dampf aus der Dampflanze (**9**), indem Sie den Hebel (**6**) betätigen.
- Geben Sie das zu erhitzende Getränk in ein Milchkännchen, tauchen Sie die Dampflanze (**9**) ein und öffnen Sie die Düse durch Betätigen des entsprechenden Hebels (**6**).
- Nachdem das Getränk die gewünschte Temperatur erreicht hat, schließen Sie die Düse (**6**).

Aufschäumen von Milch für die Zubereitung von Cappuccino:

- Füllen Sie einen Behälter teilweise mit kalter Milch.
- Stellen Sie den Behälter mit der Milch unter die Dampflanze (**9**) und tauchen Sie die Dampflanze einige Millimeter tief in die Milch ein.
- Das Dampfventil (**6**) aktivieren und den Behälter langsam von unten nach oben bewegen, um einen cremigen Milchschaum zu erhalten.
- Sobald sich das Milchvolumen verdoppelt hat, tauchen Sie die Dampflanze ganz tief ein und erhitzen Sie die Milch.
- Die Ausgabe mittels Dampfventil (**6**) stoppen.

Verbrennungsgefahr! Am Anfang der Ausgabe können kurzer Heißwasserspritzer erzeugt werden. Die Ausgabedüse kann hohe Temperaturen erreichen: Nicht mit den Händen anfassen.

Nach dem Erhitzen der Flüssigkeit ist es ratsam, die Dampflanze durch Öffnen des Dampfventils für einige Sekunden durchzuspülen.

7. REINIGUNG UND WARTUNG

Die Bauteile nicht in der Spülmaschine reinigen.

7–1. REINIGUNG DER DAMPFLANZE UND HEISSWASSERDÜSE

- Reinigen Sie die Dampflanze nach jedem Gebrauch mit einem feuchten Tuch, um zu vermeiden, dass sich

DE

der Geschmack der zu erhitzenden Getränke ändert und die Öffnungen der Düse der Dampflanze verstopfen. Lassen Sie dabei einen kleineren Dampfstrahl austreten.

7–2. REINIGUNG DES BRÜHGRUPPENKÖRPERS

- Nehmen Sie den Siebträger aus der Brühgruppe und reinigen Sie die Dichtung mit der im Lieferumfang enthaltenen Bürste (**16**).
- Setzen Sie den mitgelieferten Blindfilter (**24**) in den Siebträger (**22-11**) ein.
- Geben Sie einen Löffel Reinigungspulver für Kaffeemaschinen hinein und befestigen Sie den Siebträger an der Brühgruppe.
- Aktivieren Sie die Ausgabe durch Betätigung des Hebels (**15**) und unterbrechen Sie diese nach rund 15-20 Sekunden.
- Wiederholen Sie die Ausgabe 10 Mal, um die ordnungsgemäße Beseitigung der Verunreinigungen zu gewährleisten.
- Nach Herausnahme des Siebträgers aus der Brühgruppe aktivieren Sie mehrmals die Ausgabe, um eventuelle Rückstände aus dem Brühkopf und der Brühgruppe zu entfernen.

Nach einer längeren Nichtnutzung der Maschine empfiehlt es sich, etwas Wasser aus der Brühgruppe und den Lanzen auslaufen zu lassen, um eventuelle Ablagerungen zu beseitigen.

7–3. REINIGUNG DER FILTER UND SIEBTRÄGER

- Bereiten Sie etwa einen Liter kochendes Wasser mit vier Teelöffeln Reinigungsmittel für Kaffeemaschinen in einem geeigneten Behälter zu und geben Sie die Filter und Siebträger (Griff ausgeschlossen) für 20-30 Minuten hinein; danach sind sie unter laufendem Wasser gut abzuspülen.

7–4. REINIGUNG DER UNTEREN ABLAUFSCHALE

Ziehen Sie die untere Ablaufschale (**12**) heraus und reinigen Sie sie. Danach spülen Sie diese unter laufendem Wasser ab.

7–5. REINIGUNG DES GEHÄUSES

Für den Erhalt der Außenflächen müssen diese regelmäßig mit einem weichen und feuchten Tuch gereinigt werden.

7–6. AUSTAUSCH DER DICHTUNG DER BRÜHGRUPPE (Abb. 4)

Es wird empfohlen, die Dichtung der Brühgruppe auszutauschen, wenn:

- Der Griff des Siebträgers weit über die zentrale Position herausragt.
- Der Kaffee während der Ausgabe aus den Rändern heraustropft, obwohl keine Kaffeerückstände am Rand des Filters und auf der Dichtung selbst vorhanden sind.

Zum Austausch wie folgt vorgehen:

- Stellen Sie sicher, dass die Maschine ausgeschaltet ist, und ziehen Sie den Netzkabel aus der Steckdose.
- Entfernen Sie mit einem flachen Schraubendreher die Dichtung (G) und den Brühkopf (F).
- Nach dem Entfernen der Dichtung und des Brühkopfes, den Sitz vor dem Einsetzen der neuen Dichtung reinigen.
- Nach dem Einsetzten der neuen Dichtung, setzen Sie den Siebträger ohne Filtereinsatz durch Rechtsdrehung auf die Brühgruppe ein und bewegen Sie diesen solange, bis die Dichtung richtig positioniert ist.

7–7. WECHSEL DES BEHÄLTERFILTERS

Der Wasserfilter für Kaffeemaschinen verbessert die Qualität des verwendeten Wassers, indem er den Kalkgehalt reduziert und so den Geschmack des Kaffees hervorhebt und sein Aroma bewahrt. Auch trägt er dazu bei, die Leistung und Effizienz der Maschine zu verbessern und Fehlfunktionen aufgrund von Kalkablagerungen zu verhindern.

Folgendermaßen vorgehen:

- Den Filter aus der Verpackung nehmen.
- Die Datumsscheibe drehen, damit die nächsten zwei Verwendungsmonate angezeigt werden.

Der Filter hat eine Lebensdauer von zwei Monaten (50 l) bei normalem Einsatz. Wird die Maschine jedoch mit installiertem Filter nicht genutzt, hat dieser eine Lebensdauer von maximal 3 Wochen.

- Zur Aktivierung des Filters das Leitungswasser wie in Abbildung 6 gezeigt in die Filteröffnung fließen, bis das Wasser regelmäßig austritt, und ihn mindestens eine Minute (mindestens 500 ml) lang so belassen.
- Den Maschinenbehälter herausnehmen und mit Wasser füllen.
- Den Filter in den Behälter einsetzen und etwa zehn Sekunden lang vollständig eintauchen, wobei er gekippt werden muss, um eventuelle Luftblasen austreten zu lassen. Den Filter beim Eintauchen ins das Wasser leicht drücken, um die im Filter enthaltene Luft auszustoßen.
- Den Filter in die entsprechende Aufnahme einsetzen und bis zum Anschlag hineindrücken.
- Den Behälter mit dem Deckel verschließen, dann wieder in die Maschine einsetzen und befestigen.
- Abschließend das in Abschnitt 5.7 beschriebene Verfahren befolgen.

DE

DE

8. URSACHEN FÜR FEHLFUNKTIONEN ODER STÖRUNGEN

PROBLEM	URSACHE	LÖSUNG
Die Maschine funktioniert nicht und das Display schaltet nicht ein	1. Kein Strom 2. Der Stecker des Netzkabels ist nicht richtig eingesteckt 3. Das Netzkabel ist beschädigt	1. Stromversorgung überprüfen 2. Den Stecker des Netzkabels richtig in die Steckdose einstecken 3. Wenden Sie sich für den Austausch des Netzkabels an den Kundendienst
Das Display ist eingeschaltet, doch das Wasser wird nicht erhitzt	1. Die Thermostate funktionieren nicht 2. Das Heizelement ist unterbrochen oder defekt	1. Wenden Sie sich an den Kundendienst 2. Wenden Sie sich an den Kundendienst
Während der Ausgabe kommt kein Kaffee heraus	1. Wassertank ist leer 2. Der Kaffee ist zu fein gemahlen 3. Die Kaffeemenge ist zu viel 4. Der Kaffee ist zu stark gepresst 5. Die Ausgabe konnte nicht erfolgen 6. Brühkopf verschmutzt	1. Wassertank befüllen 2. Durch eine gröbere Mahlung ersetzen 3. Die Kaffeemenge im Filtereinsatz verringern 4. Das Kaffeemehl weniger anpressen 5. Siehe Abschnitt 4 6. Den Brühkopf reinigen oder austauschen
Lautes Pumpengeräusch	1. Die Pumpe schaltet sich nicht ein	1. Siehe Abschnitt 4 „Erstinbetriebnahme”
Der Kaffee läuft zu heraus	1. Der Kaffee wurde zu grob gemahlen 2. Die Kaffeemenge ist unzureichend 3. Der Kaffee ist nicht ausreichend gepresst 4. Kaffee alt oder nicht geeignet	1. Das Kaffeemehl muss feiner sein 2. Die Kaffeedosis erhöhen 3. Das Kaffeemehl stärker anpressen 4. Verwenden Sie anderen frisch gemahlenen Kaffee

Der Kaffee läuft nur tröpfchenweise heraus	1. Der Kaffee ist zu fein gemahlen 2. Die Kaffeemenge ist zu viel 3. Der Kaffee wurde zu stark gepresst	1. Der Kaffee muss gröber gemahlen sein 2. Die Kaffeemenge verringern 3. Das Kaffeemehl weniger anpressen
Der Kaffee läuft zwischen der Brühgruppe und dem Siebträger heraus	1. Der Siebträger wurde nicht korrekt eingesetzt 2. Kaffeemenge im Filtereinsatz zu viel 3. Der Rand des Siebträgers wurde nicht gesäubert 4. Die Dichtung der Brühgruppe ist verschlissen	1. Korrekt einsetzen 2. Die Kaffeemenge verringern 3. Die Kaffee-Rückstände vom Rand des Siebträgers entfernen, die Dichtung der Brühgruppe reinigen 4. Wenden Sie sich an den Kundendienst
Es bildet sich keine Crema auf dem kalten Kaffee	1. Die Kaffeemischung ist nicht für den Maschinentyp geeignet 2. Der Mahlgrad ist nicht richtig 3. Die Kaffeemenge ist unzureichend	1. Verwenden Sie anderen frisch gemahlenen Kaffee 2. Den Mahlgrad des Kaffees einstellen 3. Die Kaffeemengen erhöhen und auf angemessene Weise pressen
Der Kaffee läuft zu kalt aus	1. Die Maschine hatte nicht die richtige Temperatur 2. Fehlende Vorwärmung des Siebträgers 3. Fehlende Vorwärmung der Tassen 4. Das Thermostat arbeitet nicht innerhalb der optimalen Werte	1. Die Angaben in Abschnitt 4.1 – 4.2 befolgen 2. Der Siebträger muss gleichzeitig mit dem Wasser erwärmt werden, siehe Abschnitt 4.1 - 4.2 3. Die Tassen auf dem entsprechenden Tassenwärmer (**3**) auf angemessene Weise erwärmen 4. Wenden Sie sich an den Kundendienst
Der Kaffee ist zu heiß	1. Das Thermostat arbeitet nicht innerhalb der optimalen Werte	1. Wenden Sie sich an den Kundendienst
Die Maschine erzeugt keinen Dampf	1. Die Ausgabe konnte nicht erfolgen 2. Die Öffnung am Ende der Dampflanze/Düse ist verstopft 3. Wassertank ist leer	1. Siehe Abschnitt 4 2. Die Öffnung mithilfe einer Nadel reinigen 3. Siehe Abschnitt 4

DE

DISPLAY-FEHLER	URSACHE	LÖSUNG
Am Display wird A.01 angezeigt	1. Fehler der Sonde	1. Die Maschine aus- und wieder einschalten
Am Display wird A.10 angezeigt	1. Timeout Kesselbefüllung	1. Die Maschine aus- und wieder einschalten
Am Display wird Er.1 angezeigt	1. Standby- und ECO-Modus sind gleichzeitig aktiviert	1. Den ECO-Modus deaktivieren
Am Display wird Er.2 angezeigt	1. ECO- und Standby-Modus sind gleichzeitig aktiviert	1. Den Standby-Modus deaktivieren
Am Display wird H20 angezeigt	1. Wasserbehälter (**3**) fehlt oder ist nicht richtig eingesetzt oder enthält keine ausreichende Wassermenge für die Kaffeeausgabe.	1. Bei Bedarf, die korrekte Positionierung des Wasserbehälters überprüfen
Am Display wird A11 angezeigt	1. Alarm für Filterwechsel	1. Wie in Abschnitt 7.7 beschrieben vorgehen

DE

Beste klant,
Bedankt voor de aankoop van ons product, ontworpen op basis van de nieuwste technologische ontwikkelingen. Door de eenvoudige handelingen voor het juiste gebruik van ons product zorgvuldig uit te voeren en de belangrijkste veiligheidseisen die in deze handleiding worden aangegeven in acht te nemen, kunt u het beste uit het product halen en jaar na jaar de uitzonderlijke betrouwbaarheid ervan ervaren. Mocht de machine toch niet goed werken, dan kunt u altijd rekenen op het netwerk van servicecentra die direct tot uw beschikking staan.

SYMBOLEN DIE IN DEZE HANDLEIDING WORDEN GEBRUIKT
Belangrijke waarschuwingen worden met deze symbolen aangeduid. Inachtneming van deze waarschuwingen is absoluut noodzakelijk.

NL

	Lees voor ingebruikname de gebruiksaanwijzing aandachtig door.
	Let op! Bijzonder belangrijke en/of gevaarlijke handelingen.
	Informatie (handig voor het gebruik van het apparaat).
	Suggesties.
	Handelingen die door de gebruiker kunnen worden uitgevoerd.
	Handelingen die uitsluitend mogen worden uitgevoerd door een gekwalificeerd technicus.

INHOUDSOPGAVE

1. INLEIDING OP DE HANDLEIDING 72

2. WAARSCHUWINGEN 72

2–1. VEILIGHEIDSWAARSCHUWINGEN 72
2–2. BEOOGD GEBRUIK VAN DE MACHINE 74
2–3. VERWIJDERING 74
2–4. RESTRISICO'S 74

3. BESCHRIJVING 74

3–1. BESCHRIJVING VAN HET PRODUCT 74

4. EERSTE INBEDRIJFSTELLING 75

4–1. SELECTIE VAN DE WATERVOORZIENING 75
4–2. INBEDRIJFSTELLING 76

5. MACHINE-INSTELLINGEN 76

5–1. BOILERTEMPERATUUR 77
5–2. ECO-MODUS 77
5–3. STAND-BYMODUS 78
5–4. INSTELLING VAN MEETEENHEID IN ‘GRADEN’ 78
5–5. WATERTOEVOERMODUS 79
5–6. PROGRAMMERING VAN DE PREINFUSIE 79
5–7. GEBRUIK VAN HET RESERVOIRFILTER 79

6. GEBRUIK VAN DE MACHINE 80

6–1. KOFFIEBEREIDING EN -AFGIFTE 80
6–2. AFGIFTE VAN HEET WATER 81
6–3. STOOMAFGIFTE 81

7. REINIGING EN ONDERHOUD 81

7–1. REINIGING HEETWATER- EN STOOMPIJPJES 81
7–2. REINIGING BEHUIZING ZETGROEP EN SPROEIKOPPEN 81
7–3. REINIGING FILTERS EN FILTERDRAGERS 82
7–4. REINIGING ONDERSTE LEKBAK 82
7–5. REINIGING VAN DE BEHUIZING 82
7–6. VERVANGEN PAKKING ZETGROEP 82
7–7. VERVANGEN VAN HET RESERVOIRFILTER 82

8. OORZAKEN VAN GEBREKEN OF STORINGEN 83

NL

1. INLEIDING OP DE HANDLEIDING

Deze handleiding maakt deel uit van de machine en moet zorgvuldig worden doorgelezen en te allen tijde kunnen worden geraadpleegd; de handleiding moet gedurende de gehele levenscyclus van de machine.

Er staat informatie in over het juiste gebruik van de machine, de reiniging, het onderhoud en belangrijke instructies voor het uitvoeren van handelingen die met bijzondere zorg moeten worden uitgevoerd en voor eventuele restrisico's.

De handleiding is gebaseerd op de technologische ontwikkelingen ten tijde van de totstandkoming ervan; de fabrikant behoudt zich het recht voor om noodzakelijke technische wijzigingen in diens producten aan te brengen en de handleidingen bij te werken zonder de verplichting om eerdere versies te herzien.

LA PAVONI S.p.A. wijst elke verantwoordelijkheid af voor eventuele schade die direct of indirect kan ontstaan aan personen of zaken als gevolg van:

- het niet voldoen aan alle eisen van de veiligheidsvoorschriften;
- verkeerde installatie;
- stroomstoringen;
- oneigenlijk of onjuist gebruik van de machine;
- gebruik dat niet in overeenstemming is met wat er in deze handleiding staat;
- gebrekkig of onjuist onderhoud;
- wijzigingen aan de machine of welke ongeoorloofde ingreep dan ook;
- gebruik van niet-originele of niet-modelspecifieke onderdelen;
- het geheel of gedeeltelijk niet naleven van de instructies;
- uitzonderlijke omstandigheden.

2. WAARSCHUWINGEN

2–1. VEILIGHEIDSWAARSCHUWINGEN

- De gebruiker moet zich houden aan de veiligheidsvoorschriften die gelden in het land waar het apparaat wordt gebruikt, naast de regels die op het gezond verstand gebaseerd zijn en de voorschriften die in deze handleiding worden voorgeschreven.
- Om een goede werking van de machine te garanderen en ervoor te zorgen dat de eigenschappen ervan behouden blijven, is het raadzaam de juiste omgevingscondities te controleren (de omgevingstemperatuur moet tussen 5° en 35 °C liggen). Het gebruik van de machine op plaatsen waar waterstralen worden gebruikt of in een buitenomgeving die onderhevig is aan weersinvloeden (zon, regen, enz.) moet worden vermeden.
- Controleer na het uitpakken van de machine of deze intact en onbeschadigd is.
- Verpakkingsonderdelen moeten bij de juiste afvalverwijderingscentra worden ingeleverd en mogen in geen geval onbeheerd of binnen het bereik van kinderen, dieren of onbevoegden worden achtergelaten.
- Controleer voor ingebruikname van de machine of de voedingsspanning die op het typeplaatje aan de onderkant van de machine staat, de voedingsspanning is die in het land wordt gebruikt.
- Het gebruik van dit apparaat is toegestaan voor kinderen vanaf 8 jaar, mits ze onder toezicht staan of ze instructies verkregen hebben over het

NL

veilige gebruik van het apparaat en de betrokken risico's begrijpen.

- Houd het apparaat en de voedingskabel buiten bereik van kinderen jonger dan 8 jaar.
- Kinderen mogen niet met het apparaat spelen.
- Personen met beperkte fysieke, geestelijke of zintuiglijke capaciteiten, of personen die geen ervaring in en kennis hebben van het gebruik van elektrische apparatuur, mogen het apparaat alleen gebruiken onder toezicht van of nadat ze over het veilige gebruik zijn geïnstrueerd door iemand die voor hun veiligheid instaat en als ze zich bewust zijn van de bijbehorende gevaren.
- Dompel de machine niet onder in water.
- Plaats het apparaat op een veilige plaats, op een stevige ondergrond, uit de buurt van warmtebronnen en buiten het bereik van kinderen.
- Gebruik het apparaat niet in een nis.
- Zorg ervoor dat de aan/uit-schakelaar in de uit-stand staat voordat u de machine aansluit of loskoppelt.
- Gebruik het apparaat niet als het niet goed werkt of als het netsnoer of de stekker beschadigd is. Neem contact op met een servicecentrum als het netsnoer beschadigd is.
- Raak hete oppervlakken (filterdrager, boiler, stoompijpje, zetgroep) niet aan om brandwonden te voorkomen.
- Verwijder de filterdrager niet tijdens de afgifte van koffie om brandwonden te voorkomen.
- Plaats in geen geval uw handen onder de zetgroep en het stoompijpje, want de vloeistof of stoom die eruit komt is erg heet en kan brandwonden veroorzaken.
- De koffiemachine niet gebruiken in combinatie met onderdelen of accessoires van andere fabrikanten.
- Gebruik uitsluitend originele reserveonderdelen van de fabrikant. Het gebruik van reserveonderdelen die niet door de fabrikant worden aanbevolen zou brand, elektrische schokken of persoonlijk letsel kunnen veroorzaken.
- Pas op dat u de machine niet zonder water gebruikt om het verwarmingselement niet te beschadigen.
- Schakel de machine uit in geval van storingen of niet goed functioneren om schade te voorkomen en neem contact op met een erkend servicecentrum om versleten of beschadigde onderdelen te vervangen door originele reserveonderdelen.
- Als er ongeautoriseerde reparaties aan de machine worden uitgevoerd of niet-originele reserveonderdelen worden gebruikt, vervallen de garantievoorwaarden en behoudt de fabrikant zich het recht voor om de geldigheid ervan niet meer te erkennen.
- Gebruik de machine niet buitenshuis.
- Gebruik de machine niet voor andere doeleinden dan waarvoor deze is gemaakt.
- Gebruik in geval van brand blusmiddelen met kooldioxide (CO_2). Gebruik geen water of brandblussers die met stoom werken.
- Zet voordat u reinigings- en onderhoudswerkzaamheden uitvoert de machine uit door de aan/uit-schakelaar in de uit-stand te zetten en de stekker uit het stopcontact te halen zonder aan het netsnoer te trekken.
- Reinig nooit met bijtende schoonmaakmiddelen of gereedschap dat krassen kan veroorzaken. Een zachte, met water bevochtigde doek is

NL

voldoende.

- Het oppervlak van de verwarmingselementen blijft heet na gebruik en de buitenkant van de machine kan warmte vasthouden.
- Reiniging en onderhoud mogen niet zonder toezicht worden uitgevoerd door kinderen.

2–2. BEOOGD GEBRUIK VAN DE MACHINE

Deze machine is geschikt voor de huishoudelijke bereiding van espressokoffie met koffiemelange, voor de afname en afgifte van heet water en/of stoom.

De gebruiker moet de instructies in de handleiding zorgvuldig hebben gelezen en goed hebben begrepen om de machine goed te laten werken.

Dit apparaat is bedoeld voor huishoudelijk gebruik
en soortgelijke toepassingen zoals:
– in personeelskeukens van winkels, kantoren en andere werkomgevingen;
– op boerderijen;
– door gasten in hotels, motels en andere woonomgevingen;
– in bed and breakfast-omgevingen.

Bij oneigenlijk gebruik vervalt elke vorm van garantie en wijst de fabrikant alle verantwoordelijkheid af voor persoonlijk letsel of materiële schade.

Onder oneigenlijk gebruik wordt verstaan:

- elk gebruik anders dan wat is aangegeven;
- elke ingreep aan het apparaat die in strijd is met de aanwijzingen in deze handleiding;
- elk gebruik na geknoei met onderdelen of veiligheidsvoorzieningen;
- het gebruik van het apparaat buitenshuis.

2–3. VERWIJDERING

Elektrische apparaten mogen niet samen met het huishoudelijke afval verwijderd worden. Voor de apparaten met dit symbool is de Europese Richtlijn 2012/19/EU van toepassing. Alle elektrische en elektronische apparaten die niet meer worden gebruikt, mogen niet bij het huisvuil worden gestopt, maar moeten worden gescheiden en naar een erkend afvalverwijderingscentrum worden gebracht. Door een correcte verwijdering van het apparaat worden gezondheids- en milieurisico's vermeden. Voor nadere inlichtingen omtrent de verwijdering van het afgedankte apparaat, informeer bij uw gemeente, de milieustraat of de winkel waar het apparaat gekocht werd.

2–4. RESTRISICO'S

De gebruiker kan niet worden beschermd tegen de directe stoom- of heetwaterstraal, dus wees uiterst voorzichtig tijdens de bediening om brandwonden te voorkomen.

De fabrikant wijst alle aansprakelijkheid af voor schade aan eigendommen, personen of dieren veroorzaakt door ingrepen op de machine door personen die niet gekwalificeerd of niet geautoriseerd zijn voor deze taken.

3. BESCHRIJVING

3–1. BESCHRIJVING VAN HET PRODUCT

1. Hoofdschakelaar
2. Waterreservoir

3. Passieve kopjeswarmer
4. Manometer met dubbele schaal
5. Heetwaterhendel
6. Stoomhendel
7. Rooster lekbak
8. Heetwaterpijpje
9. Stoompijpje
10. Zetgroep
11. Filterdrager met dubbele uitloop
12. Lekbak
13. Display
14. Bedieningspaneel
15. Hendel zetgroep
16. Reinigingsborsteltje
17. Aansluitslang waterleiding
18. Tamper
19. Maatschepje
20. 1-kopsfilter 7 g
21. 2-kopsfilter 16 g
22. Filterdrager met enkele uitloop
24. Blindfilter
25. Siliconenslang voor waterafvoer
26. Waterontharding sfilter

4. EERSTE INBEDRIJFSTELLING

Volg zorgvuldig de onderstaande instructies om de espressomachine in gebruik te nemen:

- Open de buitenverpakking, haal de koffiemachine eruit en controleer of deze in goede staat verkeert.
- Plaats de machine op een horizontaal oppervlak.

4–1. SELECTIE VAN DE WATERVOORZIENING

4.1A GEBRUIK VAN HET RESERVOIR

- Als u besluit het reservoir (**2**) te gebruiken, haal het er dan uit en spoel het af.
- Vul het reservoir met schoon water, zet het terug op zijn plaats. Plaats het kopjeswarmerrek (**3**).

4.1 B WATERAANSLUITING

- De machines kunnen worden gebruikt met aansluiting op de waterleiding met behulp van de bijgeleverde speciale slang (**17**).
- Sluit de slang (**17**) aan op de koppeling (C) onder de machine en sluit deze vervolgens aan op de waterleiding (Afb. 1), zorg ervoor dat de hoofdkraan na het aansluiten open staat voordat u de machine inschakelt.

- Het is raadzaam om een waterontharder te installeren voor de watertoevoer van de machine.
- Zorg ervoor dat de waterleiding waarop de machine wordt aangesloten een drinkwaterleiding is.
- De aansluiting op de waterleiding van dit apparaat moet in overeenstemming zijn met de nationale wetgeving van het land van gebruik.
- De druk van het water dat de machine binnenkomt mag niet hoger zijn dan 0,65 MPa.
- Wat de leidingdruk betreft, is het aan te bevelen om bij een druk van meer dan 0,5 MPa (5 bar) een gebalanceerd reduceerventiel voor hoge druk te installeren.

Het water kan rechtstreeks in de afvoerleiding worden geloosd (Afb. 1) door de dop (A) van de opvangbak (**12**) te verwijderen en de siliconenslang (**25**) aan te sluiten op de opvangbak (B).

Alvorens verder te gaan met de elektrische aansluiting, moet u zich ervan vergewissen dat de netspanning overeenkomt met de kenmerken die zijn aangegeven op het typeplaatje aan de onderkant van de machine.

NL

NL

4–2. INBEDRIJFSTELLING

- Steek de stekker in het stopcontact.
- Schakel de machine in door de aan/uit-schakelaar (**1**) in stand "I" te zetten. Wacht ongeveer 2 seconden zodat het systeem een controle kan uitvoeren. Het oplichten van het display (**13**) en de weergave van de tekst HEB bevestigen dat er stroomtoevoer is.

Alleen als de wateraansluiting wordt gebruikt:
- Verwijder de lekbak (**12**).
- Druk op de middelste toets van het bedieningspaneel (**14**) om het programmeermenu te openen.
- Gebruik de zijknoppen om de menu-opties weer te geven.
- Selecteer met de centrale knop de functie 'tan'.
- Gebruik de zijknoppen en selecteer, met behulp van de middelste toets, OFF.
- Na een paar seconden worden de gegevens opgeslagen.

- De machine vult zelfstandig water bij in de boiler. De controle en eventuele bijvulling van het waterniveau in de boiler gebeurt automatisch.

In de inbedrijfstellingsfase van de machine kan fout A.10 (laadfout) optreden. Schakel de machine uit en weer in.

- Plaats de filterhouder en plaats een bak van ongeveer 200 ml onder het apparaat.
- Voer een afgifte uit via de hendel (**15**) om de warmtewisselaar op de juiste manier te vullen.
- Wacht tot het water uit de zetgroep stroomt en breng de hendel (**15**) na ongeveer 5 seconden volledig naar beneden om de afgifte te stoppen.
- De eerste opwarmfase wordt aangegeven door drie horizontale streepjes die knipperen totdat de temperatuur wordt weergegeven.

Deze fase kan enkele minuten duren.

- Tijdens de ingebruikname: wanneer de manometer (**4**) een druk in de boiler van ongeveer 0,5 bar aangeeft, haalt u langzaam de stoomhendel (**6**) over om de lucht in de boiler te laten ontsnappen en wacht u tot er stoom uit het stoompijpje (**9**) begint te komen, voordat u hem weer sluit.
- Wacht vervolgens tot de machine een werkdruk van 1,1 – 1,3 bar bereikt en controleer de boilerdruk op de manometer (**4**).
- De machine is nu klaar voor gebruik.

De machine is uitgerust met een veiligheidsvoorziening die de hoeveelheid water in het reservoir (**2**) controleert en een eventueel tekort aangeeft H2O via een alarm op het display (**13**). Bij te weinig water in het reservoir (**2**) worden automatisch alle machinefuncties uitgeschakeld.

5. MACHINE-INSTELLINGEN

Via een programmeermenu dat op het display (**13**) kan worden weergegeven, kunt u het volgende instellen:
- Boilertemperatuur
- Eco-modus
- Stand-bymodus
- Instelling van meeteenheid in 'graden'
- Watertoevoermodus
- Programmering pre-infusie

- Gebruik van het reservoirfilter

Om het programmeermenu te openen, verwijdert u de lekbak (**12**) en drukt u op de middelste toets van het bedieningspaneel (**14**).

5–1. BOILERTEMPERATUUR

De machine is uitgerust met een systeem voor het regelen en controleren van de temperatuur in de boiler. Standaard is de temperatuur ingesteld op 121 °C.
Ga als volgt te werk om de temperatuur aan te passen:

- Verwijder de lekbak (**12**).
- Druk op de middelste toets van het bedieningspaneel (**14**) om het programmeermenu te openen .
- Druk nogmaals op de middelste toets van het bedieningspaneel (**14**) om naar de temperatuurselectie te gaan.
- Gebruik de toetsen en om de gewenste temperatuurwaarde in te stellen, van minimaal 116 °C tot maximaal 127 °C.
- Bevestig de gewenste optie met de middelste toets .
- Enkele seconden na het indrukken van deze laatste toets worden de gegevens opgeslagen en toont het display (**13**) de temperatuur.

De temperatuurregeling is ingesteld op de standaardfabrieksinstellingen voor een optimale espresso.

Door de temperatuur van de boiler te wijzigen, verandert ook de druk. Raadpleeg de volgende tabel om het verband tussen temperatuur en druk te bekijken.

Boilertempe-ratuur (°C)	Boilerdruk (bar)
116	0.7
117	0.8
119	0.9
121	1
122	1.1
125	1.3
127	1.5

5–2. ECO-MODUS

In de eco-modus, die wordt geactiveerd na een vooraf ingestelde tijd van inactiviteit, kan de machine de temperatuur van de boiler verlagen tot 75 °C.
U kunt een ander tijdsinterval selecteren voor het activeren van de eco-modus:

- Verwijder de lekbak (**12**).
- Druk op de middelste toets van het bedieningspaneel (**14**) om het programmeermenu te openen .
- Gebruik de toetsen aan de zijkant en om de menu-opties weer te geven.
- Selecteer met de centrale knop de functie .
- Via de knoppen aan de zijkant en kunt u verschillende tijdsintervallen kiezen (off - 10 - 20 - 30 - 40 - 50 - 60 minuten).
- Bevestig uw keuze met de middelste toets .
- Enkele seconden na het indrukken van deze laatste toets worden de gegevens opgeslagen en toont het display (**13**) de temperatuur.

NL

De activeringstijd van de eco-modus begint te lopen vanaf het moment dat de temperatuur van het water in de boiler het instelpunt (121 °C) bereikt.

Bij de eerste inschakeling, als er geen afgifte plaatsvindt, wordt de eco-modus 30 minuten na het bereiken van de ingestelde temperatuur van het water in de boiler (121 °C) geactiveerd, ongeacht het in het menu geselecteerde tijdsinterval.

De eco-modus kan niet tegelijkertijd met de stand-bymodus worden geactiveerd. Als u de eco-modus tegelijk met de stand-bymodus activeert, verschijnt op het display de knipperende tekst 'Er2', die verdwijnt zodra u de stand-bymodus uitschakelt.

NL

5–3. STAND-BYMODUS

De koffiemachine is voorzien van een stand-byfunctie voor langdurig niet-gebruik, om energie te besparen en slijtage van onderdelen te verminderen. Voor het instellen van de tijd voor stand-by gaat u als volgt te werk:

- Verwijder de lekbak (**12**).
- Druk op de middelste toets van het bedieningspaneel (**14**) om het programmeermenu te openen PrG .
- Gebruik de toetsen aan de zijkant en om de menu-opties weer te geven.
- Selecteer met de centrale knop de functie SrB .
- Via de knoppen aan de zijkant en kunt u verschillende tijdsintervallen kiezen (off - 10 - 15 - 20 - 25 - 30 minuten).
- Bevestig uw keuze met de middelste toets .
- Enkele seconden na het indrukken van deze laatste toets worden de gegevens opgeslagen en toont het display (**13**) de temperatuur.

De stand-bytijd wordt geteld vanaf het moment dat de temperatuur van het water in de boiler het instelpunt (121 °C) bereikt.

Bij de eerste inschakeling, als er geen afgifte plaatsvindt, wordt de stand-bystand 30 minuten na het bereiken van de ingestelde temperatuur van het water in de boiler (121 °C) geactiveerd, ongeacht het in het menu geselecteerde tijdsinterval.

De stand-by- en eco-modus kunnen niet tegelijkertijd worden geactiveerd. Als de stand-bymodus wordt geactiveerd terwijl de eco-modus actief is, verschijnt op het display de knipperende melding 'Er1', die verdwijnt zodra de eco-modus wordt uitgeschakeld.

- Om de stand-bymodus te verlaten, hoeft u alleen maar de afgiftehendel (**15**) omhoog te brengen. Hierdoor wordt de temperatuur weer op het display (**13**) weergegeven.

5–4. INSTELLING VAN MEETEENHEID IN 'GRADEN'

U kunt de meeteenheid '°F' of '°C' instellen:

- Verwijder de lekbak (**12**).
- Druk op de middelste toets van het bedieningspaneel (**14**) om het programmeermenu te openen PrG .
- Gebruik de toetsen aan de zijkant en om de menu-opties weer te geven.
- Selecteer met de centrale knop de functie EnG.
- Via de knoppen aan de zijkant en

kiest u tussen 8Ø8 of 8F8 .

- Bevestig uw keuze met de middelste toets ⊞ .
- Enkele seconden na het indrukken van deze laatste toets worden de gegevens opgeslagen en toont het display (**13**) de temperatuur.

5–5. WATERTOEVOERMODUS

Om het apparaat met waterreservoir (**2**) te gebruiken, gaat u als volgt te werk:

- Verwijder de lekbak (**12**).
- Druk op de middelste toets ⊞ van het bedieningspaneel (**14**) om het programmeermenu te openen PrG .
- Gebruik de toetsen aan de zijkant ⊟ en ⊞ om de menu-opties weer te geven.
- Selecteer met de centrale knop de functie EBA .
- Gebruik de toetsen aan de zijkant ⊟ en ⊞ om te kiezen tussen 8Ø8 of 8F8 .
- Selecteer met de middelste knop ⊞ voor gebruik 8Ø8 van het reservoir of 8F8 voor aansluiting op het waternet.
- Na enkele seconden worden de gegevens opgeslagen en toont het display (**13**) de temperatuur.

5–6. PROGRAMMERING VAN DE PRE-INFUSIE

De pre-infusie is een beginfase van het koffie-extractieproces waarin gedurende enkele seconden een kleine hoeveelheid water op de koffiepuck wordt gedoseerd vóór de daadwerkelijke extractie.
Om pre-infusie in of uit te schakelen gaat u als volgt te werk:

- Verwijder de lekbak (**12**).
- Druk op de middelste toets ⊞ van het bedieningspaneel (**14**) om het programmeermenu te openen PrG .
- Gebruik de toetsen aan de zijkant ⊟ en ⊞ om de menu-opties weer te geven.
- Selecteer met de centrale knop de functie PAF .
- Via de knoppen aan de zijkant ⊟ en ⊞ kiest u tussen 8Ø8 of 8F8 .
- Bevestig uw keuze met de middelste toets ⊞ .
- Enkele seconden na het indrukken van deze laatste toets worden de gegevens opgeslagen en toont het display (**13**) de temperatuur.

5–7. GEBRUIK VAN HET RESERVOIRFILTER

De machine is uitgerust met een wateronthardingsfilter (**26**) dat in het waterreservoir kan worden geplaatst (**2**). Via het keuzemenu kunt u een herinnering instellen die u na ongeveer twee maanden gebruik waarschuwt dat het filter moet worden vervangen.

> ⚠ Als deze instelling actief is, raden wij u aan altijd te wachten tot het symbool H2O voor onvoldoende water verschijnt voordat u het reservoir weer tot het maximale niveau vult.

Ga als volgt te werk om de herinnering te activeren:

- Verwijder de lekbak (**12**).
- Druk op de middelste toets ⊞ van het bedieningspaneel (**14**) om het programmeermenu te openen PrG.
- Gebruik de toetsen aan de zijkant ⊟ en ⊞ om de menu-opties weer te geven.
- Zodra de functie wordt weergegeven, FIL selecteer deze dan met de middelste knop ⊞ .
- Druk nogmaals op de zijknoppen ⊟ en ⊞ totdat u de opties 8Ø8 en 8F8 ziet en selecteer vervolgens 8Ø8 met de middelste knop ⊞ .
- Na ongeveer twee maanden gebruik

NL

van het filter (50 l) verschijnt de waarschuwing A.11 op het display.

- Schakel de machine uit, vervang het filter volgens de instructies in hoofdstuk 7-7, schakel de machine vervolgens weer in en activeer optie uit het filtermenu opnieuw volgens de hierboven aangegeven procedure.

6. GEBRUIK VAN DE MACHINE

6–1. KOFFIEBEREIDING EN -AFGIFTE

Na het uitvoeren van de handelingen beschreven in paragraaf 4.1-4.2 is de machine klaar voor gebruik.

Vermijd het afdekken van de kopjeswarmer met textiel, vilt enz.

- Plaats het gewenste filter (**20-21**) in de filterdrager **(11-22)**.
- Vul het filter met een dosis gemalen koffie, genoeg voor 1 of 2 kopjes (7 g - 16 g), afhankelijk van het gekozen filter (**20**-**21**).
- Egaliseer de koffie en druk deze aan met de tamper (**18**), verwijder eventuele koffieresten van de filterrand, plaats de filterdrager in de zetgroep (**10**) en beweeg hem naar rechts om hem vast te zetten.
- Zet de kopjes onder de uitloop van de filterdrager en activeer de afgifte door de hendel omhoog te brengen (**15**).

SHOT TIMER
Tijdens de afgifte toont het display (**13**) de zetduur van de koffie. Na afloop blijft de totale tijd 4 seconden zichtbaar.

- Zodra de gewenste hoeveelheid koffie is bereikt, onderbreekt u de afgifte door de hendel weer naar beneden te bewegen.
- Om meer koffie te zetten haalt u de filterdrager **(11-22)** uit de zetgroep door hem naar links te bewegen, verwijdert u het koffiedik en herhaalt u bovenstaande handelingen.

Om brandwonden te voorkomen, wordt aangeraden geen contact te maken met de zetgroep, de stoom- en waterpijpjes of met de bijbehorende uitlopen.

Wanneer de machine nieuw is, kan de filterdrager verkeerd zijn uitgelijnd (loodrecht op de machine) zoals weergegeven in afbeelding 3; dit heeft echter geen invloed op de werking van de machine. Na een korte gebruiksperiode zal de filterdrager geleidelijk aan in de juiste positie komen te staan.
D = Positie van de gesloten filterdrager als de machine nieuw is
E = Positie van de gesloten filterdrager na een korte gebruiksperiode van de machine.

- Het malen moet op het moment van gebruik gebeuren, omdat gemalen koffie binnen korte tijd zijn aroma verliest; als de maling te grof is krijgt u lichte en slappe koffie zonder crème en als de maling te fijn is krijgt u donkere en sterke koffie met weinig crème.
- Warme kopjes helpen om de vers gezette koffie op de juiste temperatuur te houden. Het wordt daarom aanbevolen om kopjes te gebruiken die vooraf zijn voorverwarmd op de speciale kopjeswarmer (**3**).
- De pompdruk kan tijdens de afgifte op de manometer (**4**) worden afgelezen. De juiste druk voor koffieafgifte is 8-9 bar.

6–2. AFGIFTE VAN HEET WATER

- Plaats een kannetje onder het heetwaterpijpje (**8**) en haal de hendel (**5**) van de kraan over voor de afgifte van heet water.
- Stop de afgifte via de kraan (**5**) wanneer de gewenste hoeveelheid water is bereikt.

Aanbevolen wordt een maximale afgifte van ongeveer 200 ml water.

6–3. STOOMAFGIFTE

- Laat vóór het verwarmen van een drank voorzichtig wat stoom uit het stoompijpje (**9**) ontsnappen door de hendel (**6**) over te halen.
- Giet de te verwarmen drank in een melkkannetje, dompel het stoompijpje (**9**) onder en open de kraan door de daarvoor bestemde hendel (**6**) over te halen.
- Sluit de kraan (**6**) zodra de gewenste temperatuur van de drank is bereikt.

Voor het opkloppen van melk voor de cappuccino gaat u als volgt te werk:

- Vul een kannetje gedeeltelijk met koude melk.
- Zet het kannetje met de melk onder het stoompijpje (**9**) en dompel het pijpje enkele millimeters onder in de melk.
- Bedien de stoomkraan (**6**) en beweeg het kannetje langzaam van beneden naar boven om romiger schuim te krijgen.
- Als het melkvolume is verdubbeld, dompelt u het stoompijpje diep onder om de melk te verwarmen.
- Stop de afgifte via de stoomkraan (**6**).

Gevaar voor brandwonden! Bij het begin van het afgifteproces kan er wat heet water spatten. Het afgiftepijpje kan erg heet worden: raak het niet rechtstreeks aan.

Na het verwarmen van de vloeistof wordt aanbevolen om het stoompijpje door te spoelen door de kraan een paar seconden te openen.

7. REINIGING EN ONDERHOUD

Was de onderdelen niet in de vaatwasser.

7–1. REINIGING HEETWATER- EN STOOMPIJPJES

- Na ieder gebruik zorgvuldig afnemen met een vochtige doek en een kleine stoomstraal laten ontsnappen om te voorkomen dat de smaak van de te verwarmen dranken verandert en de openingen van de pijpjes verstopt raken.

7–2. REINIGING BEHUIZING ZETGROEP EN SPROEIKOPPEN

- Haal de filterdrager uit de zetgroep en reinig de behuizing van de zetgroep met het bijgeleverde borsteltje (**16**).
- Plaats het bijgeleverde blindfilter (**24**) in de filterdrager (**22**-**11**).
- Doe er een lepel reinigingspoeder voor espressomachines in en plaats de filterdrager terug in de zetgroep.
- Activeer de afgifte door middel van de hendel (**15**) en stop deze na ongeveer 15-20 seconden.
- Herhaal dit 10 keer om de verontreiniging volledig te verwijderen.
- Nadat u het filterhouder uit de zetgroep heeft gehaald, activeert u meerdere keren de afgifte om eventuele resten uit de sproeikop en de groep te verwijderen.

NL

Als de machine gedurende een lange periode niet gebruikt is, is het aan te raden om wat water door de zetgroep en de pijpjes te laten lopen om eventuele afzettingen te verwijderen.

7–3. REINIGING FILTERS EN FILTERDRAGERS

- Doe ongeveer een liter kokend water in een geschikte bak met daarin vier theelepels reinigingsmiddel voor espressomachines en laat daar de filters en filterhouders (behalve het handvat) 20-30 minuten in weken. Spoel ze vervolgens grondig af onder stromend water.

7–4. REINIGING ONDERSTE LEKBAK

Verwijder de onderste lekbak (**12**) en reinig deze. Spoel hem vervolgens af onder stromend water.

7–5. REINIGING VAN DE BEHUIZING

Voor een goede verzorging van de buitenoppervlakken moeten deze regelmatig worden gereinigd met een zachte, vochtige doek.

7–6. VERVANGEN PAKKING ZETGROEP (AFB. 4)

Het wordt aangeraden de pakking onder de filterdrager te vervangen wanneer:

- het handvat van de filterdrager ver voorbij de middenpositie komt;
- er koffie langs de randen lekt tijdens de afgifte, ondanks dat er geen koffieresten op de rand van het filter en de pakking zelf zitten.

Ga voor de vervanging als volgt te werk:

- Zorg ervoor dat de machine is uitgeschakeld en trek het netsnoer uit het stopcontact.
- Verwijder de pakking (G) en de sproeikop (F) door deze met een platte schroevendraaier op te wippen.
- Nadat u de pakking en de sproeikop heeft verwijderd, moet u de zitting goed reinigen voordat u nieuwe onderdelen monteert.
- Nadat de nieuwe componenten zijn geplaatst, neemt u de filterdrager zonder filter, vergrendelt u deze in het filtersysteem en beweegt u deze om de pakking definitief te bevestigen.

7–7. VERVANGEN VAN HET RESERVOIRFILTER

Het waterfilter voor koffiemachines verbetert de kwaliteit van het gebruikte water door het verminderen van kalkaanslag, waardoor de smaak van de koffie wordt verbeterd en het aroma behouden blijft. Het draagt ook bij aan het verbeteren van de prestaties en efficiëntie van de machine, door storingen als gevolg van kalkaanslag te voorkomen.

Ga als volgt te werk:

- Haal het filter uit de verpakking.
- Draai de datumschijf zodat de komende twee maanden zichtbaar zijn.

Het filter gaat twee maanden (50 l) mee als het apparaat normaal wordt gebruikt, maar als de machine ongebruikt blijft met het geïnstalleerde filter, gaat het maximaal 3 weken mee.

- Om het filter te activeren, laat u kraanwater door het filtergat stromen zoals aangegeven in afbeelding 6 totdat het water gelijkmatig uit het filter stroomt. Laat het filter vervolgens minimaal één minuut staan (minimaal 500 ml).
- Haal het reservoir uit de machine en vul het met water.
- Plaats het filter in het reservoir en dompel het gedurende ongeveer tien

seconden volledig onder, waarbij u het kantelt om luchtbellen te laten ontsnappen. Druk licht op het filter wanneer u het in het water dompelt, om de lucht uit het filter te laten ontsnappen.

- Plaats het filter in de daarvoor bestemde houder en druk het stevig aan.
- Sluit het reservoir met het deksel en plaats het terug in de machine.
- Volg ten slotte de procedure beschreven in paragraaf 5.7.

8. OORZAKEN VAN GEBREKEN OF STORINGEN

PROBLEEM	OORZAAK	OPLOSSING
Het apparaat werkt niet en het display gaat niet aan	1. Er is een stroomstoring 2. De stekker van het netsnoer zit er niet goed in 3. Het netsnoer is beschadigd	1. Zorg ervoor dat de stroom het weer doet 2. Steek de stekker van het netsnoer goed in het stopcontact 3. Neem contact op met een erkend servicecentrum voor vervanging
Het display is aan, maar het water warmt niet op	1. De stoomthermostaten werken niet 2. Het verwarmingselement is onderbroken of doorgebrand	1. Neem contact op met een erkend servicecentrum 2. Neem contact op met een erkend servicecentrum
Tijdens de afgifte komt er geen koffie uit	1. Er zit geen water in het reservoir 2. De koffie is te fijn gemalen 3. Te grote hoeveelheid koffie 4. De koffie is te hard aangedrukt 5. Het circuit is niet gevuld 6. De sproeikop is vuil	1. Vul het reservoir met water 2. Gebruik een grovere maling 3. Verminder de hoeveelheid koffie in het filter 4. Druk de koffie minder hard aan 5. Zie paragraaf 4 6. Reinig of vervang de sproeikop
De pomp maakt lawaai	1. De pomp zuigt niet aan	1. Zie paragraaf 4 “Eerste inbedrijfstelling”

NL

De koffie wordt te snel afgegeven	1. De koffie is te grof gemalen 2. Er zit te weinig koffie in 3. De koffie is niet genoeg aangedrukt 4. Oude of ongeschikte koffie	1. De maling moet fijner worden ingesteld 2. Gebruik meer koffie 3. Druk de koffie steviger aan 4. Gebruik andere koffie
De koffie wordt druppelsgewijs afgegeven	1. De koffie is te fijn gemalen 2. Te grote hoeveelheid koffie 3. De koffie is te hard aangedrukt	1. De maling moet grover worden ingesteld 2. Gebruik minder koffie 3. Druk de koffie minder hard aan
De koffie lekt eruit tussen de zetgroep en de filterdrager	1. De filterdrager is niet goed aangebracht 2. Te veel koffie in het filter 3. De rand van de filterdrager is niet schoon 4. De pakking van de zetgroep is versleten	1. Plaats op de juiste wijze 2. Gebruik minder koffie 3. Verwijder de koffieresten van de rand van de filterdrager en reinig de pakking van de zetgroep 4. Neem contact op met een erkend servicecentrum
Er komt geen crema op de koffie	1. De koffiemelange is niet geschikt voor het type machine 2. De maling is niet goed 3. Er zit te weinig koffie in	1. Gebruik andere koffie 2. Stel de koffiemaling anders in 3. Gebruik meer koffie en druk deze goed aan
De koffie wordt te koud	1. De machine was nog niet op de juiste temperatuur 2. De filterdrager is niet voorverwarmd 3. De kopjes zijn niet voorverwarmd 4. De thermostaat werkt niet binnen de optimale waarden	1. Volg de instructies die in paragraaf 4.1 – 4.2 staan 2. De filterdrager moet tegelijk met het water worden verwarmd, zie paragraaf 4.1 – 4.2 3. Verwarm de kopjes goed voor op de kopjeswarmer (**3**) 4. Neem contact op met een erkend servicecentrum
De afgegeven koffie is te heet	1. De thermostaat werkt niet binnen de optimale waarden	1. Neem contact op met een erkend servicecentrum
Er komt geen stoom uit de machine	1. Het circuit is niet gevuld 2. De spuitmond van het stoompijpje is verstopt 3. Er zit geen water in het reservoir	1. Zie paragraaf 4 2. Prik het gaatje door met behulp van een naald 3. Zie paragraaf 4

DISPLAYFOUT	OORZAAK	OPLOSSING
Op het display verschijnt A.01	1. Sensorfout	1. Zet de machine uit en aan
Op het display verschijnt A.10	1. Time-out bij het vullen van de boiler	1. Zet de machine uit en aan
Op het display verschijnt Er.1	1. Stand-by- en eco-modus tegelijkertijd geactiveerd	1. Schakel de eco-modus uit
Op het display verschijnt Er.2	1. Eco- en stand-bymodus tegelijkertijd geactiveerd	1. Schakel de stand-bymodus uit
Op het display verschijnt H20	1. Waterreservoir (**3**) ontbreekt of is niet correct geplaatst of bevat onvoldoende water om koffie te zetten.	1. Controleer of het waterreservoir correct is geplaatst, indien nodig.
Op het display verschijnt A11	1. Filtervervangingsalarm	1. Ga verder zoals beschreven in paragraaf 7.7

NL

Estimado/a cliente:
Gracias por comprar uno de nuestros productos fabricados en línea con las últimas innovaciones tecnológicas. Si cumple rigurosamente con las sencillas operaciones acerca del correcto uso de nuestro producto de acuerdo con los requisitos esenciales de seguridad que se indican en este manual, podrá obtener el máximo rendimiento y comprobar la extraordinaria fiabilidad del producto a lo largo de los años. En caso de anomalías durante el funcionamiento, no dude en ponerse en contacto con la red de Centros de Asistencia que a partir de este momento están a su disposición.

SÍMBOLOS UTILIZADOS EN LAS INSTRUCCIONES
Las advertencias importantes incluyen estos símbolos. Es estrictamente necesario respetar estas advertencias.

	Antes de la puesta en funcionamiento, lea atentamente el manual de instrucciones.
	¡Atención! Operaciones especialmente importantes y/o peligrosas.
	Información (útil para el uso del aparato).
	Sugerencias.
	Operaciones que puede llevar a cabo el usuario.
	Operaciones que solo puede llevar a cabo un técnico cualificado.

ES

ÍNDICE

1. INTRODUCCIÓN AL MANUAL 88

2. ADVERTENCIAS 88

2–1. ADVERTENCIAS DE SEGURIDAD 88
2–2. USO PREVISTO DE LA MÁQUINA 90
2–3. ELIMINACIÓN 90
2–4. RIESGOS RESIDUALES 90

3. DESCRIPCIÓN 90

3–1. DESCRIPCIÓN DEL PRODUCTO 90

4. PRIMERA PUESTA EN FUNCIONAMIENTO 91

4–1. SELECCIÓN DEL FUNCIONAMIENTO DEL AGUA 91
4–2. PONER EN MARCHA 92

5. CONFIGURACIÓN DE LA MÁQUINA 93

5–1. TEMPERATURA DE LA CALDERA 93
5–2. MODO ECO 93
5–3. MODO DE ESPERA 93
5–4. CONFIGURACIÓN DE LA UNIDAD DE MEDIDA «GRADOS» 94
5–5. MODO DE SUMINISTRO DE AGUA 95
5–6. PROGRAMACIÓN DE LA PREINFUSIÓN 95
5–7. USO DEL FILTRO DEL RECIPIENTE 95

6. USO DE LA MÁQUINA 96

6–1. PREPARACIÓN Y SALIDA DEL CAFÉ 96
6–2. SALIDA DEL AGUA CALIENTE 97
6–3. SALIDA DEL VAPOR 97

7. LIMPIEZA Y MANTENIMIENTO 97

7–1. LIMPIEZA DE LAS VARITAS DE VAPOR Y AGUA CALIENTE 97
7–2. LIMPIEZA DEL CUERPO DEL DISPENSADOR Y DE LOS VERTEDORES 97
7–3. LIMPIEZA DE FILTROS Y PORTAFILTROS 98
7–4. LIMPIEZA DE LA CUBETA INFERIOR DE DESCARGA 98
7–5. LIMPIEZA DEL CUERPO 98
7–6. SUSTITUCIÓN DE LA JUNTA PORTAFILTROS 98
7–7. SUSTITUCIÓN DEL FILTRO DEL RECIPIENTE 98

8. CAUSAS DE MAL FUNCIONAMIENTO O ANOMALÍAS 99

1. INTRODUCCIÓN AL MANUAL

Este manual de instrucciones es parte integrante de la máquina, debe leerse con atención y siempre debe encontrarse disponible para su consulta. Debe conservarse durante toda la vida útil de la máquina.

En su interior, incluye información acerca del uso correcto de la máquina, la limpieza y el mantenimiento, y proporciona indicaciones importantes para la realización de operaciones que deben llevarse a cabo con especial atención y para posibles riesgos residuales.

El manual refleja las innovaciones tecnológicas existentes en el momento de su redacción; el fabricante se reserva el derecho de introducir todas las modificaciones técnicas necesarias en sus productos y de actualizar los manuales sin necesidad de revisar las versiones anteriores.

LA PAVONI S.p.A. declina toda responsabilidad por los posibles daños que puedan producirse directa o indirectamente a personas o cosas, como resultado:

- del incumplimiento de todos los requisitos de las normas de seguridad vigentes;
- de una instalación incorrecta;
- de fallos de alimentación;
- de un uso indebido o incorrecto de la máquina;
- de un uso que no respete lo indicado en este manual;
- de deficiencias graves en el mantenimiento;
- de modificaciones en la máquina o de cualquier operación no autorizada;
- del uso de recambios no originales o específicos para el modelo;
- del incumplimiento total o parcial de las instrucciones;
- circunstancias excepcionales.

2. ADVERTENCIAS

2–1. ADVERTENCIAS DE SEGURIDAD

- El usuario debe respetar las normas de seguridad vigentes en el país en el que se utiliza la máquina, así como las reglas de sentido común y los requisitos que se incluyen en este manual.
- Para garantizar el correcto funcionamiento de la máquina y el mantenimiento de sus características a lo largo del tiempo, se recomienda comprobar que las condiciones ambientales sean las adecuadas (la temperatura ambiente debe estar comprendida entre 5 y 35 °C), evitando utilizar la máquina en lugares en los que se utilicen chorros de agua o en ambientes exteriores sometidos a los agentes atmosféricos (sol, lluvia, etc.).
- Tras el desembalaje, asegúrese de que la máquina esté intacta y no haya sufrido ningún daño.
- Los componentes del embalaje se deben entregar a las estaciones de eliminación correspondientes y bajo ningún concepto deben dejarse sin vigilancia o al alcance de los niños, animales o personas no autorizadas.
- Antes de poner la máquina en funcionamiento, compruebe que la tensión de alimentación especificada en la placa de datos colocada debajo de la base de la máquina corresponda con la tensión que se utiliza en su país.
- El uso de este aparato está permitido a los niños a partir de los 8 años solo si están vigilados por un adulto o si han sido instruidos sobre el uso seguro del aparato y comprenden los riesgos

ES

derivados del mismo.

- Mantenga el aparato y su cable fuera del alcance de los niños menores de 8 años de edad.
- Los niños no deben jugar con el aparato.
- El aparato puede ser utilizado por personas con reducidas capacidades físicas, sensoriales o mentales o sin experiencia y conocimientos solo si están vigiladas o han sido instruidas, por parte de una persona responsable de su seguridad, sobre el uso del aparato en condiciones seguras y si, además, comprenden el peligro que corren.
- No sumerja la máquina en agua.
- Coloque la máquina en un lugar seguro, sobre una base sólida, alejada de las fuentes de calor y fuera del alcance de los niños.
- La máquina no debe utilizarse en el interior de un hueco.
- Antes de conectar y desconectar la máquina, asegúrese de que el interruptor de encendido esté en la posición de apagado.
- No utilice la máquina si no funciona correctamente o si el cable de alimentación o el enchufe están dañados. Si el cable de alimentación eléctrica está dañado, póngase en contacto con el centro de asistencia autorizado.
- No toque las superficies calientes (caldera, dispensador, portafiltro, varita de vapor) para evitar quemaduras.
- No quite el portafiltro durante la salida del café para evitar posibles quemaduras.
- No coloque en ningún momento las manos debajo del dispensador y la varita de vapor, ya que los líquidos o el vapor suministrados están sobrecalentados y pueden provocar quemaduras.
- No utilice la cafetera en combinación con partes o accesorios de otros fabricantes.
- Utilice exclusivamente recambios originales del fabricante. El uso de piezas de recambio no aconsejadas por el fabricante podría provocar incendios, descargas eléctricas o lesiones.
- No utilice la máquina sin agua para no dañar la resistencia.
- En caso de avería o fallo de funcionamiento de la máquina, apáguela y evite cualquier tipo de manipulación. Diríjase a un centro de asistencia autorizado para sustituir, si fuera necesario, las partes desgastadas o dañadas con recambios originales.
- Si se realizara una reparación no autorizada de la máquina o se utilizaran recambios no originales, se anularán las condiciones de garantía y, por tanto, la empresa fabricante se reservará el derecho de no reconocer su validez.
- No utilice la máquina en exteriores.
- Utilice la máquina exclusivamente para el uso para el que ha sido diseñada.
- En caso de incendio, utilice extintores de anhídrido carbónico (CO2). No utilice agua o extintores de vapor.
- Antes de cualquier operación de limpieza y mantenimiento, desactive la máquina colocando el interruptor de encendido en la posición de apagado y quite el enchufe de la toma de corriente sin estirar el cable de alimentación.
- Nunca limpie con detergentes corrosivos o utensilios que puedan rayar. Es suficiente un paño suave humedecido con agua.

- La superficie de los calentadores permanece caliente después del uso y la carrocería exterior de la máquina puede retener el calor.
- La limpieza y el mantenimiento no deben ser realizados por niños sin vigilancia.

2–2. USO PREVISTO DE LA MÁQUINA

Esta máquina es apta para la preparación doméstica de café expreso con mezcla de café, para la extracción y para el suministro de agua caliente y/o vapor.

El usuario debe leer con atención y comprender perfectamente las instrucciones incluidas en el manual para poder utilizar la máquina correctamente.

ES

Este aparato está destinado a su uso en aplicaciones domésticas o similares, como:
– en las zonas para cocinar reservadas al
personal de tiendas, oficinas y otros ambientes profesionales;
– en las granjas;
– uso por parte de los clientes de hoteles,
moteles y otros ambientes de carácter residencial;
– en ambientes como bed and breakfast.

En caso de uso indebido, se anula toda forma de garantía y el fabricante declina toda responsabilidad por daños a personas y/o objetos.

Se considera uso indebido:
- cualquier uso diferente al indicado;
- cualquier operación realizada en el aparato que no respete las indicaciones incluidas en este manual;
- cualquier uso tras la manipulación de los componentes o de los dispositivos de seguridad;
- el uso del aparato en el exterior.

2–3. ELIMINACIÓN

Los aparatos eléctricos no deben eliminarse junto con los residuos domésticos. Los aparatos que incluyen este símbolo están sujetos a la Directiva europea 2012/19/UE. Todos los aparatos eléctricos y electrónicos desechados deben separarse de los demás residuos domésticos para su eliminación y se deben entregar a los centros correspondientes previstos por el Estado. Una eliminación correcta del aparato desechado evitará daños al medio ambiente y riesgos para la salud de las personas. Para más información sobre la eliminación del aparato desechado, diríjase a la Administración municipal, a la Oficina de recogida de residuos o a la tienda en la que ha comprado el aparato.

2–4. RIESGOS RESIDUALES

El usuario no puede protegerse del chorro directo de vapor o de agua caliente, por tanto debe prestar la máxima atención durante las maniobras para evitar quemaduras.

La empresa fabricante declina toda responsabilidad por daños a objetos, personas o animales producidos a causa de intervenciones en la máquina por parte de personas no cualificadas o no autorizadas a ello.

3. DESCRIPCIÓN

3–1. DESCRIPCIÓN DEL PRODUCTO

1. Interruptor general
2. Depósito de agua

3. Calientatazas pasivo
4. Manómetro de doble escala
5. Palanca de agua caliente
6. Palanca de vapor
7. Rejilla de la cubeta
8. Varita de agua caliente
9. Varilla de vapor
10. Dispensador
11. Portafiltro boquilla doble
12. Bandeja de goteo
13. Pantalla
14. Botonera de mandos
15. Palanca de salida del dispensador
16. Cepillo para limpieza
17. Tubo de conexión al suministro de agua
18. Prensador
19. Medidor de café
20. Filtro 1 taza 7 g
21. Filtro 2 tazas 16 g
22. Portafiltro boquilla individual
24. Filtro ciego
25. Tubo de silicona para descarga de agua
26. Filtro ablandador

4. PRIMERA PUESTA EN FUNCIONAMIENTO

Para poner en funcionamiento la máquina para café expreso, siga atentamente las indicaciones que se muestran a continuación:

- Abra el embalaje externo, extraiga la cafetera y asegúrese de su integridad.
- Coloque la máquina encima de una superficie horizontal.

4–1. SELECCIÓN DEL FUNCIONAMIENTO DEL AGUA

4.1A USO DEL RECIPIENTE

- Si decide utilizar el recipiente (**2**), extráigalo y enjuáguelo.
- Llene el recipiente con agua limpia, vuelva a colocarlo en su lugar. Coloque la rejilla calientatazas (**3**).

4.1 B CONEXIÓN AL SUMINISTRO DE AGUA

- Las máquinas ofrecen la posibilidad de uso con conexión al suministro de agua, utilizando el tubo correspondiente suministrado (**17**).
- Conecte el tubo (**17**) al conector (C) colocado debajo de la máquina y, a continuación, conéctelo al suministro de agua (Fig. 1), compruebe que tras la conexión el grifo esté abierto antes de encender la máquina.

⚠
- Se recomienda instalar un ablandador de agua para el abastecimiento de la máquina.
- Asegúrese de que el suministro de agua al que se va a conectar sea de agua potable.
- La conexión al suministro de agua de este aparato debe realizarse de acuerdo con la legislación nacional del país en el que se utiliza.
- La presión máxima del suministro de agua entrante en la máquina no debe ser superior a 0,65 Mpa.
- Si la presión de red está por encima de los 0,5 MPa (5 bar), se recomienda instalar un reductor de presión equilibrado para alta presión.

Es posible descargar el agua directamente en el tubo de desagüe (Fig. 1) quitando el tapón (A) de la bandeja (**12**) y conectando el tubo de silicona (**25**) a la bandeja (B).

⚠ Antes de efectuar la conexión eléctrica, debe asegurarse de que la tensión de red corresponda con las características indicadas en la placa de datos colocada debajo de la base de la máquina.

ES

4–2. PONER EN MARCHA

- Introduzca la clavija de alimentación en la toma de corriente.
- Encienda la máquina poniendo el interruptor on/off (**1**) en la posición «I». Espere aproximadamente 2 segundos para permitir al circuito realizar una comprobación. El encendido de la pantalla (**13**) y la visualización del texto **rEL** confirma la alimentación eléctrica.

Solo si se utiliza la conexión al suministro de agua:

- Retire la bandeja de goteo (**12**).
- Pulse la tecla central de la botonera de mandos (**14**) para acceder al menú de programación.
- Utilice las teclas laterales para visualizar las opciones del menú.
- Seleccione con el mando central la función tan.
- Utilice las teclas laterales y seleccione, mediante la tecla central, OFF.
- Después de unos segundos, los datos se memorizan.

- La máquina cargará automáticamente el agua en la caldera. El control y la eventual reposición del nivel de agua en la caldera se realizarán automáticamente.

En la fase de puesta en marcha de la máquina podría aparecer el error A.10 (error de carga). Apague y vuelva a encender la máquina.

- Inserte el portafiltro y coloque debajo del grupo un recipiente de unos 200 ml.
- Realice una dispensación a través de la palanca (**15**) para permitir el llenado correcto del intercambiador.
- Espere a que el agua salga del grupo y, después de unos 5 segundos, baje completamente la palanca (**15**) para interrumpir el suministro.
- La primera fase de calentamiento se indica mediante la alternancia de tres líneas horizontales que parpadearán hasta que se muestre la temperatura.

Esta fase puede tardar unos minutos.

- Durante la puesta en funcionamiento: cuando el manómetro (**4**) indique una presión de la caldera de aproximadamente 0,5 bar, abra lentamente la palanca de vapor (**6**) para descargar el aire del interior de la caldera, y espere hasta que empiece a salir vapor de la varita (**9**) antes de volver a cerrarla.
- A continuación, espere hasta que la máquina alcance la presión de trabajo de 1,1 – 1,3 bar, controlando en el manómetro (**4**) la presión de la caldera.
- La máquina ya está lista para funcionar.

La máquina está equipada con un dispositivo de seguridad que controla la cantidad de agua contenida en el recipiente (**2**) y señala la falta de agua con una alarma **H2O** que se muestra en la pantalla (**13**). En caso de falta de agua en el recipiente (**2**), el dispositivo interviene bloqueando automáticamente todas las funciones de la máquina.

ES

5. CONFIGURACIÓN DE LA MÁQUINA

Mediante un menú de programación visible en la pantalla (**13**) se puede configurar:

- Temperatura de la caldera
- Modo Eco
- Espera
- Configuración de la unidad de medida «grados»
- Modo de suministro de agua
- Programación pre-infusión
- Uso del filtro del recipiente

Para acceder al menú de programación, PrG retire la bandeja de goteo (**12**) y pulse el botón central de la botonera de mandos (**14**).

5–1. TEMPERATURA DE LA CALDERA

La máquina está equipada con un sistema de control y regulación de la temperatura en la caldera. Por defecto, la temperatura está ajustada a 121 °C. Para poder intervenir en la regulación de la temperatura:

- Retire la bandeja de goteo (**12**).
- Pulse la tecla central de la botonera de mandos (**14**) para acceder al menú de programación PrG .
- Pulse de nuevo la tecla central de la botonera de mandos (**14**) para acceder a seleccionar la temperatura.
- Utilice las teclas y para aumentar o disminuir la temperatura deseada, desde un mínimo de 116 °C hasta un máximo de 127 °C.
- Confirme la opción deseada con la tecla central .
- Unos segundos después de pulsar la última tecla, los datos se memorizan y la pantalla (**13**) muestra la temperatura.

El dispositivo de control de temperatura se ha configurado con los valores de fábrica para conseguir un óptimo café expreso.

Al variar la temperatura de la caldera, también se modifica la presión. Consulte la siguiente tabla para observar la relación entre temperatura y presión.

Temperatura de la caldera (°C)	Presión de la caldera (bar)
116	0,7
117	0,8
119	0,9
121	1
122	1,1
125	1,3
127	1,5

5–2. MODO ECO

En el modo Eco, que se activa tras un tiempo de inactividad preestablecido, se permite que la máquina reduzca la temperatura de la caldera hasta 75 °C. Es posible seleccionar un intervalo de tiempo diferente para la activación del modo Eco:

- Retire la bandeja de goteo (**12**).
- Pulse la tecla central de la botonera de mandos (**14**) para acceder al menú de programación PrG .
- Utilice las teclas laterales y para visualizar las opciones del menú.
- Seleccione con el comando central la función EcO .
- Mediante los botones laterales y se puede elegir entre diferentes intervalos de tiempo (off - 10 - 20 – 30 – 40 – 50 – 60 minutos).
- Confirme la selección con la tecla central .

ES

- Unos segundos después de pulsar la última tecla, los datos se memorizan y la pantalla (**13**) muestra la temperatura.

El tiempo de activación del modo Eco comienza a contar en el momento en que la temperatura del agua en la caldera alcanza el valor de referencia (121 °C).

Al encenderlo por primera vez, si no se realiza ningún suministro, el modo Eco se activará 30 minutos después de alcanzar la temperatura del agua en la caldera del valor de referencia de (121 °C), independientemente del intervalo de tiempo seleccionado en el menú.

El modo Eco no se puede activar junto con el modo de espera. Si se activa el modo Eco al mismo tiempo que el modo de espera, en la pantalla aparecerá el mensaje intermitente «Er2», que desaparecerá una vez desactivado el modo de espera.

ES

5–3. MODO DE ESPERA

La cafetera está equipada con la función de modo de espera en caso de inactividad prolongada, lo que permite ahorrar energía y reducir el desgaste de los componentes.
Para configurar el tiempo de espera:

- Retire la bandeja de goteo (**12**).
- Pulse la tecla central de la botonera de mandos (**14**) para acceder al menú de programación PrG .
- Utilice las teclas laterales y para visualizar las opciones del menú.
- Seleccione con el comando central la función SEB .
- Mediante los botones laterales y se puede elegir entre diferentes intervalos de tiempo (off - 10 – 15 – 20 – 25 – 30 minutos).
- Confirme la selección con la tecla central .
- Unos segundos después de pulsar la última tecla, los datos se memorizan y la pantalla (**13**) muestra la temperatura.

El tiempo de espera comienza a contar desde el momento en que la temperatura del agua en la caldera alcanza el valor de referencia (121 °C).

Al encenderlo por primera vez, si no se realiza ningún suministro, el modo de espera se activará tras 30 minutos desde que se alcance el valor de referencia (121 °C), independientemente del intervalo de tiempo seleccionado en el menú.

El modo de espera y el modo Eco no se pueden activar simultáneamente. Si se activa el modo de espera con el modo Eco activo, aparecerá en la pantalla el mensaje intermitente «Er1», que desaparecerá una vez desactivado el modo Eco.

- Para salir del modo de espera, basta con levantar la palanca de salida (**15**). Al hacerlo, volverá a aparecer la temperatura en la pantalla (**13**).

5–4. CONFIGURACIÓN DE LA UNIDAD DE MEDIDA «GRADOS»

Es posible configurar la unidad de medida en «°F» o «°C»:

- Retire la bandeja de goteo (**12**).
- Pulse la tecla central de la botonera de mandos (**14**) para acceder al menú de programación PrG .
- Utilice las teclas laterales y para visualizar las opciones del menú.

- Seleccione con el comando central la función 008.
- Mediante los botones laterales y elija entre 008 o OFF .
- Confirme la selección con la tecla central .
- Unos segundos después de pulsar la última tecla, los datos se memorizan y la pantalla (**13**) muestra la temperatura.

5–5. MODO DE SUMINISTRO DE AGUA

Para utilizar la máquina con el recipiente de agua (**2**), haga lo siguiente:

- Retire la bandeja de goteo (**12**).
- Pulse la tecla central de la botonera de mandos (**14**) para acceder al menú de programación PrG .
- Utilice las teclas laterales y para visualizar las opciones del menú.
- Seleccione con el comando central la función WA .
- Utilice las teclas laterales y para elegir entre ON o OFF .
- Mediante la tecla central seleccione ON para utilizar el recipiente o OFF para la conexión a la red de agua.
- Unos segundos después, los datos se memorizan y la pantalla (**13**) muestra la temperatura.

5–6. PROGRAMACIÓN DE LA PREINFUSIÓN

La preinfusión es una fase inicial del proceso de extracción del café en la que se vierte una cantidad de agua durante unos segundos sobre la pastilla de café antes de la extracción.

Para activar o desactivar la preinfusión:

- Retire la bandeja de goteo (**12**).
- Pulse la tecla central de la botonera de mandos (**14**) para acceder al menú de programación PrG .
- Utilice las teclas laterales y para visualizar las opciones del menú.
- Seleccione con el comando central la función PrE .
- Mediante los botones laterales y elija entre ON o OFF .
- Confirme la selección con la tecla central .
- Unos segundos después de pulsar la última tecla, los datos se memorizan y la pantalla (**13**) muestra la temperatura.

5–7. USO DEL FILTRO DEL RECIPIENTE

La máquina está equipada con un filtro ablandador (**26**) que se puede introducir en el recipiente del agua (**2**). A través del menú de selección es posible activar un recordatorio que, después de unos dos meses de uso, avisa de la necesidad de sustituir el filtro.

> Con esta configuración activa, se recomienda esperar siempre a que aparezca el símbolo H2O de falta de agua antes de volver a llenar el recipiente hasta el nivel máximo.

Para activar el recordatorio, realice lo siguiente:

- Retire la bandeja de goteo (**12**).
- Pulse la tecla central de la botonera de mandos (**14**) para acceder al menú de programación PrG.
- Utilice las teclas laterales y para visualizar las opciones del menú.
- Una vez visualizada la función FIL seleccione con el mando central .
- Pulse de nuevo las teclas laterales y hasta que aparezcan las opciones ON y OFF y, a continuación, seleccione ON mediante la tecla central .
- Después de aproximadamente dos meses de uso del filtro (50 l), aparecerá el aviso A.11 en la pantalla.
- Apague la máquina, sustituya el

ES

filtro siguiendo las instrucciones del capítulo 7-7, vuelva a encender la máquina y vuelva a activar la opción desde el menú del filtro según el procedimiento indicado anteriormente.

6. USO DE LA MÁQUINA

6–1. PREPARACIÓN Y SALIDA DEL CAFÉ

Una vez efectuadas las operaciones descritas en el apartado 4.1-4.2, la máquina estará lista para su uso.

Evite cubrir la superficie calientatazas con telas, fieltros, etc.

- Introduzca el filtro deseado (**20-21**) en el lugar correspondiente del portafiltro **(11-22)**.
- Llene el filtro con una dosis de café molido, lo suficiente para obtener 1 o 2 tazas (7 g -16 g), dependiendo del filtro seleccionado (**20**-**21**).
- Nivele y prense el café con el prensador (**18**), vuelva a limpiar los posibles residuos de café del borde del filtro y enganche el portafiltro al cuerpo del dispensador (**10**); desplácelo hacia la derecha para fijarlo al dispensador.
- Coloque las tazas debajo de las boquillas del portafiltros y active la salida levantando la palanca (**15**).

SHOT TIMER
Durante la salida, la pantalla (**13**) muestra el tiempo de dispensación del café. Al finalizar, el tiempo total permanece visible durante 4 segundos.

- Una vez alcanzada la dosis de café deseada, interrumpa la salida volviendo a bajar la palanca.
- Para más cafés, desenganche el portafiltro **(11-22)** del dispensador desplazándolo a la izquierda, retire los posos de café y repita las operaciones mencionadas anteriormente.

Para evitar quemaduras, se recomienda no entrar en contacto con el dispensador, las varillas de vapor/agua y sus respectivas salidas.

Cuando la máquina es nueva, el portafiltro puede no estar alineado (perpendicular a la máquina) como se indica en la figura 3; sin que ello comprometa el buen funcionamiento de la máquina. Tras un breve período de utilización, el portafiltro se irá colocando en la posición correcta.
D = Posición del portafiltro cerrado con la máquina nueva
E = Posición del portafiltro cerrado con la máquina tras un breve período de uso.

- La molienda debe realizarse cuando vaya a utilizarse el café, ya que este, una vez molido, pierde al poco tiempo sus capacidades aromáticas. Si la molienda es demasiado gruesa, se obtendrán cafés de color claro, ligeros y sin crema; en cambio, si es demasiado fina, se obtendrán cafés oscuros, fuertes y con poca crema.
- Las tazas calientes ayudan a mantener la temperatura adecuada del café recién servido. Por lo tanto, se recomienda utilizar tazas precalentadas en el calientatazas (**3**).
- La presión de la bomba se puede leer en su manómetro (**4**) durante la salida del café. La presión adecuada para la salida del café es de 8/9 bar.

6–2. SALIDA DEL AGUA CALIENTE

- Coloque un recipiente debajo de la varilla de agua caliente (**8**) y accione la palanca (**5**) del grifo para suministrar agua caliente.
- Una vez alcanzada la cantidad de agua deseada, finalice el suministro mediante el grifo (**5**).

Se recomienda un suministro máximo de aprox. 200 ml de agua.

6–3. SALIDA DEL VAPOR

- Antes de calentar cualquier bebida, deje salir con cuidado un poco de vapor por la varilla (**9**) accionando la palanca. (**6**).
- Introduzca la bebida que se desea calentar en una jarra, sumerja luego la varilla de vapor (**9**) y abra el grifo mediante la palanca correspondiente (**6**).
- Una vez alcanzada la temperatura deseada de la bebida, cierre el grifo (**6**).

Para montar la leche con la que preparar el capuchino:

- Llene parcialmente un recipiente con leche fría.
- Coloque el recipiente con la leche debajo de la varita de vapor (**9**) y sumérjala en la leche algunos milímetros.
- Accione el grifo de vapor (**6**) y mueva lentamente el recipiente de abajo hacia arriba para obtener una espuma más cremosa.
- Una vez duplicado el volumen de leche, sumérjalo hasta la parte más profunda y caliente la leche.
- Detenga el suministro mediante el grifo de vapor (**6**).

¡Peligro de quemaduras! Al iniciar el suministro se pueden producir breves salpicaduras de agua caliente. El tubo de salida puede alcanzar temperaturas elevadas: evite tocarlo directamente.

Una vez calentado el líquido, se recomienda purgar el tubo de vapor abriendo el grifo durante algunos segundos.

7. LIMPIEZA Y MANTENIMIENTO

No lave los componentes en el lavavajillas.

7–1. LIMPIEZA DE LAS VARITAS DE VAPOR Y AGUA CALIENTE

- Para evitar la alteración del sabor de las bebidas que se van a calentar y la obstrucción de los agujeros del terminal de las varitas, límpielas con precaución después de cada uso, utilizando un paño húmedo y dejando salir un chorrito de vapor.

7–2. LIMPIEZA DEL CUERPO DEL DISPENSADOR Y DE LOS VERTEDORES

- Quite el portafiltro del dispensador y limpie la junta del mismo con el cepillo (**16**) suministrado.
- Coloque el filtro ciego (**24**) suministrado en el interior del portafiltro (**22**-**11**)
- Introduzca una cucharada de detergente en polvo para cafeteras y enganche el portafiltro al cuerpo del dispensador.
- Accione el suministro mediante la palanca (**15**) e interrúmpalo después de unos 15-20 segundos.
- Repita la dispensación 10 veces para permitir la eliminación correcta de las impurezas.
- Después de retirar el portafiltro del grupo, active varias veces la dispensación para eliminar cualquier

ES

residuo del vertedor y del dispensador.

Después de un largo periodo sin utilizar la máquina, se recomienda dejar que salga un poco de agua por el dispensador y las varillas para eliminar cualquier depósito.

7–3. LIMPIEZA DE FILTROS Y PORTAFILTROS

- Prepare en un recipiente idóneo aproximadamente un litro de agua hirviendo con cuatro cucharaditas de detergente para cafeteras, y sumerja durante 20-30 minutos los filtros y los portafiltros (excluido el mango); después, enjuáguelos con abundante agua corriente.

7–4. LIMPIEZA DE LA CUBETA INFERIOR DE DESCARGA

Retire la cubeta inferior de descarga (**12**) y límpiela. A continuación, enjuáguela con agua corriente.

7–5. LIMPIEZA DEL CUERPO

Para conservar en buen estado las superficies exteriores, es necesario limpiarlas con regularidad con un paño suave y húmedo.

7–6. SUSTITUCIÓN DE LA JUNTA PORTAFILTROS (FIG. 4)

Se recomienda sustituir la junta portafiltros cuando:

- El mango del portafiltros sobresale considerablemente de la posición central.
- A pesar de que no hay residuos de café en el borde del filtro ni en la junta, el café gotea por los bordes durante la dispensación.

Para la sustitución, realice lo siguiente:

- Asegúrese de que la máquina esté apagada y desconecte el cable de alimentación.
- Extraiga la junta (G) y el vertedor (F), haciendo palanca con un destornillador plano.
- Una vez retirados la junta y el vertedor, limpie bien el espacio antes de montar los componentes nuevos.
- Una vez introducidos los componentes nuevos, coja el portafiltro sin filtro, bloquéelo en el dispensador y muévalo para encajar definitivamente la junta.

7–7. SUSTITUCIÓN DEL FILTRO DEL RECIPIENTE

El filtro de agua para máquinas de café mejora la calidad del agua utilizada reduciendo la cal, mejorando así el sabor del café y preservando su aroma. También contribuye a mejorar el rendimiento y la eficiencia de la máquina, evitando el mal funcionamiento debido a la cal.

Realice lo siguiente:

- Retire el filtro del envase.
- Gire el disco de fecha para que se muestren los próximos dos meses de uso.

El filtro tiene una duración de dos meses (50 l) si el aparato se utiliza normalmente, mientras que si la máquina no se utiliza con el filtro instalado, tiene una duración de 3 semanas como máximo.

- Para activar el filtro, deje correr agua del grifo por el orificio del filtro como se muestra en la figura 6 hasta que el agua salga con normalidad, déjelo durante al menos un minuto (al menos 500 ml).
- Extraiga el recipiente de la máquina y llénelo con agua.
- Introduzca el filtro en el recipiente y sumérjalo completamente durante unos diez segundos, inclinándolo para

permitir que salgan las burbujas de aire. Pulse ligeramente el filtro cuando se sumerja en el agua para expulsar el aire contenido en el filtro.

- Introduzca el filtro en el lugar correspondiente y pulse a fondo.
- Vuelva a cerrar el recipiente con la tapa y vuelva a colocarlo en la máquina.
- Por último, siga el procedimiento descrito en el apartado 5.7.

8. CAUSAS DE MAL FUNCIONAMIENTO O ANOMALÍAS

PROBLEMA	CAUSA	SOLUCIÓN
La máquina no funciona y la pantalla no se enciende.	1. Falta de corriente 2. El enchufe del cable de alimentación no se ha introducido correctamente 3. El cable de alimentación está dañado	1. Restablezca la corriente 2. Introduzca correctamente el enchufe del cable de alimentación en la toma de corriente 3. Diríjase al centro de asistencia autorizado para la sustitución
La pantalla está encendida, pero el agua no se calienta	1. Los termostatos de servicio no funcionan 2. La resistencia se ha interrumpido o quemado	1. Diríjase al centro de asistencia autorizado 2. Diríjase al centro de asistencia autorizado
No sale café durante la dispensación	1. Falta agua en el depósito 2. El café molido es demasiado fino 3. La cantidad de café es excesiva 4. El café está demasiado prensado 5. No se ha cargado el circuito 6. Vertedor sucio	1. Introduzca agua en el depósito 2. Sustituya con una molienda más gruesa 3. Disminuya la cantidad de café en el filtro 4. Prense menos el café 5. Vea apartado 4 6. Limpie o sustituya el vertedor
Ruido fuerte de la bomba	1. La bomba no está activada	1. Vea el apartado 4 «Primera puesta en funcionamiento»
El café sale demasiado rápido	1. El café molido es demasiado grueso 2. La cantidad de café es insuficiente 3. Prensado insuficiente del café 4. Café viejo o inadecuado	1. La regulación de la molienda debe ser más fina 2. Aumente la dosis de café 3. Prense más el café 4. Sustituya el café

ES

El café gotea	1. El café molido es demasiado fino 2. La cantidad de café es excesiva 3. Prensado excesivo del café	1. La regulación de la molienda debe ser más gruesa 2. Disminuya la cantidad de café 3. Prense menos el café
El café sale entre el dispensador y el portafiltro	1. El portafiltro no se ha introducido correctamente 2. Excesiva cantidad de café en el filtro 3. No se ha limpiado el borde del portafiltro 4. La junta portafiltros está desgastada	1. Introdúzcalo correctamente 2. Disminuya la cantidad de café 3. Quite los residuos de café del borde del portafiltro y limpie la junta portafiltros 4. Diríjase al centro de asistencia autorizado
No se forma crema en el café	1. La mezcla de café no es apta para el tipo de máquina 2. La molienda no es correcta 3. La cantidad de café es insuficiente	1. Sustituya el café 2. Regule la molienda del café 3. Aumente la dosis del café y prénselo adecuadamente
El café sale demasiado frío	1. La máquina no estaba a la temperatura adecuada 2. No se ha precalentado el portafiltro 3. No se han precalentado las tazas 4. El termostato no opera dentro de los valores óptimos	1. Respete las indicaciones incluidas en el apartado 4.1 – 4.2 2. El portafiltro debe calentarse al mismo tiempo que el agua, vea apartado 4.1 – 4.2 3. Caliente bien las tazas en el calientatazas correspondiente (**3**) 4. Diríjase al centro de asistencia autorizado
El café sale demasiado caliente	1. El termostato no opera dentro de los valores óptimos	1. Diríjase al centro de asistencia autorizado
La máquina no suministra vapor	1. No se ha cargado el circuito 2. El agujero del terminal del tubo de vapor está obstruido 3. Falta agua en el depósito	1. Vea apartado 4 2. Limpie el agujero con la ayuda de una aguja 3. Vea apartado 4

ES

ERROR EN PANTALLA	CAUSA	SOLUCIÓN
En la pantalla aparece A.01	1. Error en sonda	1. Apague la máquina y vuélvala a encender
En la pantalla aparece A.10	1. Tiempo de espera para la carga de la caldera	1. Apague la máquina y vuélvala a encender
En la pantalla aparece Er.1	1. Modo de espera y modo Eco activados simultáneamente	1. Desactive el modo Eco
En la pantalla aparece Er.2	1. Modo Eco y modo de espera activados simultáneamente	1. Desactive el modo de espera
En la pantalla aparece H20	1. Falta el recipiente de agua (**3**), no está correctamente colocado o no contiene suficiente agua para preparar el café.	1. Compruebe que el recipiente de agua esté correctamente colocado, si es necesario
En la pantalla aparece A11	1. Alarma de sustitución del filtro	1. Proceda como se describe en el apartado 7.7

ES

Caro cliente,
Obrigado por adquirir um dos nossos produtos, fabricado de acordo com as últimas inovações tecnológicas. Seguindo escrupulosamente as simples operações relativas à utilização correta do nosso produto em conformidade com as recomendações essenciais de segurança indicadas neste manual, poderá obter o máximo desempenho e verificar a notável fiabilidade deste produto ao longo dos anos. Caso encontre alguma anomalia no seu funcionamento, pode sempre contar com a rede de Centros de Assistência Técnica que estão à sua disposição a partir de agora.

SÍMBOLOS UTILIZADOS NESTAS INSTRUÇÕES
Os avisos importantes trazem estes símbolos. É absolutamente necessário acatar esses avisos.

	Antes de colocar em funcionamento o aparelho, leia atentamente o manual de instruções.
	Atenção! Operações particularmente importantes e/ou perigosas.
	Informações (úteis para a utilização do aparelho).
	Sugestões.
	Intervenções que podem ser efetuadas pelo utilizador.
	Intervenções que devem ser efetuadas exclusivamente por um técnico qualificado.

PT

ÍNDICE

1. INTRODUÇÃO AO MANUAL 104

2. AVISOS 104

2–1. AVISOS DE SEGURANÇA 104
2–2. UTILIZAÇÃO PREVISTA DA MÁQUINA 106
2–3. ELIMINAÇÃO 106
2–4. RISCOS RESIDUAIS 106

3. DESCRIÇÃO 106

3–1. DESCRIÇÃO DO PRODUTO 106

4. ANTES DA COLOCAÇÃO EM FUNCIONAMENTO 107

4–1. SELEÇÃO DO FUNCIONAMENTO DA ÁGUA 107
4–2. COLOCAÇÃO EM FUNCIONAMENTO 107

5. CONFIGURAÇÕES DA MÁQUINA 108

5–1. TEMPERATURA DA CALDEIRA 109
5–2. MODO ECO 109
5–3. MODO STAND-BY 110
5–4. DEFINIÇÃO DA UNIDADE DE MEDIDA “GRAUS” 110
5–5. MODO DE ABASTECIMENTO DE ÁGUA 111
5–6. PROGRAMAÇÃO DA PRÉ-INFUSÃO 111
5–7. USO DO FILTRO DO DEPÓSITO 111

6. LUTILIZAÇÃO DA MÁQUINA 112

6–1. PREPARAÇÃO E DISPENSA DO CAFÉ 112
6–2. DISPENSA DE ÁGUA QUENTELIMPEZA DO CORPO DA UNIDADE E RALOS 112
6–3. DISPENSA DE VAPOR 113

7. LIMPEZA E MANUTENÇÃO 113

7–1. LIMPEZA DAS LANÇAS DE DISPENSA DE VAPOR E DE ÁGUA QUENTE 113
7–2. LIMPEZA DO CORPO DA UNIDADE E RALOS 113
7–3. LIMPEZA DE FILTROS E PORTAFILTROS 113
7–4. LIMPEZA DA BANDEJA INFERIOR DE DESCARGA 114
7–5. LIMPEZA DO CORPO 114
7–6. SUBSTITUIÇÃO DA JUNTA INFERIOR DO CORPO 114
7–7. SUBSTITUIÇÃO DO FILTRO DO DEPÓSITO 114

8. CAUSAS DE MAU FUNCIONAMENTO OU ANOMALIAS 115

PT

1. INTRODUÇÃO AO MANUAL

Este manual de instruções é parte integrante da máquina, deve ser lido atentamente, estar sempre disponível para consulta e ser mantido durante toda a vida operativa da máquina.

No interior, há informações sobre a utilização correta da máquina, a limpeza, a manutenção e são fornecidas indicações importantes para a realização de operações a efetuar com atenção especial e para eventuais riscos residuais.

O manual reflete as inovações tecnológicas no momento da sua elaboração; o fabricante reserva-se o direito de efetuar quaisquer alterações técnicas necessárias aos seus produtos e de atualizar os manuais sem a obrigação de rever as versões anteriores.

LA PAVONI S.p.A. declina qualquer responsabilidade por eventuais danos que possam ser direta ou indiretamente causados a pessoas ou coisas como resultado:

- da não observância de todas as recomendações das normas de segurança em vigor;
- de uma instalação incorreta;
- de falhas na alimentação elétrica;
- de utilização indevida ou incorreta da máquina;
- de utilização não compatível com o estabelecido neste manual;
- de graves faltas de manutenção;
- de modificações na máquina ou qualquer intervenção não autorizada;
- da utilização de peças sobresselentes não originais ou específicas para o modelo;
- do desrespeito total ou parcial às instruções;
- de eventos excecionais.

2. AVISOS

2–1. AVISOS DE SEGURANÇA

- O utilizador deve cumprir as normas de segurança em vigor no país onde a máquina é utilizada, para além das regras ditadas pelo senso comum e as recomendações contidas neste manual.
- Para garantir o correto funcionamento da máquina e a manutenção das suas características ao longo do tempo, recomenda-se verificar as condições ambientais adequadas (a temperatura ambiente deve estar entre 5 °C e 35 °C), evitando a utilização da máquina em locais onde são utilizados jatos de água ou em ambientes exteriores sujeitos a agentes atmosféricos (sol, chuva, etc.).
- Depois de desembalar a máquina, certifique-se de que está intacta e que não apresenta danos.
- Os componentes da embalagem devem ser depositados nos contentores de eliminação de lixo apropriados e em nenhum caso devem ser deixados sem vigilância ou ao alcance de crianças, animais ou pessoas não autorizadas.
- Antes de colocar a máquina em funcionamento, verifique se a tensão de alimentação elétrica especificada na placa de identificação por baixo da base da máquina é aquela em utilização no país.
- A utilização deste aparelho é permitida às crianças a partir dos 8 anos de idade se supervisionadas ou instruídas sobre a utilização segura do aparelho e se compreenderem os riscos relacionados.
- Mantenha o aparelho e o seu cabo

PT

afastado do alcance das crianças com menos de 8 anos.

- As crianças não devem brincar com o aparelho.
- Este aparelho pode ser utilizado por pessoas com capacidades físicas, sensoriais ou mentais reduzidas, ou que não possuam experiência e conhecimento, se forem supervisionadas ou instruídas, no que diz respeito à utilização segura do aparelho, por um responsável pela sua integridade e desde que estejam conscientes dos riscos associados.
- Não mergulhe a máquina na água.
- Deposite a máquina num local seguro, sobre uma base sólida, longe de fontes de calor e fora do alcance das crianças.
- A máquina não deve ser utilizada numa cavidade.
- Antes de ligar e desligar a máquina, certifique-se de que o interruptor de ligação está na posição de desligado.
- Não utilize a máquina se esta não funcionar corretamente ou se o cabo de alimentação ou a ficha tiverem sido danificados. Se o cabo de alimentação elétrica estiver danificado, contacte o seu centro de assistência técnica autorizado.
- Não toque nas superfícies quentes (caldeira, unidade, porta-filtro, lança de vapor) para evitar queimaduras.
- Não remova o porta-filtro durante a preparação do café, para evitar possíveis escaldões.
- Não coloque as mãos por debaixo da unidade e da lança de vapor sob nenhuma circunstância, pois os líquidos ou o vapor dispensado estão sobreaquecidos e podem causar escaldões.
- Não utilize a máquina de café em combinação com partes ou acessórios de outros produtores.
- Utilize exclusivamente peças sobresselentes do produtor. A utilização de peças sobresselentes não aconselhadas pelo produtor poderá provocar incêndios, choques elétricos ou lesões às pessoas.
- Tenha cuidado para não utilizar a máquina sem água, de modo a não danificar a resistência.
- Em caso de falhas ou mau funcionamento da máquina, desligue-a evitando qualquer manipulação e contacte o CENTRO DE ASSISTÊNCIA TÉCNICA autorizado para substituir as peças gastas ou danificadas por peças sobresselentes originais.
- Se forem efetuadas intervenções de reparação não autorizadas na máquina ou se forem utilizadas peças sobresselentes não originais, as condições de garantia perdem o seu efeito e, por isso, o fabricante reserva-se o direito de não reconhecer mais a validade da mesma.
- Não utilize a máquina em ambientes exteriores.
- Não utilize a máquina para outros fins que não aquele para o qual foi concebida.
- Em caso de incêndio, utilize extintores de dióxido de carbono (CO2). Não use água ou extintores a vapor.
- Antes de qualquer intervenção de limpeza e manutenção, desligue a máquina colocando o interruptor de ligação na posição de desligado e retire a ficha da tomada sem puxar pelo cabo de alimentação.
- Nunca limpe com detergentes corrosivos ou ferramentas pontiagudas. Basta um pano macio humedecido com água.
- A superfície dos elementos de aquecimento permanece quente após a utilização e o corpo externo da máquina pode reter calor.

- A limpeza e a manutenção não devem ser realizadas por crianças sem supervisão.

2–2. UTILIZAÇÃO PREVISTA DA MÁQUINA

Esta máquina é adequada para a preparação doméstica de café expresso com mistura de café, para extração e dispensa de água quente e/ou vapor.

O utilizador deve ter lido atentamente e compreendido bem as instruções contidas no manual, para utilizar a máquina corretamente.

Este aparelho destina-se a ser utilizado em aplicações domésticas e similares como:
– em áreas de cozinha reservadas ao pessoal em lojas, escritórios e outros ambientes profissionais;
– em casas rurais;
– pelos clientes de hotéis, motéis e outros ambientes residenciais;
– em ambientes do tipo alojamento com pequeno-almoço.

Em caso de utilização indevida, qualquer forma de garantia perderá o seu efeito e o fabricante declina qualquer responsabilidade por danos a pessoas e/ou bens.

Considera-se uma utilização indevida:
- qualquer outra utilização para além daquela indicada;
- qualquer intervenção no aparelho que seja contrária às indicações oferecidas neste manual;
- qualquer utilização após adulteração de componentes ou dos dispositivos de segurança;
- a utilização do aparelho em ambientes exteriores.

2–3. ELIMINAÇÃO

Os aparelhos elétricos velhos não devem ser eliminados juntamente com o lixo doméstico. Os aparelhos que trazem este símbolo estão sujeitos à Diretiva Europeia 2012/19/UE. Todos os aparelhos elétricos e eletrónicos desmantelados devem ser eliminados separadamente do lixo doméstico, encaminhando-os para os centros apropriados previstos pelas autoridades camarárias. Ao eliminar corretamente o aparelho desmantelado, evitará danos ao meio ambiente e riscos à saúde humana. Para obter mais informações sobre a eliminação do aparelho desmantelado, contacte a administração camarária, o centro de eliminação ou a loja onde adquiriu o aparelho.

2–4. RISCOS RESIDUAIS

O utilizador não está protegido contra os jatos diretos de vapor ou água quente, por isso, tenha extremo cuidado durante as manobras para evitar queimaduras ou escaldões.

O fabricante declina qualquer responsabilidade por danos a bens, pessoas ou animais causados por qualquer intervenção na máquina por pessoas não qualificadas ou não autorizadas para estas tarefas.

3. DESCRIÇÃO

3–1. DESCRIÇÃO DO PRODUTO

1. Interruptor principal
2. Depósito de água
3. Aquecedor de chávenas passivo
4. Manómetro de escala dupla
5. Alavanca de água quente
6. Alavanca de vapor

PT

7. Grelha da bandeja
8. Lança de água quente
9. Lança de vapor
10. Unidade dispensadora
11. Porta-filtro de bico duplo
12. Recipiente de recolha de gotas
13. Ecrã
14. Painel de comandos
15. Alavanca de dispensa da unidade
16. Escova de limpeza
17. Tubo de ligação à rede de água
18. Calcador
19. Medidor de café
20. Filtro 1 chávena 7 gr
21. Filtro 2 chávenas 16 gr
22. Porta-filtro de bico único
24. Filtro cego
25. Tubo de silicone para descarga da água
26. Filtro amaciador

4. ANTES DA COLOCAÇÃO EM FUNCIONAMENTO

Por favor, siga atentamente as instruções abaixo para colocar em funcionamento a sua máquina de café expresso:

- Abra a embalagem exterior, extraia a máquina de café e verifique a sua integridade.
- Coloque a máquina sobre uma superfície horizontal.

4–1. SELEÇÃO DO FUNCIONAMENTO DA ÁGUA

4.1A UTILIZAÇÃO DO DEPÓSITO

- Se decidir utilizar o depósito (**2**), retire-o e enxague-o.
- Encha o recipiente com água limpa, coloque-o novamente no lugar. Posicione a grelha do aquecedor de chávenas (**3**).

4.1B LIGAÇÃO À REDE DE ÁGUA

- As máquinas oferecem a possibilidade de utilização com ligação à rede de água utilizando o tubo especial fornecido (**17**).
- Ligar o tubo (**17**) ao conetor (C) por debaixo da máquina e depois ligá-lo à rede de água (Fig. 1), verifique se a torneira da rede está aberta após a ligação antes de ligar a máquina.

- Recomenda-se a instalação de um amaciador de água para o abastecimento de água da máquina.
- Certifique-se de que a rede de água a ser ligada é de água potável.
- A ligação à rede de água deste aparelho deve estar em conformidade com a legislação nacional do país de utilização.
- A pressão máxima da rede de água que alimenta a máquina não deve exceder 0,65 MPa.
- Se a pressão da rede for superior a 0,5 MPa (5 bar), recomenda-se a instalação de um redutor de pressão calibrado para alta pressão.

É possível descarregar a água diretamente para a conduta de escoamento (Fig.1) removendo a tampa (A) do recipiente (**12**) e ligando o tubo de silicone (**25**) ao recipiente (B).

Antes de proceder à ligação elétrica, certifique-se de que a tensão de rede corresponde às características indicadas na placa de identificação que se encontra sob a base da máquina.

4–2. COLOCAÇÃO EM FUNCIONAMENTO

- Introduza a ficha de alimentação elétrica na tomada de corrente
- Ligue a máquina, colocando o interruptor on/off (**1**) na posição "I".

PT

Aguarde cerca de 2 segundos para que o circuito possa efetuar uma verificação de controlo. A ligação do ecrã (**13**) e a exibição do texto **rEA** confirmam que o aparelho está a receber alimentação elétrica.

Apenas se utilizar a ligação à rede de água:
- Remova o recipiente de recolha de gotas (**12**).
- Prima a tecla central do painel de comando (**14**) para aceder ao menu de programação.
- Use as teclas laterais para exibir as opções do menu.
- Selecione com o comando central a função tan.
- Utilize as teclas laterais e selecione, com a tecla central, OFF.
- Após alguns segundos, o dado é armazenado.

- A máquina carregará automaticamente a água na caldeira. O controlo e eventual reposição do nível de água na caldeira ocorrerá automaticamente.

Na fase de colocação em funcionamento da máquina, pode aparecer o erro A.10 (erro de carregamento). Desligue e ligue a máquina novamente.

- Insira o porta-filtro e posicione um recipiente de cerca de 200 ml por baixo da unidade.
- Realize uma dispensa usando a alavanca (**15**) para pressionar o enchimento correto do permutador.
- Aguarde até que a água saia da unidade e, após cerca de 5 segundos, baixe completamente a alavanca (**15**) para parar a dispensa.
- A primeira fase de aquecimento é indicada pela alternância de três linhas horizontais que piscarão até que a temperatura seja exibida.

Esta fase pode demorar alguns minutos.

- Durante a colocação em funcionamento: quando o manómetro (**4**) mostrar uma pressão da caldeira de cerca de 0,5 bar, acione lentamente a alavanca de vapor (**6**) para descarregar o ar contido na caldeira e aguarde até que o vapor comece a sair da lança (**9**) antes de a fechar novamente.
- Aguarde até que a máquina atinja a pressão de funcionamento de 1,1 – 1,3 bar, verificando a pressão da caldeira no manómetro (**4**).
- Agora a máquina está pronta a funcionar.

A máquina está equipada com um dispositivo de segurança que controla a quantidade de água contida no depósito (**2**) sinalizando a eventual falta com um alarme **A21** exibido no ecrã (**13**). No caso de falta de água no depósito (**2**), o dispositivo intervém bloqueando automaticamente todas as funções da máquina.

5. CONFIGURAÇÕES DA MÁQUINA

Através de um menu de programação visualizável no ecrã (**13**), é possível configurar:
- Temperatura da caldeira
- Modo Eco
- Stand-by
- Definição da unidade de medida “graus”

PT

- Modo de abastecimento de água
- Programação pré-infusão
- Utilização do filtro do depósito

Para aceder ao menu de programação, PrG remova o recipiente de recolha de gotas (**12**) e prima a tecla central do painel de comandos (**14**).

5–1. TEMPERATURA DA CALDEIRA

A máquina está equipada com um sistema de controlo e regulação da temperatura na caldeira. Por predefinição, a temperatura está definida para 121 °C.
Para ajustar a temperatura:

- Remova o recipiente de recolha de gotas (**12**).
- Prima a tecla central do painel de comandos (**14**) para aceder ao menu de programação PrG .
- Prima novamente a tecla central do painel de comandos (**14**) para aceder à seleção da temperatura.
- Utilize as teclas e para aumentar ou diminuir a temperatura desejada, de um mínimo de 116 °C até um máximo de 127 °C.
- Confirme a opção desejada com a tecla central .
- Alguns segundos após premir a última tecla, os dados são memorizados e o ecrã (**13**) exibe a temperatura.

O dispositivo de controlo de temperatura foi programado de fábrica para um café expresso ideal.

Ao variar a temperatura da caldeira, a pressão também é alterada. Consulte a tabela a seguir para observar a relação entre temperatura e pressão.

Temperatura da caldeira (°C)	Pressão da caldeira (bar)
116	0,7
117	0,8
119	0,9
121	1
122	1,1
125	1,3
127	1,5

5–2. MODO ECO

No modo Eco, que é ativado após um período de inatividade predefinido, a máquina pode baixar a temperatura da caldeira até 75 °C.
É possível selecionar um intervalo de tempo diferente para a ativação do modo Eco:

- Remova o recipiente de recolha de gotas (**12**).
- Prima a tecla central do painel de comandos (**14**) para aceder ao menu de programação PrG .
- Utilize as teclas laterais e para visualizar as opções do menu.
- Selecione com o comando central a função EIA .
- Através das teclas laterais e é possível escolher entre diferentes intervalos de tempo (desligado - 10 - 20 - 30 - 40 - 50 - 60 minutos).
- Confirme a escolha com a tecla central .
- Alguns segundos após premir a última tecla, os dados são memorizados e o ecrã (**13**) exibe a temperatura.

PT

A contagem do tempo de ativação do modo Eco começa a partir do momento em que a temperatura da água na caldeira atinge o ponto de ajuste (121 °C).

Na primeira ligação, se não for efetuada nenhuma dispensa, o modo Eco será ativado 30 minutos após atingir a temperatura da água na caldeira definida (121 °C), independentemente do intervalo de tempo selecionado no menu.

O modo Eco não pode ser ativado em conjunto com o modo Stand-by. Se ativar o modo Eco ao mesmo tempo que o Stand-by, o texto“Er2” piscará no ecrã e desaparecerá assim que o modo Stand-by for desativado.

A contagem do tempo de Stand-by começa a partir do momento em que a temperatura da água na caldeira atinge o ponto de ajuste (121 °C).

Na primeira ligação, se não for efetuada nenhuma dispensa, o modo Stand-by será ativado 30 minutos após atingir a temperatura definida (121 °C), independentemente do intervalo de tempo selecionado no menu.

Os modos Stand-by e Eco não podem ser ativados ao mesmo tempo. Se ativar o Stand-by com o modo Eco ativo, o texto “Er1” piscará no ecrã e desaparecerá assim que o modo Eco for desativado.

PT

5–3. MODO STAND-BY

A máquina de café está equipada com a função Stand-by para casos de inatividade prolongada, permitindo poupar energia e reduzir o desgaste dos componentes.

Para definir o tempo de Stand-by:

- Remova o recipiente de recolha de gotas (**12**).
- Prima a tecla central do painel de comandos (**14**) para aceder ao menu de programação PrG .
- Utilize as teclas laterais e para visualizar as opções do menu.
- Selecione com o comando central a função SrB .
- Através das teclas laterais e é possível escolher entre diferentes intervalos de tempo (desligado - 10 - 15 - 20 - 25 - 30 minutos).
- Confirme a escolha com a tecla central .
- Alguns segundos após premir a última tecla, os dados são memorizados e o ecrã (**13**) exibe a temperatura.
- Para sair do modo Stand-by, basta levantar a alavanca de dispensa (**15**). Ao fazer isso, a temperatura será novamente exibida no ecrã (**13**).

5–4. DEFINIÇÃO DA UNIDADE DE MEDIDA “GRAUS”

É possível definir a unidade de medida “°F” ou “°C”:

- Remova o recipiente de recolha de gotas (**12**).
- Prima a tecla central do painel de comandos (**14**) para aceder ao menu de programação PrG .
- Utilize as teclas laterais e para visualizar as opções do menu.
- Selecione com o comando central a função GrS.
- Através das teclas laterais e escolher entre GrC ou GrF .
- Confirme a escolha com a tecla central .
- Alguns segundos após premir a última tecla, os dados são memorizados e o ecrã (**13**) exibe a temperatura.

5–5. MODO DE ABASTECIMENTO DE ÁGUA

Para utilizar a máquina com depósito de água (**2**) é necessário:

- Remova o recipiente de recolha de gotas (**12**).
- Prima a tecla central do painel de comandos (**14**) para aceder ao menu de programação PAR .
- Utilize as teclas laterais e para visualizar as opções do menu.
- Selecione com o comando central a função tAA .
- Utilize as teclas laterais e para escolher entre ON ou OFF .
- Com a tecla central selecionar ON para utilizar o depósito ou OFF para a ligação à rede de água.
- Após alguns segundos, o dado é memorizado e o ecrã (**13**) exibe a temperatura.

5–6. PROGRAMAÇÃO DA PRÉ-INFUSÃO

A pré-infusão é uma fase inicial do processo de extração do café, na qual uma quantidade de água é dispensada durante alguns segundos sobre a pastilha de café antes da extração.
Para ativar ou desativar a pré-infusão:

- Remova o recipiente de recolha de gotas (**12**).
- Prima a tecla central do painel de comandos (**14**) para aceder ao menu de programação PAR .
- Utilize as teclas laterais e para visualizar as opções do menu.
- Selecione com o comando central a função PAF .
- Através das teclas laterais e escolher entre ON ou OFF .
- Confirme a escolha com a tecla central .
- Alguns segundos após premir a última tecla, os dados são memorizados e o ecrã (**13**) exibe a temperatura.

5–7. USO DO FILTRO DO DEPÓSITO

A máquina está equipada com um filtro amaciador (**26**) que pode ser inserido no depósito de água (**2**). Através do menu de seleção pode ativar um lembrete que, após cerca de dois meses de utilização, notifica sobre a necessidade de substituir o filtro.

> ⚠ Com esta configuração ativa, é aconselhável aguardar sempre o aparecimento do símbolo H2O de falta de água antes de reabastecer o depósito até ao nível máximo.

Para ativar o lembrete, proceda da seguinte forma:

- Remova o recipiente de recolha de gotas (**12**).
- Prima a tecla central do painel de comandos (**14**) para aceder ao menu de programação PAR.
- Utilize as teclas laterais e para visualizar as opções do menu.
- Uma vez que a função é exibida FAL selecione-a com o comando central .
- Pressione as teclas laterais novamente e até exibir as opções ON e OFF e, em seguida, selecione ON com a tecla central .
- Após cerca de dois meses de utilização do filtro (50 l), o aviso A.11 aparecerá no ecrã.
- Desligue a máquina, substitua o filtro seguindo as instruções do capítulo 7-7, ligue novamente a máquina e reative a opção no menu de filtros de acordo com o procedimento indicado acima.

PT

6. UTILIZAÇÃO DA MÁQUINA

6–1. PREPARAÇÃO E DISPENSA DO CAFÉ

Após a realização das operações descritas no parágrafo 4.1-4.2, a máquina está pronta para ser utilizada.

Evite cobrir o plano aquecedor de chávenas com panos, toalhas, etc.

- Introduza o filtro pretendido (**20-21**) no seu alojamento no porta-filtro **(11-22)**.
- Encha o filtro com uma dose de café moído, suficiente para obter 1 ou 2 chávenas (7 g. - 16 g.) dependendo do filtro escolhido (**20**-**21**).
- Nivele e calque o café com o calcador (**18**), limpe a borda do filtro de quaisquer resíduos de café e prenda o porta-filtro ao corpo da unidade (**10**) e mova-o para a direita para o fixar à própria unidade.
- Coloque as chávenas sob os bicos do porta-filtro e acione a dispensa levantando a alavanca (**15**).

TEMPORIZADOR DE DISPARO
Durante a dispensa, o ecrã (**13**) mostra o tempo de dispensa do café. No final, o tempo total permanece visível durante 4 segundos.

- Assim que obtiver a dose de café pretendida, interrompa a dispensa, baixando a alavanca.
- Para distribuir mais cafés, retire o porta-filtro **(11-22)** da unidade, mova-o para a esquerda, remova as borras de café e repita as operações acima indicadas.

Para evitar escaldões, recomenda-se não entrar em contacto com a unidade dispensadora, as lanças de vapor/água e as respetivas dispensas.

Quando a máquina é nova, o porta-filtro pode estar desalinhado (perpendicular à própria máquina) como mostra a Figura 3, sem comprometer o seu bom funcionamento. Após um curto período de utilização, o porta-filtro irá gradualmente colocar-se na posição correta.
D = Posição do porta-filtro fechado com a máquina nova
E = Posição do porta-filtro fechado com a máquina após um curto período de utilização.

- A moagem deve ser efetuada no momento da utilização, pois o café, uma vez moído, perde a sua capacidade aromática em pouco tempo; se a moagem for muito grossa, obter-se-á um café claro e leve sem creme, se for muito fina, escuro e forte com pouco creme.
- As chávenas quentes ajudam a manter o café acabado de fazer à temperatura certa. Recomenda-se, portanto, utilizar chávenas pré-aquecidas no aquecedor de chávenas apropriado (**3**).
- A pressão da bomba pode ser lida no manómetro (**4**) durante a dispensa. A pressão correta para a dispensa do café é de 8/9 bar.

6–2. DISPENSA DE ÁGUA QUENTE

- Coloque um recipiente por debaixo da lança de água quente (**8**) e acione a alavanca (**5**) da torneira para dispensar água quente.
- Quando atingir a quantidade de água desejada, termine a dispensa através da torneira (**5**).

PT

Recomenda-se uma dispensa máxima de cerca de 200 ml de água.

6–3. DISPENSA DE VAPOR

- Antes de aquecer qualquer bebida, deixe sair um pouco de vapor da lança (**9**) acionando a alavanca (**6**).
- Coloque a bebida a aquecer numa leiteira, mergulhe a lança de vapor (**9**) e abra a torneira, acionando a alavanca apropriada (**6**).
- Quando a bebida atingir a temperatura desejada, feche a torneira (**6**).

Para obter a espuma de leite para o cappuccino:

- Encha parcialmente um recipiente com leite frio.
- Posicione o recipiente com o leite sob a lança de dispensa do vapor (**9**) mergulhando-a alguns milímetros dentro do leite.
- Acione a torneira de vapor (**6**) e mova lentamente o recipiente de baixo para cima para obter uma espuma mais cremosa.
- Uma vez que o volume de leite tenha duplicado, mergulhe profundamente e aqueça o leite.
- Pare a dispensa através da torneira de vapor (**6**).

Perigo de queimaduras! Podem ocorrer salpicos rápidos de água quente no início do processo de dispensa. O tubo dispensador pode atingir altas temperaturas: evite tocá-lo diretamente.

Após ter aquecido o líquido, é aconselhável purgar o tubo de vapor, abrindo a torneira durante alguns segundos.

7. LIMPEZA E MANUTENÇÃO

Não lave os componentes na máquina de lavar louça.

7–1. LIMPEZA DAS LANÇAS DE DISPENSA DE VAPOR E DE ÁGUA QUENTE

- Para evitar alterar o sabor das bebidas a aquecer e o entupimento dos orifícios no terminal das lanças, limpe cuidadosamente após cada utilização com um pano húmido e fazendo sair um pequeno jato de vapor.

7–2. LIMPEZA DO CORPO DA UNIDADE E RALOS

- Retire o porta-filtro da unidade dispensadora e limpe a junta com a escova (**16**) fornecida.
- Coloque o filtro cego (**24**) fornecido dentro do porta-filtro (**22**-**11**)
- Introduza uma colher de detergente em pó para máquina de café e fixe o porta-filtro ao corpo da unidade.
- Acionar a dispensa através da alavanca (**15**) e interrompa após aprox. 15-20 segundos.
- Repita a dispensa 10 vezes para permitir a eliminação correta das impurezas.
- Depois de remover o porta-filtro da unidade, acione várias vezes a dispensa para eliminar quaisquer resíduos do ralo e da unidade.

Após um longo período de inatividade da máquina, recomenda-se deixar correr um pouco de água pela unidade e pelas lanças para remover eventuais depósitos.

7–3. LIMPEZA DE FILTROS E PORTA-FILTROS

- Prepare cerca de um litro de água a ferver com quatro colheres de chá de

PT

detergente para máquinas de café num recipiente adequado e mergulhe os filtros e porta-filtros (excluindo o cabo) durante 20-30 minutos; em seguida, enxague bem em água corrente.

7–4. LIMPEZA DA BANDEJA INFERIOR DE DESCARGA

Retire a bandeja inferior de descarga (**12**) e limpe-a. Em seguida, enxague com água corrente.

7–5. LIMPEZA DO CORPO

Para uma boa conservação das superfícies exteriores, é necessário limpá-las regularmente com um pano macio e húmido.

7–6. SUBSTITUIÇÃO DA JUNTA INFERIOR DO CORPO (FIG. 4)

Recomenda-se substituir a junta sob a tampa quando:

- A pega do porta-filtro ultrapassa em muito a posição central.
- Apesar da ausência de resíduos de café na borda do filtro e na própria junta, o café pinga pelas bordas durante a dispensa.

Para a substituição, proceder da seguinte forma:

- Certifique-se de que a máquina está desligada e desligue o cabo de alimentação.
- Extraia a junta (G) e o ralo (F) fazendo alavanca com uma chave de fendas plana.
- Depois de ter removido a junta e o ralo, limpe devidamente o alojamento antes de instalar os novos componentes.
- Uma vez introduzidos os novos componentes, pegue no porta-filtro sem filtro, bloqueie-o na unidade de dispensa e mova-o para encaixar definitivamente a junta.

7–7. SUBSTITUIÇÃO DO FILTRO DO DEPÓSITO

O filtro de água para máquinas de café melhora a qualidade da água utilizada, reduzindo o calcário, aumentando assim o sabor do café e preservando o seu aroma. Também ajuda a melhorar o desempenho e a eficiência da máquina, evitando avarias devido ao calcário.

Proceda da seguinte forma:

- Remova o filtro da embalagem.
- Gire o disco de data para exibir os próximos dois meses de utilização.

> O filtro dura dois meses (50 l) se o dispositivo for usado normalmente, mas se a máquina permanecer sem utilização com o filtro instalado, dura no máximo 3 semanas.

- Para ativar o filtro, coloque água da torneira no orifício do filtro, conforme mostrado na Figura 6, até que a água saia regularmente, deixe-a por pelo menos um minuto (pelo menos 500 ml).
- Retire o depósito da máquina e encha-o com água.
- Introduza o filtro no depósito e mergulhe-o completamente durante cerca de dez segundos, inclinando-o para permitir a saída de bolhas de ar. Pressione levemente o filtro quando estiver imerso em água, para expelir o ar contido no filtro.
- Insira o filtro no lugar apropriado e pressione a fundo.
- Feche o depósito com a tampa e, em seguida, reinsira-o e instale-o na máquina.
- Por fim, siga o procedimento descrito no parágrafo 5.7.

PT

8. CAUSAS DE MAU FUNCIONAMENTO OU ANOMALIAS

PROBLEMA	CAUSA	SOLUÇÃO
A máquina não funciona e o ecrã não se acende	1. Falha elétrica 2. A ficha do cabo de alimentação não está introduzida corretamente 3. O cabo de alimentação está danificado	1. Restabeleça a alimentação elétrica 2. Introduza a ficha do cabo de alimentação corretamente na tomada elétrica 3. Contacte o centro de assistência técnica para a substituição
O ecrã está ligado, mas a água não aquece	1. Os termóstatos de funcionamento não funcionam 2. A resistência está interrompida ou queimada	1. Contacte o centro de assistência técnica autorizado 2. Contacte o centro de assistência técnica autorizado
Durante a dispensa, não sai café	1. Não há água no depósito 2. O café está moído demasiado fino 3. A quantidade de café é excessiva 4. O café está muito prensado 5. O circuito não foi carregado 6. Ralo sujo	1. Coloque água no depósito 2. Substitua por uma moagem mais grossa 3. Reduza a quantidade de café no filtro 4. Calque menos o café 5. Veja o parágrafo 4 6. Limpe ou substitua o ralo
Ruído alto da bomba	1. A bomba não está ligada	1. Veja o parágrafo 4 “Antes da colocação em funcionamento”
O café é dispensado muito rapidamente	1. O café está moído demasiado grosso 2. A quantidade de café é insuficiente 3. Prensagem insuficiente do café 4. Café velho ou impróprio	1. A regulação da moagem deve ser mais fina 2. Aumente a dose de café 3. Calque mais o café 4. Substitua o café

PT

O café sai em gotas	1. O café está moído demasiado fino 2. A quantidade de café é excessiva 3. Prensagem excessiva do café	1. A regulação da moagem deve ser mais grossa 2. Diminua a quantidade de café 3. Calque menos o café
O café sai entre a unidade dispensadora e o porta-filtro	1. Porta-filtro não está introduzido corretamente 2. Quantidade excessiva de café no filtro 3. A borda do porta-filtro não está limpa 4. A junta inferior do corpo está gasta	1. Introduza-o corretamente 2. Diminua a quantidade de café 3. Remova os resíduos de café da borda do porta-filtro, limpe a junta inferior do corpo 4. Contacte o centro de assistência técnica autorizado
Não se forma creme no café	1. A mistura de café não é adequada para o tipo de máquina 2. A moagem não é correta 3. A quantidade de café é insuficiente	1. Substitua o café 2. Regule a moagem do café 3. Aumente a dose de café e calque-o adequadamente
O café é dispensado muito frio	1. A máquina não estava na temperatura certa 2. Falta de pré-aquecimento do porta-filtro 3. Falha no pré-aquecimento das chávenas 4. O termóstato não funciona dentro dos valores ideais	1. Respeite as indicações apresentadas no parágrafo 4.1 – 4.2 2. O porta-filtro deve ser aquecido ao mesmo tempo que a água, veja o parágrafo 4.1 – 4.2 3. Aqueça devidamente as chávenas no respetivo aquecedor de chávenas (**3**) 4. Contacte o centro de assistência técnica autorizado
O café sai muito quente	1. O termóstato não funciona dentro dos valores ideais	1. Contacte o centro de assistência técnica autorizado
A máquina não dispensa vapor	1. O circuito não foi carregado 2. O orifício no terminal do tubo de vapor está obstruído 3. Não há água no depósito	1. Veja o parágrafo 4 2. Limpe o orifício com uma agulha 3. Veja o parágrafo 4

PT

ERRO NO ECRÃ	CAUSA	SOLUÇÃO
O ecrã exibe A.01	1. Erro da sonda	1. Desligue e ligue a máquina novamente.
O ecrã exibe A.10	1. Tempo limite de carregamento da caldeira	1. Desligue e ligue a máquina novamente.
O ecrã exibe Er.1	1. Modo Stand-by e Eco ativados ao mesmo tempo	1. Desativar o modo Eco
O ecrã exibe Er.2	1. Modo Eco e modo Stand-by ativados simultaneamente	1. Desativar o modo Stand-by
O ecrã exibe H20	1. Falta do depósito de água (**3**) ou inserido incorretamente ou com água insuficiente para dispensar café.	1. Verifique se o depósito de água está inserido corretamente, se necessário
O ecrã exibe A11	1. Alarme de substituição do filtro	1. Proceda conforme descrito no parágrafo 7.7

PT

Bästa kund,
Vi vill tacka för att du köpt en av våra produkter, som framställts i enlighet med de senaste tekniska uppfinningarna. Genom att noggrant följa dessa enkla åtgärder för korrekt användning av produkten som överensstämmer med grundläggande säkerhetsföreskrifter, kommer du att få ut maximal prestanda av din produkt och kan dra nytta av dess utomordentliga tillförlitlighet under många år framöver. Vid eventuella felfunktioner står vårt nätverk av serviceverkstäder från och med nu till ditt förfogande.

SYMBOLER SOM ANVÄNDS I DESSA ANVISNINGAR
Viktiga föreskrifter markeras med dessa symboler. Det är absolut nödvändigt att följa dessa föreskrifter.

	Läs bruksanvisningarna noggrant innan du börjar använda produkten.
	Varning! Särskilt viktiga och/eller farliga moment.
	Information (användbara för användning av apparaten).
	Råd:
	Ingreppsmoment som kan utföras av användaren.
	Ingreppsmoment som endast får utföras av en behörig tekniker.

SV

INNEHÅLLSFÖRTECKNING

1. INTRODUKTION TILL BRUKSANVISNINGEN 120

2. ANVISNINGAR 120

2–1. SÄKERHETSANVISNINGAR 120
2–2. AVSEDD ANVÄNDNING AV MASKINEN 122
2–3. BORTSKAFFANDE 122
2–4. KVARSTÅENDE RISKER 122

3. BESKRIVNING 122

3–1. BESKRIVNING AV PRODUKTEN 122

4. FÖRSTA BRUKTAGNINGEN 123

4–1. VAL AV VATTENDRIFT 123
4–2. IBRUKTAGNING 123

5. INSTÄLLNING AV MASKINEN 124

5–1. KOKARENS TEMPERATUR 124
5–2. ECO-LÄGE 125
5–3. STANDBY-LÄGE 125
5–4. INSTÄLLNING AV MÅTTENHET FÖR GRADER 126
5–5. LÄGE FÖR VATTENTILLFÖRSEL 126
5–6. PROGRAMMERING AV FÖRINFUSION 126
5–7. ANVÄNDNING AV TANKENS FILTER 127

6. ANVÄNDNING AV MASKINEN 127

6–1. TILLAGA OCH BRYGGA KAFFE 127
6–2. UTMATNING AV VARMT VATTEN 129
6–3. UTMATNING AV ÅNGA 129

7. RENGÖRING OCH UNDERHÅLL 128

7–1. RENGÖRING AV MUNSTYCKEN FÖR ÅNGA OCH VARMVATTEN 129
7–2. RENGÖRING AV BRYGGRUPP OCH MUNSTYCKEN 129
7–3. RENGÖRING AV FILTER OCH FILTERHÅLLARE 129
7–4. RENGÖRING AV DET NEDRE TRÅGET 129
7–5. RENGÖRING AV HÖLJET 129
7–6. UTBYTE AV TÄTNING 129
7–7. BYTE AV TANKENS FILTER 129

8. ORSAKER TILL FELFUNKTION OCH ANOMALIER 131

SV

1. INTRODUKTION TILL BRUKSANVISNINGEN

Denna bruksanvisning utgör en viktig del av maskinen. Den ska läsas noggrant, alltid finnas tillgänglig för konsultation och ska sparas under hela maskinens brukbarhetstid.

I bruksanvisningen finner du information om korrekt användning av maskinen, rengöring och underhåll. Dessutom innehåller den viktiga instruktioner för arbetsmoment som ska utföras med extra försiktighet, samt information om kvarstående risker.

Bruksanvisningen återspeglar de tekniska uppfinningarna vid det tillfälle den framställdes, och tillverkaren förbehåller sig rätten att tillämpa alla nödvändiga tekniska ändringar på sina produkter och att uppdatera bruksanvisningarna, utan någon skyldighet att revidera även tidigare versioner.

LA PAVONI S.p.A. frånsäger sig allt ansvar för eventuella direkta eller indirekta skador på personer eller föremål som uppstår till följd av:

- underlåtenhet att följa samtliga föreskrifter i gällande säkerhetsstandarder;
- felaktig installation;
- felaktig strömtillförsel;
- olämplig eller felaktig användning av maskinen;
- användning som inte överensstämmer med specifikationerna i denna bruksanvisning;
- allvarliga brister gällande underhållet;
- ändringar på maskinen eller icke godkända ingrepp;
- användning av reservdelar som inte är original eller inte specifikt avsedda för den aktuella modellen;
- total eller partiell underlåtenhet att följa anvisningarna;
- exceptionella händelser.

2. ANVISNINGAR

2–1. SÄKERHETSFÖRESKRIFTER

- Användaren måste följa gällande säkerhetsföreskrifter i det land maskinen används, utöver regler som fastställs av vanligt sunt förnuft och föreskrifterna i denna bruksanvisning.
- För att säkerställa att maskinen fungerar korrekt och att dess specifikationer förblir oförändrade över tid rekommenderar vi att användaren kontrollerar att miljövillkoren är korrekta (rumstemperaturen ska ligga mellan 5° och 35° C). Vi avråder från att använda maskinen på platser där man använder vattenstrålar eller i utomhusmiljöer som utsätts för väderpåverkan som sol, regn, etc.
- När maskinen packats upp ur emballaget, kontrollera att den är intakt och inte skadats.
- Emballagets delar ska lämnas på till syftet avsedda återvinningsstationer och får aldrig lämnas utan uppsikt eller inom räckhåll för barn, djur eller obehöriga personer.
- Innan maskinen tas i bruk kontrollera att den matningsspänning som anges på dekalen som sitter under maskinens bas motsvarar den spänning som används i det aktuella landet.
- Barn över 8 år får använda denna apparat om de övervakas eller instrueras angående en säker användning av apparaten och om de förstår de risker som är förbundna med användningen.
- Se till att apparaten och nätsladden är

SV

utom räckhåll för barn som är under 8 år.

- Låt inte barn leka med apparaten.
- Apparaten får användas av personer med nedsatt fysisk eller mental förmåga eller personer som saknar erfarenhet eller kunskap endast under förutsättning att de övervakas eller instrueras angående en säker användning av apparaten av en person med ansvar för deras säkerhet och om de förstår de faror som är förbundna med användningen.
- Sänk inte ner maskinen i vatten.
- Ställ maskinen på ett stabilt underlag på en säker plats, på avstånd från värmekällor och utom räckhåll för barn.
- Maskinen ska inte användas inuti en nisch.
- Kontrollera att startbrytaren är ställd till avstängt läge, innan maskinen kopplas till eller från.
- Använd inte maskinen om den inte fungerar korrekt eller om strömsladden eller stickkontakten är skadade. Om strömsladden är skadad, kontakta en behörig serviceverkstad.
- Rör inte vid de varma ytorna (kokare, bryggrupp, filterhållare, ångmunstycke), för att förhindra brännskador.
- Ta inte loss filterhållaren medan kaffet strömmar ut, för att undvika eventuella skållskador.
- Placera inte under några omständigheter händerna under gruppen eller ångmunstycket, eftersom vätskor och ångor som strömmar ut är överhettade och kan orsaka skållskador.
- Använd inte kaffemaskinen i kombination med delar eller tillbehör från andra tillverkare.
- Använd endast tillverkarens originalreservdelar. Att använda andra reservdelar än de som rekommenderas av tillverkaren kan ge upphov till bränder, elektriska stötar eller andra personskador.
- Se noga till att aldrig använda maskinen utan vatten, för att undvika skador på värmeelementet.
- Stäng av maskinen i fall av maskinfel eller felfunktioner. Försök inte reparera den på egen hand utan kontakta en behörig serviceverkstad för att vid behov byta ut utslitna eller skadade delar mot reservdelar i original.
- I fall av icke godkända maskinreparationer eller vid användning av reservdelar som inte är original förfaller garantin, och därmed förbehåller sig det tillverkande företaget rätten att inte längre erkänna garantins giltighet.
- Använd inte maskinen utomhus.
- Använd inte maskinen för någon annan typ av användning än den framställts för.
- Använd koldioxidsläckare (CO2) i fall av brand. Använd inte vatten eller brandsläckare med ånga.
- Innan något rengörings- eller underhållsarbete påbörjas ska maskinen inaktiveras genom att startbrytaren ställs till avstängt läge och kontakten kopplas ur från vägguttaget, utan att dra i strömsladden.
- Rengör aldrig med frätande rengöringsmedel eller verktyg som lämnar repor. Det räcker att använda en mjuk trasa som fuktats med vatten.
- Värmeelementens yta förblir varm efter användning och maskinens yttre ram kan lagra värme.
- Rengöring och underhåll får inte utföras av barn utan tillsyn.

2–2. AVSEDD ANVÄNDNING AV MASKINEN

Denna maskin är avsedd att användas i hushållsmiljö för tillredning av espressokaffe med kaffeblandning, för utsläpp och dispensering av varmvatten och/eller ånga.

För att kunna använda maskinen på korrekt sätt ska användaren ha läst och förstått samtliga anvisningar i bruksanvisningen.

Denna apparat är avsedd att användas i hushåll
och på liknande platser såsom:
– kök som används av
personal i butiker, på kontor och andra arbetsplatser;
– på lantgårdar;
– för användning av kunder på hotell, motell och andra
övernattningsmiljöer;
– i miljöer av typen bed and breakfast.

Vid felaktig användning förfaller alla former av garanti och tillverkaren frånsäger sig allt ansvar för skador på personer och/eller föremål.

Nedanstående betraktas som felaktig användning:

- all användning som skiljer sig från den fastställda;
- ingrepp på apparaten som strider mot anvisningarna i denna bruksanvisning;
- all användning av maskinen efter mixtrande med komponenter eller säkerhetsanordningar;
- användning av apparaten utomhus.

2–3. BORTSKAFFANDE

Uttjänta elektriska apparater får inte slängas tillsammans med hushållsavfall. Apparater med denna symbol lyder under det europeiska direktivet 2012/19/EU.

Uttjänta elektriska och elektroniska apparater ska bortskaffas separat från hushållsavfall
och lämnas in till en lämplig återvinningsstation. Genom att bortskaffa den uttjänta apparaten korrekt, undviker du miljöskador och hälsorisker för personer. För ytterligare information om bortskaffande av den uttjänta apparaten, kontakta de lokala myndigheterna,
avfallshanteringskontoret eller affären där du köpte apparaten.

2–4. KVARSTÅENDE RISKER

Användaren kan inte skyddas mot direkta strålar av ånga eller varmt vatten och därför måste maximal försiktighet iakttas vid hantering, för att undvika brännskador och skållskador.

Det tillverkande företaget frånsäger sig allt ansvar för skador på personer, djur eller föremål som orsakas av ingrepp på maskinen som utförts av personer som inte är kvalificerade eller behöriga för det aktuella arbetet.

3. BESKRIVNING

3–1. BESKRIVNING AV PRODUKTEN

1. Huvudströmbrytare
2. Vattentank
3. Koppvärmare
4. Manometer med dubbel skala
5. Spak till varmvatten
6. Ångvred
7. Galler till vattenbehållare
8. Munstycke till varmvatten
9. Ångmunstycke
10. Bryggrupp
11. Filterhållare för dubbel pip
12. Droppträg
13. Display
14. Kontrollpanel

SV

15. Spak till dispenseringsgrupp
16. Rengöringsborste
17. Slang för anslutning till vattensystem
18. Press
19. Kaffemått
20. Filter för 1 kopp, 7 g.
21. Filter för 2 koppar, 16 g.
22. Filterhållare för enskild pip
24. Blindfilter
25. Silikonslang för tömning av vatten
26. Filter för vattenavhärdning

4. FÖRSTA BRUKTAGNINGEN

För att sätta igång espressomaskinen, följ noggrant nedanstående anvisningar:

- Öppna emballaget, ta ut kaffemaskinen och kontrollera att den är i oskadat skick.
- Placera maskinen på en horisontell yta.

4–1. VAL AV VATTENDRIFT

4.1A ANVÄNDNING AV TANKEN

- Om du bestämmer dig för att använda tanken (**2**), ta bort den och skölj den.
- Fyll tanken med rent vatten och sätt tillbaka den på plats. Placera koppvärmargallret (**3**).

4.1 B ANSLUTNING TILL VATTENSYSTEMET

- Maskinerna erbjuder en möjlig användning med anslutning till vattensystemet med hjälp av den därtill avsedda slangen (**17**) som medföljer maskinen.
- Koppla slangen (**17**) till kopplingen (D) som finns under maskinen och sedan till vattensystemet (Fig. 1). Kontrollera sedan att vattenkranen är öppen innan maskinen sätts igång.

- Vi rekommenderar att installera en vattenavhärdare för maskinens vattentillförsel.
- Säkerställ att maskinen ansluts till ett vattensystem med dricksvatten.
- Denna maskin ska anslutas till vattensystemet i enlighet med nationell lagstiftning i användningslandet.
- Trycket hos vattnet i vattenledningen för inmatning till maskinen får inte överstiga 0,65 Mpa.
- Om trycket i systemet överstiger 0,5 Mpa (5 bar) rekommenderar vi att installera en tryckreducerare som balanserats för högtryck.

Det går det att tömma ut vattnet direkt i vattenutloppet (Fig. 1) genom att ta bort locket (A) från tråget (**12**) och ansluta silikonslangen (**25**) till tråget (B).

Innan man går vidare till den elektriska anslutningen försäkra dig om att nätspänningen motsvarar de specifikationer som anges på plåten som sitter under maskinens bas.

4–2. IBRUKTAGNING

- Sätt i elkontakten i eluttaget.
- Sätt igång maskinen genom att ställa on/off-brytaren (**1**) till läget ”I”. Vänta cirka 2 sekunder så att kretsen hinner köra en kontroll. Displayen (**13**) tänds och visningen av texten HEB för att bekräfta att maskinen är strömsatt.

Endast om anslutningen till vattensystemet används:

- Ta bort dropptråget (**12**).
- Tryck på den mittre knappen på kontrollpanelen (**14**) för att komma åt programmeringsmenyn.
- Använd knapparna på sidan för att visa menyalternativen.
- Välj med det mittre reglaget

SV

funktionen tan.

- Använd knapparna på sidan och välj OFF med hjälp av den mittre knappen.
- Efter några sekunder sparas värdet.

- Maskinen fyller automatiskt på vatten i kokaren. Kontrollen och eventuell återställning av vattennivån i kokaren sker automatiskt.

Under ibruktagningen av maskinen kan felet A.10 (laddningsfel) visas. Stäng av maskinen och sätt på den igen.

- För in filterhållaren och placera en behållare på cirka 200 ml under gruppen.
- Utför en utmatning med hjälp av spaken (**15**) för korrekt påfyllning av växlaren.
- Vänta tills vattnet har runnit ut från gruppen och sänk spaken (**15**) helt efter ca 5 sekunder för att stoppa utmatningen.
- Den första uppvärmningsfasen signaleras av tre horisontella linjer som blinkar växelvis tills temperaturen visas.

Denna fas kan vara några minuter.

- Under uppstart: när manometern (**4**) anger ett tryck på cirka 0,5 bar, öppna långsamt ångvredet (**6**) för att tömma ut luft från kokaren, och vänta tills det börjar strömma ut ånga från ångmunstycket (**9**) innan vredet stängs igen.
- Vänta tills maskinen når brukstrycket på 1,1–1,3 bar, vilket kan kontrolleras på manometern (**4**).
- Nu är maskinen redo för funktion.

Maskinen är utrustad med en säkerhetsanordning som kontrollerar vattenmängden i tanken (**2**) och signalerar en eventuell avsaknad via ett larm H20 som visas på displayen (**13**). Om det saknas vatten i tanken (**2**), blockerar anordningen automatiskt alla maskinens funktioner.

5. INSTÄLLNING AV MASKINEN

Via en programmeringsmeny som visas på displayen (**13**) går det att ställa in:
- Kokarens temperatur
- Eco-läge
- Standby-läge
- Inställning av måttenhet för grader
- Läge för vattentillförsel
- Programmering av förinfusion
- Användning av tankens filter

För att komma åt programmeringsmenyn PrG ska man ta bort droppträget (**12**) och trycka på den mittre knappen ▥ på kontrollpanelen (**14**).

5–1. KOKARENS TEMPERATUR

Maskinen är utrustad med ett kontroll- och justeringssystem för temperaturen i kokaren. Standardtemperaturen är inställd på 121 °C.
Gör så här om du vill justera temperaturen:
- Ta bort droppträget (**12**).
- Tryck på den mittre knappen ▥ på kontrollpanelen (**14**) för att komma åt programmeringsmenyn PrG .
- Tryck åter på den mittre knappen ▥ på kontrollpanelen (**14**) för att komma åt valet av temperatur.
- Använd knapparna ⌄ och ⌃ för att öka eller minska önskad temperatur, från minst 116 °C till maximalt 127 °C.

SV

- Bekräfta det valda alternativet med den mittre knappen .
- Några sekunder efter att den sista knappen tryckts in, sparas värdet och displayen (**13**) visar temperaturen.

Regulatorn för kontroll av temperaturen har fabriksinställts till värden som ger en optimal espresso.

När man ändrar kokarens temperatur, ändras även trycket. Se följande tabell för att observera trenden för sambandet mellan temperatur och tryck.

Kokarens temperatur (°C)	Kokarens tryck (bar)
116	0,7
117	0,8
119	0,9
121	1
122	1,1
125	1,3
127	1,5

5–2. ECO-LÄGE

I Eco-läget, som aktiveras efter en förinställd tid av inaktivitet, sjunker kokarens temperatur ned till 75 °C.
Det går att välja ett annat tidsintervall för aktivering av Eco-läget:

- Ta bort droppträget (**12**).
- Tryck på den mittre knappen på kontrollpanelen (**14**) för att komma åt programmeringsmenyn PrG .
- Använd sidoknapparna och för att visa menyns alternativ.
- Välj med det mittre reglaget funktionen EcO .
- Med sidoknapparna och är det möjligt att välja mellan olika tidsintervall (off - 10 - 20 – 30 – 40 – 50 – 60 minuter).
- Bekräfta valet med den mittre knappen .
- Några sekunder efter att den sista knappen tryckts in, sparas värdet och displayen (**13**) visar temperaturen.

Nedräkningen av tiden för aktivering av Eco-läget börjar när temperaturn i vattnet i kokaren når börvärdet (121 °C).

Om ingen utmatning görs vid den första påslagningen aktiveras Eco-läget 30 minuter efter det att vattnet i kokaren har nått börvärdet (121 °C) oberoende av tidsintervallet som har valts i menyn.

Eco-läget kan inte aktiveras tillsammans med Standby-läget. Om Eco-läget aktiveras samtidigt som Standby-läget visas den blinkande texten “Er2” på displayen. Texten förvinner när Standby-läget inaktiveras.

5–3. STANDBY-LÄGE

Kaffemaskinen är försedd med en Standby-funktion i händelse av en längre tids oanvändning för en energibesparing och ett mindre slitage av komponenterna.
För att ställa in tiden för Standby-läge:

- Ta bort droppträget (**12**).
- Tryck på den mittre knappen på kontrollpanelen (**14**) för att komma åt programmeringsmenyn PrG .
- Använd sidoknapparna och för att visa menyns alternativ.
- Välj med det mittre reglaget funktionen SbY .
- Med sidoknapparna och är det möjligt att välja mellan olika tidsintervall (off - 10 - 15 – 20 – 25 – 30

SV

minuter).

- Bekräfta valet med den mittre knappen .
- Några sekunder efter att den sista knappen tryckts in, sparas värdet och displayen (**13**) visar temperaturen.

Nedräkningen av tiden för aktivering av Standby-läget börjar när temperaturen i vattnet i kokaren når börvärdet (121 °C).

Om ingen utmatning görs vid den första påslagningen aktiveras Standby-läget 30 minuter efter det att vattnet i kokaren har nått temperaturbörvärdet (121 °C) oberoende av tidsintervallet som har valts i menyn.

Standby- och Eco-läge kan inte aktiveras samtidigt. I händelse av att Standby-läget aktiveras när Eco-läget är aktivt visas den blinkande texten “Er1” på displayen. Texten förvinner när Eco-läget inaktiveras.

- För att lämna Standby-läget räcker det med att lyfta utmatningsspaken (**15**). Efter detta visas temperaturen på nytt på displayen(**13**).

5–4. INSTÄLLNING AV MÅTTENHET FÖR GRADER

Det går att ställa in måttenheten “°F” eller “°C”:

- Ta bort droppträget (**12**).
- Tryck på den mittre knappen på kontrollpanelen (**14**) för att komma åt programmeringsmenyn .
- Använd sidoknapparna och för att visa menyns alternativ.
- Välj med det mittre reglaget funktionen .
- Med sidoknapparna och välj mellan eller .
- Bekräfta valet med den mittre knappen .
- Några sekunder efter att den sista knappen tryckts in, sparas värdet och displayen (**13**) visar temperaturen.

5–5. LÄGE FÖR VATTENTILLFÖRSEL

För att använda maskinen med vattentanken (**2**) måste man:

- Ta bort droppträget (**12**).
- Tryck på den mittre knappen på kontrollpanelen (**14**) för att komma åt programmeringsmenyn .
- Använd sidoknapparna och för att visa menyns alternativ.
- Välj med det mittre reglaget funktionen .
- Använd sidoknapparna och för att välja mellan eller .
- Via den mittre knappen välj för att använda tanken eller för anslutning till vattensystemet.
- Efter några sekunder sparas värdet och displayen (**13**) visar temperaturen

5–6. PROGRAMMERING AV FÖRINFUSION

Förinfusionen är en inledande fas av kaffets dispenseringsprocess där en mängd kaffe matas ut under några sekunder på kaffetabletten innan dispenseringen.
För att aktivera eller inaktivera förinfusionen:

- Ta bort droppträget (**12**).
- Tryck på den mittre knappen på kontrollpanelen (**14**) för att komma åt programmeringsmenyn .
- Använd sidoknapparna och för att visa menyns alternativ.
- Välj med det mittre reglaget funktionen .
- Med sidoknapparna och välj mellan eller .
- Bekräfta valet med den mittre

SV

knappen .

- Några sekunder efter att den sista knappen tryckts in, sparas värdet och displayen (**13**) visar temperaturen.

5–7. ANVÄNDNING AV TANKENS FILTER

Maskinen är försedd med ett filter för vattenavhärdning (**26**) som kan sättas in i vattentanken (**2**). Via urvalsmenyn kan du aktivera en påminnelse som efter cirka två månaders användning meddelar dig om behovet av att byta ut filtret.

> ⚠ När denna inställning aktiv är det tillrådligt att alltid vänta på att symbolen H20 för vattenbrist visas innan tanken fylls på till max. nivån.

För att aktivera påminnelsen gör så här:

- Ta bort dropptråget (**12**).
- Tryck på den mittre knappen på kontrollpanelen (**14**) för att komma åt programmeringsmenyn Pad.
- Använd sidoknapparna och för att visa menyns alternativ.
- När funktionen visas FAL ska den väljas med det mittre reglaget .
- Tryck åter på knapparna på sidan och tills du ser alternativen 80A och OFF och välj sedan 80A via den mittre knappen .
- Efter ungefär två månaders användning av filtret (50 l) visas varningen A.11 på displayen.
- Stäng av maskinen, byt ut filtret enligt instruktionerna i kapitel 7-7, slå sedan på maskinen igen och återaktivera alternativet från filtermenyn enligt proceduren som anges ovan.

6. ANVÄNDNING AV MASKINEN

6–1. TILLAGA OCH BRYGGA KAFFE

När momenten i avsnitt 4.1-4.2 har utförts, är maskinen redo för att användas.

> ⚠ Lägg inte textiler, filter eller liknande på hyllan för uppvärmning av koppar.

- Sätt i det önskade filtret (**20-21**) på avsedd plats i filterhållaren **(11-22)**.
- Fyll filtret med en dos malet kaffe som räcker för att tillaga 1 eller 2 koppar (7 g -16 g) beroende på vilket filter som har valts (**20**-**21**).
- Släta ut och tryck samman kaffet med hjälp av pressen (**18**), rengör kanten på filtret från eventuella kafferester, haka fast filterhållaren i bryggruppen (**10**) och för den åt höger för att sätta fast den ordentligt i gruppen.
- Placera kopparna under filterhållarens kaffepipar och aktivera utmatningen genom att lyfta spaken (**15**).

> ℹ **SHOT TIMER**
> Under utmatningen visas tiden för kaffeutmatning på displayen (**13**). I slutet visas den totala tiden under 4 sekunder.

- När önskad kaffemängd har erhållits, avbryt utmatningen genom att flytta spaken nedåt.
- För att brygga flera koppar kaffe, haka loss filterhållaren **(11-22)** från gruppen genom att föra den åt vänster, ta bort kaffesumpen och upprepa ovan angivna moment.

> ⚠ För att undvika brännskador rekommenderas det att inte komma i kontakt med bryggruppen, ång-/

SV

vattenmunstyckena och relaterade utmatningar.

När maskinen är ny kan det hända filterhållaren inte är inriktad (rätvinklig med själva maskinen) enligt vad som visas i figur 3. Detta äventyrar dock inte maskinens korrekta funktion på något sätt. Efter en kortare tids användning kommer filtret efter hand att placeras i korrekt position.
H = Den stängda filterhållarens position när maskinen är ny
I = Den stängda filterhållarens position när maskinen har använts en kort period.

- Kaffet ska malas direkt före användning eftersom det förlorar sin arom kort efter att det malts. Om malningen är alltför grov blir kaffet tunt och ljust och utan crema, om blandningen däremot är alltför finmald blir kaffet mörkt och starkt, med lite crema.
- De varma kopparna gör det möjligt att upprätthålla den rätta temperaturen hos det nybryggda kaffet. Det rekommenderas därmed att använda förvärmda koppar på den avsedda koppvärmaren (**3**).
- Pumpens tryck kan avläsas på respektive manometer (**4**) under utmatningen. Korrekt tryck för kaffeutmatning ligger på 8-9 bar.

6–2. UTMATNING AV VARMT VATTEN

- Placera en behållare under munstycket för varmvatten (**8**) och rotera vredet (**5**) på vattenkranen moturs för att mata ut varmt vatten.
- När du nått önskad mängd vatten ska du stänga kranen (**5**).

Vi rekommenderar att dispensera maximalt 200 ml vatten.

6–3. UTMATNING AV ÅNGA

- Innan uppvärmning av någon dryck, mata med försiktighet ut lite ånga från munstycket (**9**) genom att aktivera spaken (**6**).
- Häll drycken som ska värmas upp i en mjölkkanna och sänk ned ångmunstycket (**9**) och öppna kranen med den avsedda spaken (**6**).
- Stäng kranen (**6**) när önskad temperatur för drycken har uppnåtts.

För att skumma mjölk till cappuccino:

- Fyll en behållare med kall mjölk.
- Placera behållaren med mjölken under ångmunstycket (**9**) och sänk ner munstycket någon millimeter ner i mjölken.
- Vrid ångvredet (**6**) moturs och för långsamt behållaren nerifrån och upp för att få ett krämigare skum.
- När mjölken har dubblats i volym, sänk ner mjölkskummaren hela vägen och värm mjölken.
- Stoppa utmatningen med hjälp av ångkranen (**6**).

Fara för brännskador! När vätskan börjar strömma ut kan det stänka lite vatten. Utmatningsslangen kan bli mycket varm: undvik att röra direkt vid den.

När vätskan har värmts upp rekommenderas det att tömma ångröret genom att öppna kranen under några sekunder.

7. RENGÖRING OCH UNDERHÅLL

Diska inte plastkomponenterna i diskmaskin.

SV

7–1. RENGÖRING AV MUNSTYCKEN FÖR ÅNGA OCH VARMVATTEN

- För att undvika förändringar i smaken på de drycker som ska värmas och för att förhindra att hålen i änden på ångmunstyckena täpps igen ska de efter varje användning rengöras noggrant med en fuktig trasa. Släpp även ut en liten stråle ånga.

7–2. RENGÖRING AV BRYGGRUPP OCH MUNSTYCKEN

- Ta loss filterhållaren från bryggruppen och rengör tätningen med den medföljande borsten (**16**).
- Placera det medföljande blindfiltret (**24**) inuti filterhållaren (**22**-**11**).
- Lägg i en tesked rengöringsmedel för kaffemaskiner och haka fast filterhållaren i bryggruppen.
- Starta utmatningen via spaken (**15**) och avbryt den efter cirka 15-20 sekunder.
- Upprepa utmatningen 10 gånger så att orenheterna elimineras korrekt.
- Efter att ha tagit bort filterhållaren från gruppen ska man aktivera utmatningen flera gånger för att eliminera eventuella reser från munstycket och gruppen.

> När maskinen stått stilla en längre tid, rekommenderas det att låta lite vatten rinna ut ur gruppen och munstyckena för att avlägsna eventuella avlagringar.

7–3. RENGÖRING AV FILTER OCH FILTERHÅLLARE

- Blanda cirka en liter kokande vatten med fyra teskedar rengöringsmedel för kaffemaskiner i en lämplig behållare och låt filter och filterhållare (med undantag för handtag) ligga i blöt i blandningen under 20-30 minuter. Skölj därefter grundligt under rinnande vatten.

7–4. RENGÖRING AV DET NEDRE TRÅGET

Dra ut det nedre tömningstråget (**12**) och rengör det. Skölj därefter tråget under rinnande vatten.

7–5. RENGÖRING AV HÖLJET

För en god bevaring av de utvändiga ytorna är det nödvändigt att rengöra dem regelbundet med en mjuk och fuktig trasa.

7–6. UTBYTE AV TÄTNING (FIG. 4)

Det rekommenderas att byta ut tätningen när:

- Filterhållarens handtag ligger långt över den mittersta positionen.
- Trots att det inte finns några kafferester på filtrets kant och på filtret, droppar kaffet från kanterna under utmatningen.

För att byta tätningen gör så här:

- Säkerställ att maskinen är avstängd och dra ut strömsladden.
- Dra ut tätningen GI) och munstycket (F) genom att bända med en platt skruvmejsel.
- När tätningen och munstycket har tagits bort ska du rengöra sätet ordentligt innan de nya komponenterna monteras.
- När de nya komponenterna har satts fast ska du ta fram filterhållaren utan filter och haka fast den vid bryggruppen. Flytta filterhållaren fram och tillbaka för att fästa tätningen för gott.

7–7. BYTE AV TANKENS FILTER

Vattenfiltret för kaffemaskiner förbättrar kvaliteten på det vatten som används genom att minska kalkavlagringar, vilket förbättrar kaffets smak och bevarar dess arom. Det hjälper också till med att förbättra maskinens prestanda och effektivitet, vilket förhindrar fel på grund

av kalkavlagringar.

Gör så här:
- Ta bort filtret från förpackningen.
- Vrid datumskivan för att visa de kommande två månadernas användning.

Filtret varar i två månader (50 l) om apparaten används normalt, men om maskinen förblir oanvänd med filtret installerat, varar det högst 3 veckor.

- För att aktivera filtret, låt kranvatten rinna in i filtrets hål såsom visas i figur 6 tills vattnet rinner ut regelbundet. Låt vattnet rinna ut åtminstone en minut (minst 500 ml).
- Ta bort tanken från maskinen och fyll den med vatten.
- För in filtret i tanken och lägg det helt i blöt under cirka tio sekunder och luta det för att låta luftbubblorna komma ut. Tryck lätt på filtret när det är nedsänkt i vatten, för att driva ut luften som finns i filtret.
- För in filtret i det avsedda sätet och tryck in det helt.
- Stäng tanken med locket och sätt tillbaka tanken och placera den i maskinen.
- Följ slutligen proceduren som beskrivs i avsnitt 5.7.

SV

8. ORSAKER TILL FELFUNKTION OCH ANOMALIER

PROBLEM	ORSAK	LÖSNING
Maskinen fungerar inte och displayen tänds inte.	1. Ingen strömtillförsel 2. Strömsladdens kontakt är inte korrekt inkopplad 3. Strömsladden är skadad	1. Återställ strömmen 2. Sätt i strömsladdens kontakt korrekt i vägguttaget 3. Kontakta en auktoriserad serviceverkstad för byte
Displayen är påslagen men vattnet blir inte varmt	1. Termostaterna fungerar inte 2. Värmeelementet har avbrutits eller bränts	1. Kontakta ett auktoriserat servicecenter 2. Kontakta ett auktoriserat servicecenter
Det kommer inte ut något kaffe under utmatning	1. Det saknas vatten i tanken 2. Kaffet är för finmalet 3. Det finns för mycket kaffe 4. Kaffet har pressats för mycket 5. Kretsen har inte fyllts 6. Munstycket är smutsigt	1. Fyll på vatten i tanken 2. Byt ut mot en grövre malningsgrad 3. Minska mängden kaffe i filtret 4. Pressa kaffet mindre 5. Se avsnitt 4 6. Rengör eller byt ut munstycket
Pumpen avger ett ett högt ljud	1. Pumpen har inte aktiverats	1. Se avsnitt 4 – Första bruktagningen
Kaffet kommer ut för snabbt	1. Kaffet är för grovmalet 2. Det finns inte tillräckligt mycket kaffe 3. Kaffet är inte tillräckligt pressat 4. Kaffet är gammalt eller inte lämpligt	1. Byt ut mot en mer finmald kaffeblandning 2. Öka kaffedosen 3. Pressa kaffet mer 4. Byt ut kaffet

SV

Kaffet kommer ut droppvis	1. Kaffet är för finmalet 2. Det finns för mycket kaffe 3. Kaffet har pressats för mycket	1. Byt ut mot en mer grovmald kaffeblandning 2. Minska mängden kaffe 3. Pressa kaffet mindre
Det läcker ut kaffe mellan bryggrupp och filterhållare	1. Filterhållaren sitter inte rätt 2. För mycket kaffe i filtret 3. Kanten på filterhållaren har inte rengjorts 4. Tätningen är utsliten	1. Sätt fast på korrekt sätt 2. Minska mängden kaffe 3. Ta bort kafferester från kanten på filterhållaren och rengör tätningen 4. Kontakta ett auktoriserat servicecenter
Det bildas ingen crema på det	1. Den aktuella kaffeblandningen är inte lämplig för denna typ av maskin 2. Malningsgraden är olämplig 3. Det finns inte tillräckligt mycket kaffe	1. Byt ut kaffet 2. Justera kaffets malningsgrad 3. Öka kaffedosen och pressa det ordentligt
Kaffet kommer ut för kallt	1. Maskinen har inte nått korrekt temperatur 2. Filterhållaren har inte värmts upp 3. Kopparna har inte värmts upp 4. Termostaten arbetar inte inom optimala värden	1. Följ anvisningarna i avsnitt 4.1 – 4.2 2. Filterhållaren ska värmas samtidigt som vattnet, se avsnitt 4.1 – 4.2 3. Värm kopparna på den avsedda koppvärmaren (**3**) 4. Kontakta ett auktoriserat servicecenter
Kaffet är för varmt när det kommer ut	1. Termostaten arbetar inte inom optimala värden	1. Kontakta ett auktoriserat servicecenter
Maskinen släpper inte ut ånga	1. Kretsen har inte fyllts 2. Hålet i ångrörets ände är igensatt 3. Det saknas vatten i tanken	1. Se avsnitt 4 2. Rengör hålet med hjälp av en nål 3. Se avsnitt 4

SV

FEL SOM VISAS PÅ DISPLAY	ORSAK	LÖSNING
På displayen visas A.01	1. Fel i sond	1. Stäng av och slå på maskinen igen
På displayen visas A.10	1. Time-out vid påfyllning av kokare	1. Stäng av och slå på maskinen igen
På displayen visas Er.1	1. Standby- och Eco-läge aktiverade samtidigt	1. Inaktivera Eco-läget
På displayen visas Er.2	1. Eco- och Standby-läge aktiverade samtidigt	1. Inaktivera Standby-läget
På displayen visas H20	1. Vattentank (**3**) saknas eller har inte förts in korrekt eller med vatten som inte är tillräckligt för utmatning av kaffe.	1. Kontrollera att vattentanken har satts in korrekt om det behövs
På displayen visas A11	1. Larm för utbyte av filter	1. Fortsätt enligt beskrivningen i avsnitt 7.7

SV

Уважаемый покупатель!
Благодарим вас за покупку изделия нашего производства, изготовленного с применением новейших технологий. Чтобы достичь наилучших рабочих характеристик и обеспечить длительную и надежную работу аппарата, строго соблюдайте простые действия по его правильной эксплуатации в соответствии с основными правилами безопасности, указанными в настоящем руководстве. При обнаружении неисправностей вы всегда можете обратиться в сеть сервисных центров, работники которых окажут вам необходимую помощь.

СИСТЕМА СИМВОЛОВ В ИНСТРУКЦИЯХ

В важных предупреждениях приводятся данные символы. Необходимо всегда соблюдать их.

	Внимательно ознакомьтесь с руководством перед тем, как вводить аппарат в эксплуатацию.
	Внимание! Особо важные и/или опасные операции.
	Полезная для эксплуатации аппарата информация.
	Рекомендации.
	Операции, которые могут быть выполнены пользователем.
	Работы, которые должны осуществляться исключительно квалифицированным специалистом.

RU

ОГЛАВЛЕНИЕ

1. ВВЕДЕНИЕ 136

2. МЕРЫ ПРЕДОСТОРОЖНОСТИ 136

2–1. МЕРЫ ПРЕДОСТОРОЖНОСТИ 136
2–2. НАЗНАЧЕНИЕ МАШИНЫ 138
2–3. УТИЛИЗАЦИЯ 138
2–4. ОСТАТОЧНЫЕ РИСКИ 139

3. ОПИСАНИЕ 139

3–1. ОПИСАНИЕ ИЗДЕЛИЯ 139

4. ПЕРВЫЙ ЗАПУСК 139

4–1. ВЫБОР РЕЖИМА РАБОТЫ С ВОДОЙ 139
4–2. ВВОД В ЭКСПЛУАТАЦИЮ 140

5. НАСТРОЙКИ МАШИНЫ 141

5–1. ТЕМПЕРАТУРА БОЙЛЕРА 141
5–2. РЕЖИМ ECO 142
5–3. РЕЖИМ ОЖИДАНИЯ 142
5–4. НАСТРОЙКА ЕДИНИЦЫ ИЗМЕРЕНИЯ «ГРАДУСЫ» 143
5–5. РЕЖИМ ПОДАЧИ ВОДЫ 143
5–6. ПРОГРАММИРОВАНИЕ ПРЕДСМАЧИВАНИЯ 143
5–7. ИСПОЛЬЗОВАНИЕ ФИЛЬТРА РЕЗЕРВУАРА 144

6. ИСПОЛЬЗОВАНИЕ МАШИНЫ 144

6–1. ПОДГОТОВКА И ПОДАЧА КОФЕ 144
6–2. ПОДАЧА ГОРЯЧЕЙ ВОДЫ 145
6–3. ПОДАЧА ПАРА 146

7. ОЧИСТКА И УХОД 146

7–1. ОЧИСТКА ПАРОВОЙ ТРУБКИ И ТРУБКИ ПОДАЧИ ГОРЯЧЕЙ ВОДЫ 146
7–2. ОЧИСТКА КОРПУСА ГРУППЫ И ДИСПЕРСИОННЫХ ЭКРАНОВ 146
7–3. ОЧИСТКА ФИЛЬТРОВ И ДЕРЖАТЕЛЕЙ ФИЛЬТРОВ 147
7–4. ОЧИСТКА НИЖНЕГО СЛИВНОГО ПОДДОНА 147
7–5. ОЧИСТКА КОРПУСА 147
7–6. ЗАМЕНА УПЛОТНИТЕЛЯ ЧАШКИ ДЕРЖАТЕЛЯ ФИЛЬТРА 147
7–7. ЗАМЕНА ФИЛЬТРА РЕЗЕРВУАРА 147

8. ПРИЧИНЫ НЕИСПРАВНОСТЕЙ ИЛИ СБОЕВ В РАБОТЕ 148

RU

1. ВВЕДЕНИЕ

Настоящее руководство является неотъемлемой частью машины. Внимательно прочитайте его и бережно храните для будущих просмотров на протяжении всего срока службы машины.

В руководстве содержится информация о правильной эксплуатации, очистке и уходу за машиной, а также предоставляются указания относительно остаточных рисков и различных операций, которые должны выполняться с особым вниманием.

В руководстве отражен технологический уровень, существующий на момент его выпуска; производитель оставляет за собой право вносить все необходимые технические изменения в свою продукцию и обновлять руководства без обязательного пересмотра предыдущих версий.

Компания LA PAVONI S.p.A. снимает с себя любую ответственность за возможный ущерб, который может быть прямым или косвенным образом нанесен людям или имуществу по следующим причинам:

- несоблюдение всех предписаний действующих требований безопасности;
- неправильная установка;
- сбои в питании;
- неправильная эксплуатация или использование машины не по назначению;
- эксплуатация с нарушением инструкций из настоящего руководства;
- серьезные недостатки в обслуживании;
- внесение изменений в машину или любые иные несанкционированные операции;
- использование неоригинальных или не предназначенных для данной модели запчастей;
- полное или частичное несоблюдение инструкций;
- исключительные события.

2. МЕРЫ ПРЕДОСТОРОЖНОСТИ

2–1. ПРЕДУПРЕЖДЕНИЯ О СОБЛЮДЕНИИ ТЕХНИКИ БЕЗОПАСНОСТИ

- Пользователь должен соблюдать требования безопасности, действующие в стране эксплуатации машины, а также правила, диктуемые здравым смыслом, и предписания из настоящего руководства.
- Для обеспечения надлежащей работы машины и сохранения ее характеристик в течение длительного времени рекомендуется проверить наличие надлежащих условий окружающей среды (температура в помещении должна находиться в пределах от 5 до 35 °C) и не эксплуатировать машину в местах, где используются струи воды, или снаружи, где она может подвергаться воздействию атмосферных факторов (солнце, дождь и т. д.).
- Вынув машину из упаковки, проверьте ее целостность и отсутствие повреждений.
- Сдайте компоненты упаковки в специализированные центры по утилизации. Ни в коем случае не оставляйте их без присмотра или в местах, куда имеют доступ дети, животные либо неуполномоченные лица.

RU

- Перед первым запуском убедитесь в том, что напряжение питания, указанное на паспортной табличке под основанием машины, соответствует напряжению в стране эксплуатации аппарата.
- Данным аппаратом могут пользоваться дети начиная с 8-летнего возраста, которые находятся под присмотром или обучены правилам его безопасного использования и понимают связанные с этим риски.
- Храните аппарат и соответствующий кабель в месте, недоступном для детей младше 8 лет.
- Не разрешайте детям играть с аппаратом.
- Люди с ограниченными физическими, сенсорными или умственными способностями либо не обладающие опытом и должными знаниями могут пользоваться аппаратом лишь в том случае, если они находятся под контролем ответственного за них лица или были проинструктированы им относительно безопасной эксплуатации машины и осведомлены о сопутствующих рисках.
- Не погружайте машину в воду.
- Расположите машину в надежном и недоступном для детей месте, установив ее на прочном основании, вдали от источников тепла.
- Запрещается установка машины в нишу.
- Перед подсоединением и отсоединением машины убедитесь в том, что выключатель находится в положении «выключено».
- Не используйте машину в случае ее неисправной работы или повреждения кабеля питания либо разъема питания. В случае повреждения кабеля питания обратитесь в официальный сервисный центр.
- Во избежание ожогов не касайтесь горячих поверхностей (бойлер, группа, держатель фильтра, паровая трубка).
- Не снимайте держатель фильтра во время подачи кофе, чтобы предотвратить ожоги.
- Категорически запрещается подставлять руки под группу и паровую трубку, поскольку подаваемые горячие жидкости или пар могут причинить ожоги.
- Не используйте кофемашину совместно с деталями или аксессуарами других производителей.
- Используйте только оригинальные запчасти от производителя. Использование не рекомендованных производителем запчастей может привести к пожару, поражению электрическим током и травмированию людей.
- Чтобы избежать повреждения ТЭНа, следите за тем, чтобы в машине всегда была вода.
- В случае поломки или аномальной работы выключите машину и прекратите ее использование. Обратитесь в официальный сервисный центр для замены поврежденных или изношенных деталей на оригинальные запчасти.
- При осуществлении несанкционированного ремонта машины или использования неоригинальных запчастей гарантийные условия отменяются и производитель имеет право признать их недействительными.
- Запрещается эксплуатировать машину вне помещений.

RU

- Используйте машину только по предусмотренному назначению.
- При возникновении пожара используйте углекислотные огнетушители (CO2). Не используйте воду или паровые огнетушители.
- Перед выполнением любых операций по очистке и уходу отключите машину, переведя выключатель в положение «выключено», и выньте вилку из розетки; при этом запрещается тянуть за кабель питания.
- Категорически запрещается использовать агрессивные чистящие средства или инструменты, которые могут поцарапать машину. Достаточно протереть машину мягкой салфеткой, смоченной в воде.
- После использования машины поверхность ТЭНов остается нагретой, а ее внешний корпус может удерживать тепло.
- Дети могут выполнять операции по очистке и уходу только под присмотром взрослых.

2–2. НАЗНАЧЕНИЕ МАШИНЫ

Данная машина предназначена для приготовления эспрессо из кофейных смесей в бытовых условиях, для забора и подачи горячей воды и/или пара.

Для правильной работы с машиной пользователь должен внимательно прочитать и четко понять инструкции, приведенные в данном руководстве.

Данный аппарат предназначен для использования в бытовых и аналогичных целях, а именно:
– на кухнях, предназначенных для сотрудников магазинов, служащих офисов и в
других служебных помещениях;
– на фермах;
– клиентами гостиниц, мотелей и арендаторами жилья;
– в мини-отелях.

Использование не по назначению влечет за собой утрату любой гарантии, при этом производитель освобождается от любой ответственности за причиненный людям ущерб и/или повреждение имущества.

Использованием не по назначению считается:
- любое применение, отличающееся от заявленного;
- выполнение с аппаратом любых манипуляций, не предусмотренных настоящим руководством;
- любая эксплуатация после несанкционированного вскрытия компонентов или предохранительных устройств;
- эксплуатация аппарата вне помещений.

2–3. УТИЛИЗАЦИЯ

Электрические приборы не должны утилизироваться вместе с бытовыми отходами. Приборы с данным символом подпадают под действие европейской Директивы 2012/19/EC. Электрические и электронные приборы должны утилизироваться отдельно от бытовых отходов и
подлежат сдаче в специальные государственные центры. Правильная утилизация отслужившего свой срок аппарата позволит предотвратить вред окружающей среде и здоровью людей. Для получения более подробной информации по

RU

утилизации аппарата обращайтесь в муниципальные
органы, в центр по утилизации или в магазин, где он был приобретен.

2–4. ОСТАТОЧНЫЕ РИСКИ

Невозможно защитить пользователя от прямой струи пара или горячей воды, поэтому при работе с аппаратом он, во избежание ожогов, должен соблюдать максимальную осторожность.

Производитель снимает с себя любую ответственность за травмы людей или животных, а также за материальный ущерб вследствие операций, осуществленных на машине неквалифицированными или неуполномоченными лицами.

3. ОПИСАНИЕ

3–1. ОПИСАНИЕ ИЗДЕЛИЯ

1. Главный выключатель
2. Резервуар для воды
3. Подогреватель чашек с пассивным подогревом
4. Манометр с двойной шкалой
5. Рычаг подачи горячей воды
6. Рычаг подачи пара
7. Решетка поддона
8. Трубка подачи горячей воды
9. Паровая трубка
10. Раздаточная группа
11. Двойной держатель фильтра
12. Лоток-каплесборник
13. Дисплей
14. Кнопочная панель управления
15. Левер подачи группы
16. Щетка для чистки
17. Трубка для подключения к водопроводной сети
18. Темпер
19. Мерная ложка для кофе
20. Фильтр на 1 чашку 7 г
21. Фильтр на 2 чашки 16 г
22. Одинарный держатель фильтра
24. Глухой фильтр
25. Силиконовая трубка для слива воды
26. Фильтр для смягчения

4. ПЕРВЫЙ ЗАПУСК

Чтобы запустить эспрессо-кофемашину, строго следуйте приведенным ниже указаниям:

- Откройте наружную упаковку, выньте кофемашину и проверьте ее целостность.
- Поместите машину на горизонтальную поверхность.

4–1. ВЫБОР РЕЖИМА РАБОТЫ С ВОДОЙ

4.1 A ИСПОЛЬЗОВАНИЕ РЕЗЕРВУАРА

- Если было решено использовать резервуар (**2**), извлеките его и промойте.
- Наполните контейнер чистой водой и верните его на прежнее место. Установите решетку подогрева чашек (**3**).

4.1 B ПОДКЛЮЧЕНИЕ К ВОДОПРОВОДНОЙ СЕТИ

- Машины можно использовать с питанием от водопроводной сети, к которой они подключаются при помощи специальной трубки (**17**) из комплекта поставки.
- Подсоедините трубку (**17**) к фитингу (C), расположенному под машиной, а затем выполните подключение к водопроводной сети (Рис. 1). После выполнения данной операции проследите за тем, чтобы перед включением машины кран для воды был открыт.

RU

- Если на машину подается водопроводная вода, рекомендуется установить умягчитель.
- Проследите за тем, чтобы вода в сети, к которой производится подключение, была питьевой.
- Подключение данного аппарата к сети водоснабжения должно осуществляться в соответствии с требованиями законодательства страны его эксплуатации.
- Максимальное давление водопроводной воды на входе в машину не должно превышать 0,65 МПа.
- Если давление превышает 0,5 МПа (5 бар), рекомендуется установить сбалансированный редуктор высокого давления.

Воду можно сливать непосредственно в сточную трубу (Рис. 1), для этого извлеките заглушку (A) из лотка (**12**) и подсоедините силиконовую трубку (**25**) к лотку (B).

Перед подключением к электросети убедитесь в том, что сетевое напряжение соответствует значению, указанному на паспортной табличке под основанием машины.

4–2. ВВОД В ЭКСПЛУАТАЦИЮ

- Вставьте вилку питания в розетку.
- Включите машину, установив выключатель вкл./выкл. (**1**) в положение «I». Подождите около 2 секунд, чтобы позволить системе выполнить контроль. На подачу тока указывает включение дисплея (**13**) и отображение rEA текстовой индикации.

Только если используется подключение к водопроводной сети:

- Удалите лоток-каплесборник (**12**).
- Нажмите на центральную кнопку на панели управления (**14**), чтобы получить доступ к меню программирования.
- Используйте боковые кнопки и для отображения пунктов меню.
- При помощи центральной кнопки управления выберите функцию tan.
- Используйте боковые кнопки, а средней кнопкой выберите ВЫКЛ.
- Через несколько секунд информация будет занесена в память.

- Машина самостоятельно загрузит воду в бойлер. Контроль воды в бойлере и ее долив до нужного уровня осуществляются в автоматическом режиме.

На этапе ввода машины в эксплуатацию может появиться ошибка A.10 (ошибка заполнения). Выключите и снова включите машину.

- Вставьте держатель фильтра и поместите емкость объемом около 200 мл под группу.
- Выполните раздачу с помощью рычага (**15**), чтобы позволить правильное заполнение теплообменника.
- Подождите, пока вода не начнет выходить из группы, и примерно через 5 секунд полностью опустите рычаг (**15**), чтобы остановить раздачу.

RU

- Индикация на стадии первичного нагрева: поочередное отображение трех горизонтальных линий, которые будут мигать до появления на дисплее значения температуры.

Эта стадия может занять несколько минут.

- При запуске машины: когда манометр (**4**) покажет, что давление в бойлере достигло примерно 0,5 бар, медленно приведите в действие рычаг подачи пара (**6**), чтобы стравить из бойлера воздух. Дождитесь, когда из паровой трубки (**9**) начнет выходить пар, и лишь затем вновь закройте рычаг.
- Следя за показаниями манометра (**4**), дождитесь, когда в бойлере установится рабочее давление 1,1–1,3 бар.
- Теперь машина готова к работе.

Машина оснащена предохранительным устройством, которое контролирует количество воды в резервуаре (**2**) и сигнализирует об ее отсутствии, подавая аварийный сигнал, H20 отображающийся на дисплее (**13**). В случае отсутствия воды в резервуаре (**2**) устройство срабатывает, автоматически блокируя все функции машины.

5. НАСТРОЙКИ МАШИНЫ

При помощи меню программирования, которое отображается на дисплее (**13**), можно задать:

- Температуру бойлера
- Режим Eco
- Режим ожидания
- Единицу измерения «градусы»
- Режим подачи воды
- Функцию предсмачивания
- Использование фильтра резервуара

Чтобы получить доступ к меню программирования, PRG извлеките лоток-каплесборник (**12**) и нажмите центральную кнопку кнопочной панели управления (**14**).

5–1. ТЕМПЕРАТУРА БОЙЛЕРА

Машина укомплектована системой контроля и регулировки температуры в бойлере. По умолчанию температура установлена на 121°C. Чтобы отрегулировать температуру, выполните следующие действия:

- Удалите лоток-каплесборник (**12**).
- Нажмите центральную кнопку кнопочной панели управления (**14**), чтобы войти в меню программирования PRG .
- Еще раз нажмите центральную кнопку кнопочной панели управления (**14**), чтобы перейти к выбору значения температуры.
- При помощи кнопок и можно увеличить или уменьшить нужное значение температуры от минимальных 116 °C до максимальных 127 °C.
- Подтвердите выбранное значение, нажав центральную кнопку .
- По прошествии нескольких секунд после нажатия последней кнопки информация будет занесена в память, и на дисплее (**13**) отобразится значение температуры.

Заводские настройки устройства контроля температуры позволяют получать эспрессо оптимального качества.

RU

При изменении температуры бойлера меняется и значение давления. В приведенной ниже таблице указана динамика соотношения значений температуры и давления.

Температура в бойлере (°C)	Давление в бойлере (бар)
116	0,7
117	0,8
119	0,9
121	1
122	1,1
125	1,3
127	1,5

5–2. РЕЖИМ ECO

Режим Eco, который активируется по истечении предварительно заданного времени простоя, позволяет машине снизить температуру бойлера до 75 °C.
Можно выбрать различные временные интервалы для активации режима Eco:

- Удалите лоток-каплесборник (**12**).
- Нажмите центральную кнопку кнопочной панели управления (**14**), чтобы войти в меню программирования PrG .
- При помощи боковых кнопок и просмотрите пункты меню.
- При помощи центральной кнопки управления выберите функцию EcO .
- Посредством боковых кнопок и можно выбрать различные временные интервалы (выкл. - 10 - 20 – 30 – 40 – 50 – 60 минут).
- Подтвердите выбранный вариант, нажав центральную кнопку .
- По прошествии нескольких секунд после нажатия последней кнопки информация будет занесена в память, и на дисплее (**13**) отобразится значение температуры.

Отсчет времени активации режима Eco начинается с того момента, когда температура воды в бойлере достигает заданного значения (121 °C).

При первом включении, в случае отсутствия раздачи режим Eco активируется по прошествии 30 минут с того момента, когда температура воды в бойлере достигнет заданного значения (121 °C), независимо от временного интервала, выбранного в меню.

Одновременная активация режима Eco и режима ожидания невозможна. Если режим Eco активируется совместно с режимом ожидания, на дисплее появится мигающая надпись “Er2”, которая исчезнет после отключения режима ожидания.

5–3. РЕЖИМ ОЖИДАНИЯ

Кофемашина оснащена функцией ожидания в случае длительного простоя, которая обеспечивает экономию энергии и уменьшение износа компонентов.
Чтобы настроить время ожидания:

- Удалите лоток-каплесборник (**12**).
- Нажмите центральную кнопку кнопочной панели управления (**14**), чтобы войти в меню программирования PrG .
- При помощи боковых кнопок и просмотрите пункты меню.
- При помощи центральной кнопки управления выберите функцию SbY .
- Посредством боковых кнопок и можно выбрать различные

RU

временные интервалы (выкл. - 10 – 15 – 20 – 25 – 30 минут).

- Подтвердите выбранный вариант, нажав центральную кнопку .
- По прошествии нескольких секунд после нажатия последней кнопки информация будет занесена в память, и на дисплее (**13**) отобразится значение температуры.

Отсчет времени ожидания начинается с того момента, когда температура воды в бойлере достигает заданного значения (121 °C).

При первом включении, в случае отсутствия раздачи режим ожидания активируется по прошествии 30 минут после достижения заданного значения температуры (121 °C), независимо от временного интервала, выбранного в меню.

Одновременная активация режима ожидания и режима Eco невозможна. Если режим ожидания активируется при включенном режиме Eco, на дисплее появится мигающая надпись “Er1”, которая исчезнет после отключения режима Eco.

- Чтобы выйти из режима ожидания, достаточно поднять рычаг кофе (**15**). После этого на дисплее (**13**) вновь отобразится значение температуры.

5–4. НАСТРОЙКА ЕДИНИЦЫ ИЗМЕРЕНИЯ «ГРАДУСЫ»

Можно задать единицу измерения «°F» или «°C»:

- Удалите лоток-каплесборник (**12**).
- Нажмите центральную кнопку кнопочной панели управления (**14**), чтобы войти в меню программирования PrG .
- При помощи боковых кнопок и просмотрите пункты меню.
- При помощи центральной кнопки управления выберите функцию Unit.
- Посредством боковых кнопок и выберите °C либо °F .
- Подтвердите выбранный вариант, нажав центральную кнопку .
- По прошествии нескольких секунд после нажатия последней кнопки информация будет занесена в память, и на дисплее (**13**) отобразится значение температуры.

5–5. РЕЖИМ ПОДАЧИ ВОДЫ

Если машина используется с резервуаром для воды (**2**), выполните следующие действия:

- Удалите лоток-каплесборник (**12**).
- Нажмите центральную кнопку кнопочной панели управления (**14**), чтобы войти в меню программирования PrG .
- При помощи боковых кнопок и просмотрите пункты меню.
- При помощи центральной кнопки управления выберите функцию tAn .
- При помощи боковых кнопок и выберите tOn либо OFF .
- При помощи центральной кнопки выберите tOn в случае использования резервуара либо OFF для подключения к водопроводной сети.
- По прошествии нескольких секунд информация будет занесена в память, и на дисплее (**13**) отобразится значение температуры.

5–6. ПРОГРАММИРОВАНИЕ ПРЕДСМАЧИВАНИЯ

Предсмачивание - это начальная

RU

стадия процесса экстракции кофе, на которой перед экстракцией на перемолотый кофе в течение нескольких секунд подается несколько капель воды.
Чтобы включить или отключить предсмачивание:

- Удалите лоток-каплесборник (**12**).
- Нажмите центральную кнопку кнопочной панели управления (**14**), чтобы войти в меню программирования PAG .
- При помощи боковых кнопок и просмотрите пункты меню.
- При помощи центральной кнопки управления выберите функцию BAF .
- Посредством боковых кнопок и выберите ON либо OFF .
- Подтвердите выбранный вариант, нажав центральную кнопку .
- По прошествии нескольких секунд после нажатия последней кнопки информация будет занесена в память, и на дисплее (**13**) отобразится значение температуры.

5–7. ИСПОЛЬЗОВАНИЕ ФИЛЬТРА РЕЗЕРВУАРА

Машина оснащена фильтром для смягчения (**26**), который можно вставить в резервуар для воды (**2**). Посредством меню выбора можно активировать напоминание, которое примерно через два месяца использования будет уведомлять вас о необходимости замены фильтра.

> При активной настройке рекомендуется всегда дождаться появления символа H2O отсутствия воды перед тем, как снова заполнить резервуар до максимального уровня.

Для активации напоминания выполните следующие действия:

- Удалите лоток-каплесборник (**12**).
- Нажмите центральную кнопку кнопочной панели управления (**14**), чтобы войти в меню программирования PAG.
- При помощи боковых кнопок и просмотрите пункты меню.
- После отображения функции FAL выберите ее при помощи центральной кнопки .
- Снова нажимайте боковые кнопки и пока не отобразятся варианты ON и OFF, затем выберите ON при помощи центральной кнопки .
- Примерно через два месяца использования фильтра (50 л) на дисплее появится предупреждение A.11.
- Выключите машину, замените фильтр, следуя инструкциям в главе 7-7, а затем снова включите машину и повторно активируйте опцию в меню фильтра в соответствии с процедурой, указанной выше.

6. ИСПОЛЬЗОВАНИЕ МАШИНЫ

6–1. ПОДГОТОВКА И ПОДАЧА КОФЕ

После выполнения операций, указанных в разделе 4.1-4.2, машина готова к работе.

> Никогда не накрывайте рабочую поверхность подогревателя чашек тканью, войлоком и т. п.

- Вставьте нужный фильтр (**20-21**) в специальное гнездо держателя фильтра **(11-22)**.
- Засыпьте в фильтр дозу молотого кофе, достаточную для приготовления 1 чашки или 2

RU

чашек (7 -16 г) в зависимости от выбранного фильтра (**20**-**21**).

- Выровняйте кофе и утрамбуйте его темпером (**18**), протрите край фильтра, чтобы убрать остатки кофе, а затем вставьте в корпус группы (**10**) держатель фильтра и зафиксируйте его движением вправо.
- Подставьте чашки под носики держателя фильтра и запустите подачу, подняв рычаг (**15**).

РАЗОВЫЙ ТАЙМЕР
Во время подачи кофе на дисплее (**13**) отображается ее продолжительность. После ее окончания общее время подачи будет отображаться еще в течение 4 секунд.

- Получив нужную дозу кофе, прекратите подачу, вновь опустив рычаг.
- Чтобы продолжить подачу кофе, отсоедините движением влево держатель фильтра **(11-22)** от группы и удалите кофейную гущу, а затем повторите указанные выше действия.

Во избежание ожогов не рекомендуется прикасаться к раздаточной группе, паровой трубке/трубке подачи воды и избегать контакта с подаваемыми водой и паром.

В случае новой машины держатель фильтра может оказаться невыровненным, то есть не перпендикулярным машине (см. Рисунок 3), однако это не сказывается на исправной работе самой машины. После непродолжительного использования машины держатель фильтра постепенно примет правильное положение.
D = Положение вставленного держателя фильтра в новой машине
E = Положение вставленного держателя фильтра после непродолжительного использования машины.

- Зерна необходимо молоть непосредственно в момент приготовления кофе, так как молотый кофе очень быстро теряет свои ароматические свойства. Если помол слишком грубый, кофе получится светлым и легким, без пенки, если слишком мелкий - кофе будет темным, с резким вкусом и с небольшой пенкой.
- Теплые чашки помогают сохранять правильную температуру только что приготовленного кофе. Поэтому рекомендуется использовать посуду, предварительно разогретую при помощи специального подогревателя чашек (**3**).
- Во время раздачи манометр (**4**) показывает давление насоса. Правильное значение давления для раздачи кофе составляет 8-9 бар.

6–2. ПОДАЧА ГОРЯЧЕЙ ВОДЫ

- Подставьте под трубку подачи горячей воды (**8**) емкость и приведите в действие рычаг (**5**) крана, чтобы начать подачу.
- Получив нужное количество воды, завершите подачу посредством крана (**5**).

Рекомендуется подавать около 200 мл воды максимум.

RU

6–3. ПОДАЧА ПАРА

- Перед нагреванием любого напитка осторожно выпустите немного пара из трубки (**9**), приведя в действие рычаг (**6**).
- Налейте в молочник напиток, предназначенный для подогрева, опустите в него паровую трубку (**9**) и откройте кран при помощи специального рычага (**6**).
- Подогрев напиток до нужной температуры, закройте кран (**6**).

Чтобы взбить молоко для капучино:

- Частично наполните емкость холодным молоком.
- Установите емкость с молоком под паровой трубкой (**9**) и погрузите ее в молоко на несколько миллиметров.
- Приведите в действие кран подачи пара (**6**) и медленно перемещайте емкость снизу вверх, чтобы получить более кремообразную пену.
- После того как объем молока увеличится вдвое, погрузите трубку в емкость до упора, чтобы подогреть молоко.
- Остановите подачу при помощи крана подачи пара (**6**).

Опасность ожогов! В начале подачи, в течение короткого времени, может разбрызгиваться горячая вода. Трубка подачи может сильно нагреваться, поэтому не следует трогать ее руками.

После нагрева жидкости рекомендуется продуть паровую трубку, открыв кран на несколько секунд.

7. ОЧИСТКА И УХОД

Запрещается мыть компоненты в посудомоечной машине.

7–1. ОЧИСТКА ПАРОВОЙ ТРУБКИ И ТРУБКИ ПОДАЧИ ГОРЯЧЕЙ ВОДЫ

- Чтобы предотвратить ухудшение вкуса нагреваемых напитков и забивание отверстий насадок трубок, после каждого использования тщательно очищайте их влажной салфеткой, выпустив небольшое количество пара.

7–2. ОЧИСТКА КОРПУСА ГРУППЫ И ДИСПЕРСИОННЫХ ЭКРАНОВ

- Снимите держатель фильтра с раздаточной группы и очистите прокладку группы щеточкой (**16**), входящей в комплект поставки.
- Вставьте в держатель фильтра (**22-11**) глухой фильтр (**24**), входящий в комплект поставки.
- Добавьте столовую ложку порошкообразного чистящего средства для кофемашины и закрепите держатель фильтра на корпусе группы.
- Начните подачу при помощи рычага (**15**) и остановите ее по прошествии примерно 15-20 секунд.
- Повторите подачу 10 раз, чтобы надлежащим образом удалить загрязнения.
- Снимите держатель фильтра с группы и несколько раз активируйте подачу, чтобы удалить возможные остатки загрязнений с дисперсионного экрана и группы.

После длительного простоя машины рекомендуется пропустить немного воды через группу и трубки, чтобы удалить

RU

возможные отложения.

7–3. ОЧИСТКА ФИЛЬТРОВ И ДЕРЖАТЕЛЕЙ ФИЛЬТРОВ

- Налейте в специальную емкость примерно один литр кипятка, добавьте четыре чайные ложки чистящего средства для кофемашины и погрузите в воду фильтры и держатели фильтров (за исключением ручки) на 20-30 минут. По истечении этого времени обильно промойте компоненты под проточной водой.

7–4. ОЧИСТКА НИЖНЕГО СЛИВНОГО ПОДДОНА

Извлеките нижний сливной поддон (**12**) и очистите его. Затем промойте поддон под проточной водой.

7–5. ОЧИСТКА КОРПУСА

Чтобы обеспечить сохранность внешних поверхностей, их необходимо регулярно очищать мягкой влажной тканью.

7–6. ЗАМЕНА УПЛОТНИТЕЛЯ ЧАШКИ ДЕРЖАТЕЛЯ ФИЛЬТРА (РИС. 4)

Уплотнитель чашки держателя фильтра рекомендуется заменять в следующих случаях:

- Ручка держателя фильтра значительно отклоняется от центрального положения.
- Несмотря на отсутствие остатков кофе на краю фильтра и самом уплотнителе, во время подачи из краев вытекают капли кофе.

Для замены выполните следующие действия:

- Убедитесь в том, что машина выключена, после чего отсоедините кабель питания.
- Извлеките уплотнитель (G) и дисперсионный экран (F), помогая себе плоской отверткой.
- Сняв уплотнитель и дисперсионный экран, тщательно очистите гнездо перед установкой новых компонентов.
- Установив новые компоненты, возьмите держатель фильтра без фильтра и заблокируйте его на раздаточной группе. Затем подвигайте держатель, чтобы уплотнитель окончательно сел на свое место.

7–7. ЗАМЕНА ФИЛЬТРА РЕЗЕРВУАРА

Фильтр для воды для кофемашин улучшает качество используемой воды, уменьшая известковый налет, тем самым усиливая вкус кофе и сохраняя его аромат. Это также помогает улучшить рабочие характеристики и эффективность машины, предотвращая неисправности из-за накипи.

Выполните следующие действия:

- Извлеките фильтр из упаковки.
- Поверните диск даты так, чтобы отобразились следующие два месяца использования.

Срок службы фильтра составляет два месяца (50 л), если машина используется в нормальном режиме. Если же она не используется и установлен фильтр, последний длится максимум 3 недели.

- Чтобы активировать фильтр, пропускайте водопроводную воду в отверстие фильтра, как показано на рисунке 6, до тех пор, пока вода не начнет вытекать нормально. Дайте протечь воде по крайней мере в течение одной минуты (не менее 500 мл).
- Извлеките резервуар из машины и

RU

заполните его водой.

- Вставьте фильтр в резервуар и полностью погрузите его примерно на десять секунд, наклонив, чтобы вышли пузырьки воздуха. Слегка нажмите на фильтр, когда он погружен в воду, чтобы удалить содержащийся в нем воздух.
- Вставьте фильтр в соответствующее гнездо и нажмите до упора.
- Закройте резервуар крышкой, а затем снова прочно вставьте его в машину.
- После этого выполните процедуру, описанную в параграфе 5.7.

8. ПРИЧИНЫ НЕИСПРАВНОСТЕЙ ИЛИ СБОЕВ В РАБОТЕ

НЕИСПРАВНОСТЬ	ПРИЧИНА	СПОСОБ УСТРАНЕНИЯ
Машина не работает, и дисплей не включается	1. Отсутствие тока 2. Неправильно вставлена вилка кабеля питания 3. Поврежден кабель питания	1. Возобновите подачу тока. 2. Правильно вставьте вилку кабеля питания в розетку. 3. Обратитесь в официальный сервисный центр для замены.
Дисплей горит, но вода не нагревается	1. Неисправны рабочие термостаты 2. Разомкнута электрическая цепь ТЭНа, или он перегорел	1. Обратитесь в официальный сервисный центр. 2. Обратитесь в официальный сервисный центр.

RU

Во время раздачи не выходит кофе	1. Нет воды в резервуаре 2. Кофе слишком мелкого помола 3. Чрезмерное количество кофе 4. Кофе слишком сильно спрессован 5. Контур не под давлением 6. Дисперсионный экран загрязнен	1. Залейте воду в резервуар. 2. Произведите замену на кофе более крупного помола. 3. Уменьшите количество кофе в фильтре. 4. Уменьшите степень трамбовки кофе. 5. Обратитесь к разделу 4. 6. Очистите или замените дисперсионный экран.
Сильный шум в насосе	1. Насос не включился	1. См. раздел 4 «Первый запуск».
Кофе выходит слишком быстро	1. Кофе слишком крупного помола 2. Недостаточное количество кофе 3. Кофе недостаточно спрессован 4. Старый или неподходящий кофе	1. Отрегулируйте более мелкий помол. 2. Увеличьте дозу кофе. 3. Увеличьте степень трамбовки кофе. 4. Замените кофе.
Кофе подается каплями	1. Кофе слишком мелкого помола 2. Чрезмерное количество кофе 3. Кофе слишком сильно спрессован	1. Отрегулируйте более крупный помол. 2. Уменьшите количество кофе. 3. Уменьшите степень трамбовки кофе.
Кофе выходит из зоны между раздаточной группой и держателем фильтра	1. Держатель фильтра вставлен неправильно 2. Слишком много кофе в фильтре 3. Край держателя фильтра загрязнен 4. Изношен уплотнитель чашки держателя фильтра	1. Правильно вставьте держатель фильтра. 2. Уменьшите количество кофе. 3. Удалите остатки кофе с края держателя фильтра, очистите уплотнитель чашки держателя фильтра. 4. Обратитесь в официальный сервисный центр.

RU

Не образуется пенка на кофе	1. Кофейная смесь не подходит к машине данного типа 2. Неправильный помол 3. Недостаточное количество кофе	1. Замените кофе. 2. Отрегулируйте помол кофе. 3. Увеличьте дозу кофе и правильно его утрамбуйте.
Кофе выходит слишком холодным	1. Неправильная температура машины 2. Не был предварительно нагрет держатель фильтра 3. Не были предварительно нагреты чашки 4. Термостат не работает в оптимальном диапазоне значений	1. Выполните указания, приведенные в разделе 4.1–4.2. 2. Держатель фильтра должен нагреваться одновременно с водой, см. раздел 4.1–4.2. 3. Правильно подогрейте чашки при помощи специального подогревателя (**3**). 4. Обратитесь в официальный сервисный центр.
Кофе выходит слишком горячим	1. Термостат не работает в оптимальном диапазоне значений	1. Обратитесь в официальный сервисный центр.
Машина не подает пар	1. Контур не под давлением 2. Засорено отверстие насадки паровой трубки 3. Нет воды в резервуаре	1. Обратитесь к разделу 4. 2. Прочистите отверстие иглой. 3. Обратитесь к разделу 4.

RU

ОШИБКА НА ДИСПЛЕЕ	ПРИЧИНА	СПОСОБ УСТРАНЕНИЯ
На дисплее отображается A.01	1. Ошибка датчика	1. Выключите и вновь включите машину.
На дисплее отображается A.10	1. Время ожидания заполнения бойлера	1. Выключите и вновь включите машину.
На дисплее отображается Er.1	1. Одновременно активированы режим ожидания и режим Eco	1. Отключите режим Eco
На дисплее отображается Er.2	1. Одновременно активированы режим Eco и режим ожидания	1. Отключите режим ожидания
На дисплее отображается H20	1. Отсутствует вода в резервуаре (**3**), либо резервуар неправильно установлен, либо воды в резервуаре недостаточно для подачи кофе	1. Проверьте правильность установки резервуара для воды
На дисплее отображается A11	1. Аварийный сигнал замены фильтра	1. Действуйте, как описано в параграфе 7.7

RU

Kære kunde,
Tak for at have købt et af vores produkter, som er fremstillet i overensstemmelse med den seneste teknologiske udvikling. Ved nøje at følge de enkle handlinger, der vedrører korrekt anvendelse af vores produkt, i overensstemmelse med de væsentlige sikkerhedskrav, der er angivet i denne manual, vil du opnå maksimal ydelse og opleve dette produkts bemærkelsesværdige pålidelighed gennem årene. Hvis du oplever uregelmæssigheder i funktionen, kan du altid regne med det tilgængelige netværk af servicecentre.

SYMBOLER ANVENDT I VEJLEDNINGEN
Vigtige advarsler er angivet med følgende symboler. Det er yderst vigtigt at overholde disse advarsler.

	Læs brugsanvisningen omhyggeligt før ibrugtagning.
	Advarsel! Særligt vigtige og/eller farlige operationer.
	Oplysninger (nyttige til brug af maskinen).
	Forslag.
	Indgreb, der kan udføres af brugeren.
	Indgreb, der udelukkende må udføres af en kvalificeret tekniker.

DA

INDHOLDSFORTEGNELSE

1. INTRODUKTION TIL MANUALEN 154

2. ADVARSLER 154

2–1. SIKKERHEDSANVISNINGER 154
2–2. TILSIGTET ANVENDELSE AF MASKINEN 154
2–3. BORTSKAFFELSE 156
2–4. RESTERENDE RISICI 156

3. BESKRIVELSE 156

3–1. BESKRIVELSE AF PRODUKTET 156

4. FØRSTE IBRUGTAGNING 156

4–1. VALG AF VANDFUNKTION 157
4–2. IBRUGTAGNING 157

5. MASKININDSTILLINGER 158

5–1. KEDLENS TEMPERATUR 158
5–2. ECO-TILSTAND 159
5–3. STANDBY-TILSTAND 159
5–4. INDSTILLING AF MÅLEENHED FOR “GRADER” 160
5–5. VANDFORSYNINGSTILSTAND 160
5–6. PROGRAMMERING AF PRÆINFUSION 160
5–7. BRUG AF BEHOLDERFILTER 160

6. BRUG AF MASKINEN 161

6–1. BRYGNING OG UDLEDNING AF KAFFE 161
6–2. UDLEDNING AF VARMT VAND 162
6–3. DAMPUDLEDNING 162

7. RENGØRING OG VEDLIGEHOLDELSE 162

7–1. RENGØRING AF DAMP- OG VARMTSVANDSUDLEDNINGSDYSE 162
7–2. RENGØRING AF ENHEDENS STRUKTUR OG SI 162
7–3. RENGØRING AF FILTRE OG FILTERHOLDERE 162
7–4. RENGØRING AF NEDERSTE AFLØBSBAKKE 163
7–5. RENGØRING AF DEN UDVENDIGE STRUKTUR 163
7–6. UDSKIFTNING AF UNDERDELENS TÆTNINGER 163
7–7. UDSKIFTNING AF BEHOLDERFILTERET 163

8. ÅRSAGER TIL FUNKTIONSFEJL OG ANOMALIER 164

1. INTRODUKTION TIL MANUALEN

Denne brugsanvisning er en integreret del af maskinen, den skal læses omhyggeligt og altid være tilgængelig til læsning; den skal opbevares i hele maskinens levetid.

Manualen indeholder oplysninger om korrekt brug af maskinen, rengøring og vedligeholdelse og giver vigtige indikationer til udførelse af indgreb, der skal udføres med særlig opmærksomhed og om eventuelle resterende risici.

Manualen afspejler den teknologiske udvikling på skrivetidspunktet; producenten forbeholder sig retten til at foretage alle nødvendige tekniske ændringer på produkterne og til at opdatere manualerne uden forpligtelse til også at gennemgå tidligere versioner.

LA PAVONI S.p.A. frasiger sig ethvert ansvar for enhver skade, der direkte eller indirekte kan påføres mennesker eller ting som konsekvens af:

- manglende overholdelse af alle bestemmelserne i de nuværende sikkerhedsstandarder;
- forkert installation;
- strømforsyningsfejl;
- utilsigtet eller forkert brug af maskinen;
- brug, der ikke er i overensstemmelse med specifikationerne i denne manual;
- alvorlige mangler i vedligeholdelse;
- ændringer på maskinen eller enhver uautoriseret indgriben;
- brug af uoriginale eller ikke-specifikke reservedele til modellen;
- manglende eller delvis overholdelse af instruktionerne;
- ekstraordinære hændelser.

2. ADVARSLER

2–1. SIKKERHEDSANVISNINGER

- Brugeren skal overholde de gældende sikkerhedsstandarder i det land, hvor maskinen bruges, samt bruge sin sunde fornuft og overholde forskrifterne i denne manual.
- For at garantere, at maskinen fungerer korrekt og bevare dens egenskaber over tid, anbefales det at kontrollere for rigtige miljøforhold, (omgivelsestemperaturen skal være mellem 5° og 35° C), og undgå at bruge maskinen på steder, hvor der bruges vandstråler eller udendørs, hvor den udsættes for vejrliget (sol, regn osv.).
- Når maskinen er pakket ud af emballagen, skal man sikre sig, at den er intakt og ikke er blevet beskadiget.
- Emballagen skal leveres til de relevante bortskaffelsescentre og må under ingen omstændigheder efterlades uden opsyn eller inden for børns, dyrs eller uautoriserede personers rækkevidde.
- Før man starter maskinen, skal man kontrollere, at strømforsyningsspændingen, der er angivet på typeskiltet placeret under maskinens bund, er den, der bruges i landet.
- Brugen af dette apparat er tilladt for børn fra 8 år, hvis de er overvåget eller instrueret i sikker brug af apparatet, og hvis de forstår de involverede risici.
- Hold apparatet og det ledning uden for børns rækkevidde, som ikke er fyldt 8 år.
- Børn må ikke lege med apparatet.
- Apparatet må anvendes af personer med nedsatte fysiske, sensoriske eller mentale evner, eller med manglende erfaring og viden, hvis de er under opsyn eller instrueret i sikker brug af apparatet af en person, der har

DA

ansvaret for deres sikkerhed, og hvis de er opmærksomme på farerne, som er forbundet hermed.

- Maskinen må ikke dyppes i vand.
- Placer maskinen et sikkert sted, på et solidt underlag, væk fra varmekilder og uden for børns rækkevidde.
- Maskinen må ikke bruges i en niche.
- Før man tilslutter og frakobler maskinen, skal man sørge for, at tænd-/slukkontakten er i slukket position.
- Brug ikke maskinen, hvis den ikke fungerer korrekt eller, hvis elledningen eller stikkontakten er beskadiget. Kontakt et autoriseret servicecenter, hvis elledningen er beskadiget.
- Rør ikke ved de varme overflader (kedel, enhed, filterholder, dampdyse) for at undgå forbrændinger.
- Fjern ikke filterholderen, mens du brygger kaffe, for at undgå forbrændinger.
- Placer aldrig hænderne under enheden og dampdysen, da væskerne eller den udledede damp er overophedet og kan forårsage forbrændinger.
- Brug ikke kaffemaskinen i kombination med dele eller tilbehør fra andre producenter.
- Brug kun originale reservedele fra producenten. Brugen af reservedele, som ikke er anbefalet af producenten, kan forårsage brand, elektriske stød eller personkvæstelser.
- Brug ikke maskinen uden vand, det ville beskadige varmelegemet.
- I tilfælde af fejl, eller hvis maskinen fungerer forkert, skal man slukke for den, undgå manipulation og kontakte det autoriserede SERVICECENTER for at udskifte eventuelle slidte eller beskadigede dele med originale reservedele.
- Garantien bortfalder, hvis der udføres uautoriserede reparationer på maskinen, eller hvis der ikke bruges originale reservedele, og derfor forbeholder producenten sig retten til ikke længere at anerkende dens gyldighed.
- Brug ikke maskinen udendørs.
- Brug ikke maskinen til anden brug end den, den er fremstillet til.
- Brug kuldioxid (CO2)-slukkere i tilfælde af brand. Brug ikke ildslukkere med vand eller damp.
- Før rengøring og vedligeholdelse skal man slukke for maskinen ved at dreje tænd-/slukkontakten til slukket position og tage stikket ud af stikkontakten uden at trække i netledningen.
- Rengør aldrig med korroderende rengøringsmidler eller redskaber, der ridser. En blød klud fugtet med vand er tilstrækkeligt.
- Overfladen på varmeelementerne forbliver varm efter brug, og maskinens udvendige struktur kan holde på varmen.
- Rengøring og vedligeholdelse må ikke udføres af børn uden opsyn.

2–2. TILSIGTET ANVENDELSE AF MASKINEN

Denne maskine er velegnet til tilberedning i private husholdninger af espressokaffe med en kaffeblanding, udledning og levering af varmt vand og/eller damp.

Brugeren skal omhyggeligt have læst og forstået instruktionerne i manualen for at få maskinen til at fungere korrekt.

Denne maskine er fremstillet til brug i husholdninger og lignende såsom:
– i køkkenområder forbeholdt

DA

personalet i butikker, kontorer og andre erhvervsmæssige omgivelser
– på gårde
– af kunder på hoteller moteller og andre og andre boformer
– i omgivelser som f.eks bed and breakfast.

Enhver form for garanti bortfalder i tilfælde af utilsigtet brug, og producenten frasiger sig ethvert ansvar for skader på mennesker og/eller ting.

Følgende betragtes som utilsigtet brug:
- enhver anden brug end den tilsigtede;
- ethvert indgreb på apparatet, der ikke er i henhold til indikationerne i denne manual;
- enhver anvendelse efter manipulation med komponenter eller sikkerhedsanordninger;
- brug ikke apparatet udendørs.

2–3. BORTSKAFFELSE

Elektriske apparater må ikke bortskaffes med almindeligt husholdningsaffald. Apparater, med dette symbol er underlagt det europæiske direktiv 2012/19/EU. Alle kasserede elektriske og elektroniske apparater skal bortskaffes separat fra husholdningsaffald ved at levere dem til myndighedernes specielle centre. Ved korrekt bortskaffelse af det kasserede apparat undgår man miljøskader og risici for menneskers sundhed. For yderligere oplysninger om bortskaffelse af det kasserede apparat bør man kontakte den kommunale myndighed, bortskaffelseskontoret eller butikken, hvor apparatet blev købt.

2–4. RESTERENDE RISICI

Brugeren kan ikke beskyttes mod direkte dampstråle eller varmt vand, derfor skal man under brug være ekstremt forsigtighed for at undgå skoldninger eller forbrændinger.

Producenten fraskriver sig ethvert ansvar for skader på ting, mennesker eller dyr forårsaget af enhver indgriben på maskinen af ukvalificerede eller uautoriserede personer.

3. BESKRIVELSE

3–1. BESKRIVELSE AF PRODUKTET

1. Hovedafbryder
2. Vandbeholder
3. Passiv kopvarmer
4. Trykmåler med dobbelt skala
5. Varmtvandsgreb
6. Dampgreb
7. Bakkens rist
8. Varmtvandsdyse
9. Dampdyse
10. Udledningsenhed
11. Filterholder dobbelt tud
12. Drypbakke
13. Display
14. Betjeningspanel
15. Udledningsgreb på enhed
16. Rengøringsbørste
17. Tilslutningsslange til vandforsyningsnet
18. Stempel
19. Kaffemåleske
20. Filter 1 kop 7 g
21. Filter 2 kopper 16 g
22. Filterholder enkelt tud
24. Blindfilter
25. Silikoneslange til udtømning af vand
26. Afkalkningsfilter

4. FØRSTE IBRUGTAGNING

Følg nøje instruktionerne nedenfor for at starte espressomaskinen:
- Åbn den udvendige emballage, tag

DA

kaffemaskinen ud og kontrollér, at den er intakt.

- Sæt maskinen på en vandret overflade.

4–1. VALG AF VANDFUNKTION

4.1A BRUG AF BEHOLDER

- Hvis du beslutter dig for at bruge beholderen (**2**), skal du fjerne den og skylle den.
- Fyld beholderen med rent vand, og sæt den tilbage i sædet. Sæt kopvarmerristen på (**3**).

4.1 B TILSLUTNING TIL VANDFORSYNINGSNETTET

- Maskinerne giver mulighed for brug med tilslutning til vandforsyningsnettet ved hjælp af den særlige medfølgende slange (**17**).
- Slutte slangen (**17**) til forbindelsen (C) under maskinen og efterfølgende slutte til vandforsyningsnettet (Fig. 1), skal man efter tilslutning kontrollere, at hanen er åben, før man tænder maskinen.

- Det anbefales at installere et blødgøringssystem på maskinens vandforsyning.
- Sørg for, at vandforsyningsnettet, der tilsluttes, er med drikkevand.
- Apparatets tilslutning til vandforsyningsnettet skal være i overensstemmelse med den nationale lovgivning i brugslandet.
- Vandforsyningsnettets maksimale tryk i maskinens indgang må ikke overstige 0,65 Mpa.
- For så vidt angår forsyningsnettets tryk, anbefales det at installere en trykbegrænser til højt tryk, hvis det er over 0,5 MPa (5 bar).

Vandet kan ledes direkte ud i afløbsrøret (fig. 1) ved at fjerne proppen (A) fra bakken (**12**) og tilslutte silikoneslangen (**25**) til bakken (B).

Før man begynder på den elektriske tilslutning, skal det sikres, at netspændingen svarer til de karakteristika, der er angivet på typeskiltet placeret under maskinens bund.

4–2. IBRUGTAGNING

- Sæt netstikket i stikkontakten
- Tænd maskinen ved at sætte on/off-kontakten (**1**) til positionen „I". Vent cirka 2 sekunder, så kredsløbet kan udføre en kontrol. Tændingen af displayet (**13**) og visningen af teksten rEA bekræfter, at der er strømtilførsel.

Kun hvis tilslutning til vandforsyningsnettet bruges:

- Fjern drypbakken (**12**).
- Tryk på den midterste knap på betjeningspanelet (**14**) for at åbne programmeringsmenuen.
- Brug knapperne i siden til at vise menupunkterne.
- Vælg beholderfunktionen med den midterste knap.
- Brug knapperne i siden, og vælg OFF med den midterste knap.
- Dataene gemmes efter et par sekunder.

- Maskinen fylder automatisk vand på kedlen. Kontrol og eventuel genopfyldning af vandniveauet i kedlen sker automatisk.

Fejl A.10 (indlæsningsfejl) kan forekomme i maskinens idriftsættelsesfase. Sluk og tænd for maskinen igen.

DA

- Indsæt filterholderen, og placer en beholder på ca. 200 ml under enheden.
- Udfør en udledning ved hjælp af grebet (**15**) for en korrekt påfyldning af varmeveksleren.
- Vent på, at vandet løber ud af enheden, og sænk grebet (**15**) helt efter ca. 5 sekunder for at stoppe udledningen.
- Den første opvarmningsfase angives ved tre vandrette linjer, der blinker, indtil temperaturen vises.

Denne fase kan tage nogle minutter.

- Under ibrugtagning: Når trykmåleren (**4**) viser et tryk i kedlen på ca. 0,5 bar, skal man langsomt aktivere dampgrebet (**6**) for at udlede luften fra kedlen og vente på, at der begynder at komme damp ud af dysen (**9**), før man lukker det igen.
- Vent derefter på at maskinen når driftstrykket 1,1 – 1,3 bar og kontrollér kedlens tryk på trykmåleren (**4**).
- Nu er maskinen klar til brug.

Maskinen er udstyret med en sikkerhedsanordning, der kontrollerer mængden af vand i tanken (**2**) og signalerer eventuel mangel på vand med en alarm, H2O der vises i displayet (**13**). Hvis der mangler vand i beholderen (**2**) griber enheden automatisk ind og blokerer alle maskinens funktioner.

5. MASKININDSTILLINGER

Via et programmeringsmenu, der kan ses på displayet (**13**), er det muligt at indstille:
- Kedlens temperatur
- ECO-tilstand
- Stand-by
- Indstilling af måleenhed for "grader"
- Vandforsyningstilstand
- Programmering af præinfusion
- Brug af beholderfilter

For at åbne programmeringsmenuen PrG skal du fjerne drypbakken (**12**) og trykke på den midterste knap på betjeningspanelet (**14**).

5–1. KEDLENS TEMPERATUR

Maskinen er udstyret med et kontrol- og reguleringssystem for temperaturen i kedlen. Som standard er temperaturen indstillet til 121 °C.
Gå frem som følger for at regulere temperaturen:
- Fjern drypbakken (**12**).
- Tryk på den midterste knap på betjeningspanelet (**14**) for at åbne programmeringsmenuen PrG .
- Tryk igen på den midterste knap på betjeningspanelet (**14**) for at gå til temperaturvalget.
- Brug knapperne og for at øge eller sænke den ønskede temperatur, fra minimum 116 °C til maksimum 127°C.
- Bekræft det ønskede valg med den midterste knap .
- Nogle sekunder efter tryk på den sidste knap gemmes dataene, og displayet (**13**) viser temperaturen.

Temperaturkontrolenheden er indstillet til fabriksværdier til optimal espressokaffe.

DA

Ved at ændre kedlens temperatur ændres også trykket. Se tabellen nedenfor for at se forholdet mellem temperatur og tryk.

Kedlens temperatur (°C)	Kedeltryk (bar)
116	0,7
117	0,8
119	0,9
121	1
122	1,1
125	1,3
127	1,5

5–2. ECO-TILSTAND

I Eco-tilstand, som aktiveres efter en forudindstillet periode uden brug, sænker maskinen kedlens temperatur til 75 °C.
Det er muligt at vælge et andet tidsinterval for aktivering af Eco-tilstand:

- Fjern drypbakken (**12**).
- Tryk på den midterste knap på betjeningspanelet (**14**) for at åbne programmeringsmenuen PrG .
- Brug knapperne i siderne og for at se menupunkterne.
- Vælg funktionen med den midterste knap EcO .
- Med knapperne i siderne og kan du vælge mellem forskellige tidsintervaller (off - 10 - 20 – 30 – 40 – 50 – 60 minutter).
- Bekræft valget med den midterste knap .
- Nogle sekunder efter tryk på den sidste knap gemmes dataene, og displayet (**13**) viser temperaturen.

Tælling af tiden til aktivering af Eco-tilstand starter fra det øjeblik, hvor vandtemperaturen i kedlen når det indstillede punkt (121 °C).

Ved første opstart, hvis der ikke foretages nogen udledning, aktiveres Eco-tilstanden 30 minutter efter, at vandtemperaturen i kedlen har nået det indstillede punkt (121 °C), uanset hvilket tidsinterval der er valgt i menuen.

Eco-tilstand kan ikke aktiveres sammen med Standby. Hvis Eco-tilstand aktiveres samtidig med Standby, blinker teksten "Er2" på displayet, og forsvinder, når Standby deaktiveres.

5–3. STANDBY-TILSTAND

Kaffemaskinen er udstyret med en Standby-funktion i tilfælde af længerevarende inaktivitet for at spare energi og reducere slitage på komponenterne.
Sådan indstiller du tiden til standby:

- Fjern drypbakken (**12**).
- Tryk på den midterste knap på betjeningspanelet (**14**) for at åbne programmeringsmenuen PrG .
- Brug knapperne i siderne og for at se menupunkterne.
- Vælg funktionen med den midterste knap StB .
- Med knapperne i siderne og kan du vælge mellem forskellige tidsintervaller (off - 10 – 15 – 20 – 25 – 30 minutter).
- Bekræft valget med den midterste knap .
- Nogle sekunder efter tryk på den sidste knap gemmes dataene, og displayet (**13**) viser temperaturen.

Tælling af tiden til Standby starter fra det øjeblik, hvor vandtemperaturen i kedlen når det indstillede punkt (121 °C).

DA

Ved første opstart, hvis der ikke foretages nogen udledning, aktiveres Standby 30 minutter efter, at temperaturen har nået det indstillede punkt (121 °C), uanset hvilket tidsinterval der er valgt i menuen.

Standby- og Eco-tilstand kan ikke aktiveres samtidig. Hvis standby-tilstand aktiveres, mens Eco-tilstand er aktiveret, blinker teksten "Er1" på displayet, og forsvinder, når Eco-tilstanden deaktiveres.

- For at afslutte standby-tilstand skal du blot løfte udledningsgrebet (**15**). Derefter vises temperaturen igen på displayet (**13**).

5–4. INDSTILLING AF MÅLEENHED FOR "GRADER"

Det er muligt at indstille måleenheden "°F" eller "°C":

- Fjern drypbakken (**12**).
- Tryk på den midterste knap på betjeningspanelet (**14**) for at åbne programmeringsmenuen .
- Brug knapperne i siderne og for at se menupunkterne.
- Vælg funktionen med den midterste knap .
- Med knapperne i siderne og vælg mellem eller .
- Bekræft valget med den midterste knap .
- Nogle sekunder efter tryk på den sidste knap gemmes dataene, og displayet (**13**) viser temperaturen.

5–5. VANDFORSYNINGSTILSTAND

For at bruge maskinen med vandbeholder (**2**), skal du:

- Fjern drypbakken (**12**).
- Tryk på den midterste knap på betjeningspanelet (**14**) for at åbne programmeringsmenuen .
- Brug knapperne i siderne og for at se menupunkterne.
- Vælg funktionen med den midterste knap .
- Brug knapperne i siderne og til at vælge mellem eller .
- Brug den midterste knap til at vælge for at bruge vandbeholder eller for at tilslutte til vandforsyningen.
- Efter nogle sekunder gemmes dataene, og displayet (**13**) viser temperaturen.

5–6. PROGRAMMERING AF PRÆINFUSION

Præinfusion er en indledende fase i kaffeudvindingsprocessen, hvor der i nogle sekunder tilføres en mængde vand til kaffepuden inden udvindingen. Sådan aktiveres eller deaktiveres præinfusion:

- Fjern drypbakken (**12**).
- Tryk på den midterste knap på betjeningspanelet (**14**) for at åbne programmeringsmenuen .
- Brug knapperne i siderne og for at se menupunkterne.
- Vælg funktionen med den midterste knap .
- Med knapperne i siderne og vælg mellem eller .
- Bekræft valget med den midterste knap .
- Nogle sekunder efter tryk på den sidste knap gemmes dataene, og displayet (**13**) viser temperaturen.

5–7. BRUG AF BEHOLDERFILTER

Maskinen er udstyret med et afkalkningsfilter (**26**), der kan indsættes i vandbeholderen (**2**). Via valgmenuen kan du aktivere en påmindelse, der efter ca. to måneders brug advarer om, at filteret skal udskiftes.

DA

Med denne indstilling aktiv, anbefales det altid at vente, indtil symbolet for H2O mangel på vand vises, før beholderen fyldes op til det maksimale niveau igen.

Gør som følger for at aktivere påmindelsen:

- Fjern drypbakken (**12**).
- Tryk på den midterste knap ⊞ på betjeningspanelet (**14**) for at åbne programmeringsmenuen PrG.
- Brug knapperne i siderne ⊟ og ⊞ for at se menupunkterte.
- Når funktionen vises FrL skal du vælge den med den midterste knap ⊞.
- Tryk på knapperne i siden igen ⊟ og ⊞ indtil indstillingerne vises On og OFF, og vælg derefter On med den midterste knap ⊞.
- Efter ca. to måneders brug af filteret (50 l) vises advarslen A.11 på displayet.
- Sluk for maskinen, udskift filteret ved at følge instruktionerne i kapitel 7-7, tænd derefter maskinen igen og aktiver indstillingen igen fra filtermenuen i henhold til ovenstående procedure.

6. BRUG AF MASKINEN

6–1. BRYGNING OG UDLEDNING AF KAFFE

Maskinen er klar til brug, når operationerne beskrevet i afsnit 4.1-4.2 er udført.

Undlad at tildække kopvarmepladen med stof, duge osv.

- Sæt det ønskede filter (**20-21**) i sædet i filterholderen **(11-22)**.
- Fyld filteret med en dosis formalet kaffe, der er tilstrækkelig til 1 eller 2 kopper (7 g - 16 g), afhængigt af det valgte filter (**20**-**21**).
- Nivellér og tryk kaffen med stemplet (**18**), rengør filterets kant for eventuelle kafferester og hægt filteret på enheden (**10**), flyt det mod højre for at fastgøre det til selve enheden.
- Sæt kopperne under filterholderens studser og aktiver udledningen ved at løfte grebet (**15**).

SHOT TIMER
Displayet (**13**) viser udledningstiden for kaffen under udledningen. Efter udledningen,vises den samlede tid i 4 sekunder.

- Når den ønskede mængde kaffe er udledt skal man stoppe udledningen ved at sætte grebet nedad.
- Kobl filterholderen **(11-22)** fra enheden for at udlede flere kopper kaffe, flyt den mod venstre, fjern kaffegrums og gentag trinene nævnt ovenfor.

For at undgå forbrændinger frarådes det at komme i kontakt med udledningsenheden, damp-/vanddyserne og udledningerne fra dem.

Når maskinen er ny, kan filterholderen være forkert justeret (vinkelret på selve maskinen) som vist på figur 3 uden at det påvirker dens korrekte funktion. Efter kort tids brug vil filterholderen gradvis placere sig selv i den rigtige position.
D = Lukket filterholders position med ny maskine
E = Lukket filterholders position efter kort tids brug af maskinen.

- Kaffen skal males, når den skal

DA

bruges, da kaffe hurtigt mister sin aroma efter formaling; hvis kaffen er malet for groft får du lys og let kaffe uden creme, hvis den er for fint malet en mørk og kraftig kaffe med lidt creme.

- De varme kopper hjælper med at holde den friskbryggede kaffe på den rigtige temperatur. Derfor anbefales det at brugue kopper, der er forvarmet på kopristen (**3**).
- Pumpens tryk kan aflæses på trykmåleren (**4**) under udledning. Det korrekte tryk til udledning af kaffe er på 8/9 bar.

6–2. UDLEDNING AF VARMT VAND

- Placér en beholder under varmtvandsdysen (**8**), drej grebet (**5**) på vandhanen for at udlede varmt vand.
- Når den ønskede mængde vand er nået, skal du stoppe udledningen ved hjælp af hanen (**5**).

Vi anbefaler at udlede maksimum cirka 200 ml. vand.

6–3. DAMPUDLEDNING

- Før man opvarmer en drik, skal man forsigtigt frigive en smule damp fra dampdysen (**9**) ved at aktivere grebet (**6**).
- Hæld drikken, der skal opvarmes, i en mælkekande, sænk dampdysen (**9**) ned i kanden, og åbn hanen ved at dreje grebet (**6**).
- Luk hanen (**6**) når drikken har nået den ønskede temperatur.

Sådan opskummes mælk til cappuccino:

- Fyld delvist beholderen med kold mælk.
- Placer beholderen med mælk under dampudledningsdysen (**9**) og sænk den nogle millimeter ned i mælken.
- Åbn damphanen (**6**) og bevæg langsomt beholderen op og ned for at opnå et cremet skum.
- Når mælkens volumen er fordoblet, sænk dysen helt ned i beholderen, og varm mælken op.
- Stands udledningen med damphanen (**6**).

Fare for forbrænding! I starten af udledningen kan der forekomme korte sprøjt af varmt vand. Udledningsrøret kan nå høje temperaturer: undlad at røre det direkte.

Efter at have varmet væsken anbefales det at rense damprøret ved at åbnes hanen i nogle sekunder.

7. RENGØRING OG VEDLIGEHOLDELSE

Komponenterne må ikke vaskes i opvaskemaskinen.

7–1. RENGØRING AF DAMP- OG VARMTSVANDSUDLEDNINGSDYSE

- Rens damprøret grundigt efter hver brug med en fugtig klud, og ved at lade lidt varm damp komme ud, for at undgå at ændre smagen på de drikke, der skal opvarmes, og for at undgå, at hullerne i enden afdysen, tilstopper.

7–2. RENGØRING AF ENHEDENS STRUKTUR OG SI

- Fjern filterholderen fra udledningsenheden og rengør enhedens tætning med den medfølgende børste (**16**).
- Placér det medfølgende blindfilter (**24**) i filterholderen (**22**-**11**)
- Tilsæt en skefuld vaskepulver til kaffemaskiner og hægt filterholderen på enheden.

DA

- Aktivér udledning med grebet (**15**) og afbryd udledningen efter cirka 15-20 sekunder.
- Gentag udledningen 10 gange for at sikre, at urenhederne fjernes korrekt.
- Når du har fjernet filterholderen fra enheden, skal du aktivere udledning flere gange for at fjerne eventuelle rester fra sier og fra enheden.

Efter en lang periode hvor maskinen ikke har været brugt anbefales det at lade lidt vand strømme ud fra enheden og dyserne for at fjerne eventuelle aflejringer.

7–3. RENGØRING AF FILTRE OG FILTERHOLDERE

- Klargør cirka en liter kogende vand med fire teskefulde rensemiddel til kaffemaskiner i en egnet beholder, og sænk filtre og filterholder (bortset fra håndtaget) ned i blandingen i 20-30 minutter; skyl derefter med rigeligt rindende vand.

7–4. RENGØRING AF NEDERSTE AFLØBSBAKKE

Træk den nederste afløbsbakke (**12**) ud og rengør den. Skyl den derefter under rindende vand.

7–5. RENGØRING AF DEN UDVENDIGE STRUKTUR

For at vedligeholde de udvendige overflader skal de rengøres regelmæssigt med en blød og fugtig klud.

7–6. UDSKIFTNING AF UNDERDELENS TÆTNINGER (FIG. 4)

Det anbefales at udskifte underdelens tætning når:

- Filterholderens håndtag er langt fra midterpositionen.
- Kaffen drypper fra kanterne under udledning, selvom der ikke er kafferester på filterets kant og på selve pakningen.

Udskift tætningen ved at følge disse trin:

- Sørg for at maskinen er slukket og tag elledningen ud.
- Tag tætning (G) og si (F) af ved hjælp af en flad skruetrækker.
- Når tætning og si er fjernet, skal sædet rengøres grundigt før de nye komponenter monteres.
- Når de nye komponenter er sat i, skal man tage filterholderen uden filter, blokere den i udledningsenheden og flytte på den, så tætningen sættes ordentligt i.

7–7. UDSKIFTNING AF BEHOLDERFILTERET

Vandfilteret til kaffemaskiner forbedrer kvaliteten af det anvendte vand ved at reducere kalkindholdet, hvilket forbedrer kaffens smag og bevarer dens aroma. Det bidrager også til at forbedre maskinens ydeevne og effektivitet og forhindrer funktionsfejl på grund af kalksten.

Gør som følger:

- Fjern filteret fra pakken.
- Drej datoskiven så de næste to måneders brug vises.

Filteret varer to måneder (50 l), hvis apparatet bruges normalt. Hvis maskinen forbliver ubrugt med filteret installeret, varer det højst 3 uger.

- For at aktivere filteret skal du lade vand fra vandhanen løbe gennem filterets hul som vist i figur 6, indtil det løber jævnt ud, lad det løbe i mindst et minut (mindst 500 ml).
- Fjern beholderen fra maskinen og fyld den med vand.

DA

- Sæt filteret i beholderen og nedsænk det helt i omkring ti sekunder, mens du vipper det for at lade luftboblerne slippe ud. Tryk let på filteret, når det er nedsænket i vand, for at udlede luften i filteret.
- Sæt filteret i det korrekte leje og tryk det godt fast.
- Luk beholderen med låget, sæt den derefter i igen, og fastgør den i maskinen.
- Følg til sidst proceduren beskrevet i afsnit 5.7.

8. ÅRSAGER TIL FUNKTIONSFEJL OG ANOMALIER

PROBLEM	ÅRSAG	LØSNING
Maskinen fungerer ikke, og displayet tænder ikke	1. Der mangler strøm 2. Elledningens stik er ikke sat rigtigt i 3. Elledningen er beskadiget	1. Gendan strømmen 2. Sæt elledningens stik rigtigt i stikkontakten 3. Kontakt et autoriseret servicecenter for udskiftning
Displayet er tændt, men vandet opvarmes ikke	1. Servicetermostater virker ikke 2. Varmelegemet er afbrudt eller brændt af	1. Kontakt et autoriseret servicecenter 2. Kontakt et autoriseret servicecenter
Der kommer ikke kaffe ud under brygning	1. Der mangler vand i vandbeholderen 2. Kaffen er malet for fint 3. Kaffemængden er for stor 4. Kaffen er trykket for hårdt 5. Kredsløbet er ikke fyldt 6. Sien er snavset	1. Hæld vand i vandbeholderen 2. Udskift med en grovere malingsgrad 3. Reducér mængde kaffe i filteret 4. Stamp kaffen mindre 5. Se afsnit 4 6. Rengør eller udskift sien
Kraftig støj fra pumpen	1. Pumpen er ikke primet	1. Se afsnit 4 – „Første ibrugtagning”
Kaffen kommer for hurtigt ud	1. Kaffen er malet for groft 2. Kaffemængden er utilstrækkelig 3. Kaffen er ikke trykket tilstrækkeligt 4. Kaffen er for gammel eller uegnet	1. Regulér til en finere malingsgrad 2. Øg mængden af kaffe 3. Tryk kaffepulveret hårdere 4. Udskift kaffen

DA

Kaffen kommer ud i dråber	1. Kaffen er malet for fint 2. Kaffemængden er for stor 3. Kaffen er for hårdt trykket	1. Regulér til en grovere malingsgrad 2. Reducér mængden af kaffe 3. Stamp kaffen mindre
Kaffen kommer ud mellem udledningsenhed og filterholder	1. Filterholderen er ikke sat korrekt i maskinen 2. For stor mængde kaffe i filteret 3. Filterholderens kant er ikke ren 4. Underdelens tætning er slidt	1. Sæt den rigtigt i 2. Reducér mængden af kaffe 3. Fjern kafferester fra filterholderens kant rengør underdelens tætning 4. Kontakt et autoriseret servicecenter
Kaffen er uden creme	1. Kaffeblandingen er ikke egnet til maskintypen 2. Malingsgraden er ikke korrekt 3. Kaffemængden er utilstrækkelig	1. Udskift kaffen 2. Justér kaffemalingsgraden 3. Øg mængden af kaffe og tryk den tilstrækkeligt
Kaffen kommer for kold ud	1. Maskinen havde ikke den rette temperatur 2. Filterholder ikke forvarmet 3. Kopper ikke forvarmet 4. Termostaten fungerer ikke indenfor de optimale værdier	1. Gentag anvisningerne i afsnit 4.1– 4.2 2. Filterholderen skal opvarmes samtidig med vandet, se afsnit 4.1 – 4.2 3. Opvarm kopperne tilpas på kopvarmeren (**3**) 4. Kontakt et autoriseret servicecenter
Kaffen er for varm	1. Termostaten fungerer ikke indenfor de optimale værdier	1. Kontakt et autoriseret servicecenter
Maskinen udleder ikke damp	1. Kredsløbet er ikke fyldt 2. Hullet i enden af damprøret er tilstoppet 3. Der mangler vand i vandbeholderen	1. Se afsnit 4 2. Rens hullet med en nål 3. Se afsnit 4

DA

FEJL PÅ DISPLAY	ÅRSAG	LØSNING
Displayet viser A.01	1. Fejl i sonde	1. Sluk maskinen og tænd den igen
Displayet viser A.10	1. Timeout for fyldning af kedel	1. Sluk maskinen og tænd den igen
Displayet viser Er.1	1. Standby og Eco-tilstand er aktiveret samtidig	1. Deaktivér Eco-tilstand
Displayet viser Er.2	1. Eco-tilstand og Standby er aktiveret samtidig	1. Deaktivér Standby
Displayet viser H20	1. Vandbeholderen (**3**) mangler eller den er ikke korrekt sat i, eller der er ikke vand nok til at udlede kaffe.	1. Kontroller om nødvendigt, at vandbeholderen er korrekt sat i.
Displayet viser A11	1. Alarm for udskiftning af filter	1. Fortsæt som beskrevet i afsnit 7.7

DA

DA

Szanowny Kliencie,
Dziękujemy Ci za zakup naszego produktu, który opracowano zgodnie z najnowszymi innowacjami technologicznymi. Poprzez ścisłe przestrzeganie prostych czynności dotyczących prawidłowego użytkowania naszego produktu zgodnie z zasadniczymi zaleceniami w zakresie bezpieczeństwa podanymi w niniejszej instrukcji, będziesz mógł korzystać z jego maksymalnej wydajności i przekonać się o jego wysokiej niezawodności w miarę upływu lat. W razie napotkania nieprawidłowości w działaniu będziesz mógł skontaktować się z jednym z Centrów Serwisowych, które od teraz są do Twojej dyspozycji.

SYMBOLE UŻYTE W NINIEJSZEJ INSTRUKCJI
Ważne ostrzeżenia zawierają niniejsze symbole. Należy koniecznie przestrzegać niniejszych ostrzeżeń.

	Przed uruchomieniem należy uważnie przeczytać instrukcję obsługi.
	Uwaga! Szczególnie ważne i/lub niebezpieczne czynności.
	Informacje (przydatne w celu korzystania z urządzenia).
	Zalecenia.
	Interwencje, które może przeprowadzać sam użytkownik.
	Interwencje, które musi przeprowadzać wyłącznie technik posiadający kwalifikacje.

PL

SPIS TREŚCI

1. WSTĘP DO INSTRUKCJI 168

2. OSTRZEŻENIA 170

2–1. OSTRZEŻENIA DOTYCZĄCE BEZPIECZEŃSTWA 170
2–2. PRZEZNACZENIE URZĄDZENIA 172
2–3. UTYLIZACJA 172
2–4. RYZYKO RESZTKOWE 172

3. OPIS 173

3–1. OPIS PRODUKTU 173

4. PIERWSZE URUCHOMIENIE 173

4–1. WYBÓR DZIAŁANIA Z WODĄ 173
4–2. URUCHAMIANIE 174

5. USTAWIENIA MASZYNY 175

5–1. TEMPERATURA BOJLERA 175
5–2. TRYB ECO 175
5–3. TRYB GOTOWOŚCI 176
5–4. USTAWIENIE JEDNOSTKI MIAR „STOPNIE” 176
5–5. TRYB DOPROWADZANIA WODY 177
5–6. PROGRAMOWANIE PREINFUZJI 177
5–7. UŻYTKOWANIE FILTRA ZBIORNIKA 177

6. UŻYTKOWANIE URZĄDZENIA 178

6–1. PRZYGOTOWYWANIE I PARZENIE KAWY 178
6–2. DOZOWANIE GORĄCEJ WODY 179
6–3. DOZOWANIE PARY 179

7. CZYSZCZENIE I KONSERWACJA 179

7–1. CZYSZCZENIE DYSZ PARY I GORĄCEJ WODY 179
7–2. CZYSZCZENIE KORPUSU BLOKU ZAPARZAJĄCEGO I SITEK 179
7–3. CZYSZCZENIE FILTRÓW I UCHWYTÓW FILTRÓW 180
7–4. CZYSZCZENIE DOLNEJ TACKI OCIEKOWEJ 180
7–5. CZYSZCZENIE OBUDOWY 180
7–6. WYMIANA USZCZELKI POD POKRYWĄ 180
7–7. WYMIANA FILTRA ZBIORNIKA 180

8. PRZYCZYNY BRAKU DZIAŁANIA LUB NIEPRAWIDŁOWOŚCI 182

PL

1. WSTĘP DO INSTRUKCJI

Niniejsza instrukcja obsługi stanowi integralną część urządzenia, należy ją uważnie przeczytać, powinna też pozostawać zawsze do dyspozycji, aby ewentualnie móc ponownie zapoznać się z jej treścią; należy ją przechowywać przez cały okres eksploatacji urządzenia.

Znajdują się w niej informacje dotyczące prawidłowego użytkowania, czyszczenia i konserwacji urządzenia, a także ważne wskazówki na temat, jeśli chodzi wykonywania czynności wymagających szczególnej uwagi i ewentualnego ryzyka resztkowego.

Instrukcja ta odzwierciedla innowacje technologiczne dostępne w momencie jej redagowania; producent zastrzega sobie prawo do wprowadzenia wszelkich zmian technicznych niezbędnych w jego produktach i do aktualizowania instrukcji bez obowiązku weryfikacji poprzednich wersji.

Firma LA PAVONI S. p.A. zrzeka się wszelkiej odpowiedzialności za ewentualne uszkodzenia, które mogą bezpośrednio lub pośrednio dotyczyć osób lub mienia w wyniku:

- nieprzestrzegania wszystkich zaleceń obowiązujących przepisów bezpieczeństwa;
- nieprawidłowej instalacji;
- wad zasilania;
- nieprzewidzianego lub nieprawidłowego użytkowania maszyny;
- użytkowania niezgodnego z tym wskazanym w niniejszej instrukcji;
- poważnych braków w konserwacji;
- modyfikacji maszyny lub jakichkolwiek nieupoważnionych interwencji;
- użytkowania nieoryginalnych lub nieprzeznaczonych dla danego modelu części zamiennych;
- całkowitego lub nawet częściowego nieprzestrzegania instrukcji;
- zdarzeń wyjątkowych.

2. OSTRZEŻENIA

2–1. OSTRZEŻENIA DOTYCZĄCE BEZPIECZEŃSTWA

- Użytkownik powinien przestrzegać przepisów bezpieczeństwa obowiązujących w kraju użytkowania urządzenia, a także zasad podyktowanych zdrowym rozsądkiem i zaleceniami zawartymi w niniejszej instrukcji.
- W celu zagwarantowania prawidłowego działania urządzenia i zachowania jego właściwości w czasie, zaleca się sprawdzenie właściwych warunków otoczenia (temperatura otoczenia musi zawierać się w przedziale od 5° do 35°C), unikając używania urządzenia w miejscach, w których wykorzystywane są strumienie wody lub w środowiskach zewnętrznych narażonych na działanie czynników atmosferycznych (słońce, deszcz itp.).
- Po wyjęciu urządzenia z opakowania należy się upewnić, że jest ono nienaruszone i że nie uległo żadnym uszkodzeniom.
- Komponenty opakowania powinny zostać przekazane do specjalnych punktów utylizacji odpadów i w żadnym wypadku nie należy ich zostawiać bez nadzoru lub w zasięgu dzieci, zwierząt lub osób nieupoważnionych.
- Przed uruchomieniem urządzenia należy sprawdzić, czy napięcie zasilania podane na tabliczce znamionowej pod podstawą maszyny jest zgodne z napięciem stosowanym w kraju

PL

użytkownika.

- Urządzenia mogą używać dzieci powyżej 8 roku życia pod warunkiem, że są one nadzorowane lub zostały pouczone o bezpiecznym użytkowaniu i związanym z nim ryzykiem.
- Trzymać urządzenie i jego kabel zasilający poza zasięgiem dzieci poniżej 8 roku życia.
- Dzieci nie mogą bawić się urządzeniem.
- Z urządzenia mogą korzystać osoby o ograniczonych zdolnościach fizycznych, sensorycznych lub umysłowych lub z brakiem doświadczenia i wiedzy, jeżeli są nadzorowane lub instruowane w zakresie bezpiecznego korzystania z urządzenia przez osobę odpowiedzialną za ich bezpieczeństwo oraz świadomą związanych z tym zagrożeń.
- Nigdy nie zanurzać urządzenia w wodzie.
- Umieścić urządzenie w bezpiecznym miejscu, na solidnym podłożu, z dala od źródeł ciepła i zasięgu dzieci.
- Urządzenie nie może być umieszczane we wnęce.
- Przed podłączeniem i odłączeniem urządzenia należy się upewnić, że włącznik jest ustawiony w położeniu wyłączenia.
- Nie używać maszyny, jeśli nie działa ona prawidłowo lub jeśli przewód zasilania bądź wtyczka zostały uszkodzone. Jeśli kabel zasilania elektrycznego jest uszkodzony, skontaktować się z autoryzowanym Centrum Serwisowym.
- Nie dotykać gorących powierzchni (bojler, blok zaparzający, uchwyt filtra, dysza pary), aby uniknąć oparzeń.
- Nie wyjmować uchwyt filtra podczas zaparzania kawy, aby uniknąć oparzeń.
- Absolutnie nie wkładać rąk pod blok zaparzający i dyszę pary, ponieważ płyny lub dozowana para są gorące i mogą spowodować oparzenia.
- Nie stosować ekspresu do kawy w połączeniu z częściami lub akcesoriami innego produktu.
- Używać wyłącznie oryginalnych części zamiennych dostarczonych przez producenta. Zastosowanie nieoryginalnych części zamiennych może być przyczyną pożaru, porażenia prądem lub innych obrażeń.
- Nie zezwalać na używanie maszyny bez wody, aby nie uszkodzić grzałki.
- W razie uszkodzeń lub niedoskonałego działania maszyny należy ją wyłączyć, unikając naruszania jej w jakikolwiek sposób i zwrócić się do autoryzowanego centrum serwisowego w celu dokonania wymiany części zużytych lub uszkodzonych na oryginalne części zamienne.
- W przypadku wykonywania nieupoważnionych czynności naprawczych na maszynie lub stosowania nieoryginalnych części zamiennych, tracą ważność warunki gwarancji, w związku z czym producent zastrzega sobie prawo do uznania jej za nieważną.
- Nie używać urządzenia w środowisku zewnętrznym.
- Nie używać urządzenia do celów innych, niż te, dla których je wyprodukowano.
- W razie pożaru używać gaśnic śniegowych (CO_2). Nie używać wody ani gaśnic parowych.
- Przed wykonaniem jakiejkolwiek czynności polegającej na czyszczeniu i konserwacji wyłączyć urządzenie, ustawiając włącznik w położeniu wyłączenia i wyjąć wtyczkę z gniazdka prądowego, nie ciągnąc za kabel.
- Nie czyścić nigdy urządzenia przy użyciu powodujących korozję

PL

detergentów lub narzędzi mogących spowodować zarysowania. Wystarczy miękka ściereczka zwilżona wodą.

- Powierzchnia elementów grzejnych pozostaje gorąca po użyciu, a zewnętrzna obudowa maszyny może zatrzymywać ciepło.
- Czynności związane z czyszczeniem i konserwacją nie mogą być przeprowadzane przez dzieci bez nadzoru.

2–2. PRZEZNACZENIE URZĄDZENIA

Niniejsze urządzenie przeznaczone jest do przyrządzania w domowych warunkach espresso z mieszanki kawy, do dozowania gorącej wody i/lub wytwarzania pary.

Użytkownik powinien uważnie, ze zrozumieniem przeczytać instrukcje zawarte w podręczniku, aby zapewnić prawidłowe działanie urządzenia.

Opisywane urządzenie jest przeznaczone do użytku domowego i podobnego, między innymi:
– w kuchniach przeznaczonych dla personelu w sklepach, biurach i innych środowiskach zawodowych;
– w fabrykach;
– przez klientów w hotelach, motelach i innych środowiskach o charakterze mieszkalnym;
– w obiektach typu Bed and Breakfast.

W przypadku niewłaściwego użycia urządzenia wszelkie formy gwarancji tracą ważność, a producent nie ponosi żadnej odpowiedzialności za obrażenia osób i/lub uszkodzenia mienia.

Za użycie niewłaściwe uważa się:

- wszelkie sposoby użytkowania inne niż deklarowane;
- wszelkie interwencje na urządzeniu, które są sprzeczne z zaleceniami podanymi w niniejszej instrukcji;
- każde użytkowanie po naruszeniu komponentów lub urządzeń bezpieczeństwa;
- użytkowanie urządzenia w środowisku zewnętrznym.

2–3. UTYLIZACJA

Urządzenia elektryczne nie mogą być usuwane wraz z odpadami domowymi. Urządzenia opatrzone tym symbolem podlegają europejskiej dyrektywie 2012/19/UE. Wszystkie zużyte urządzenia elektryczne i elektroniczne należy usuwać oddzielnie od odpadów domowych, przekazując je do odpowiednich centrów wyznaczonych przez Państwo. Prawidłowa utylizacja zużytego urządzenia pozwoli uniknąć szkód w stosunku do środowiska i zagrożeń dla zdrowia osób. W celu uzyskania dalszych informacji na temat utylizacji wycofanego urządzenia skontaktować się z administracją gminy, biurem utylizacji lub sklepem, w którym urządzenie zostało zakupione.

2–4. RYZYKO RESZTKOWE

Nie ma możliwości zabezpieczenia użytkownika przed bezpośrednim strumieniem gorącej pary lub wody, dlatego podczas obsługi urządzenia powinien on zachować maksymalną ostrożność, aby uniknąć oparzeń.

Producent zrzeka się wszelkiej odpowiedzialności za uszkodzenia mienia czy obrażenia osób lub zwierząt spowodowane ewentualnymi interwencjami na urządzeniu ze strony osób niewykwalifikowanych lub nieupoważnionych.

3. OPIS

3–1. OPIS PRODUKTU

1. Wyłącznik główny
2. Zbiornik na wodę
3. Tacka do pasywnego podgrzewania filiżanek
4. Manometr z podwójną skalą
5. Dźwignia gorącej wody
6. Dźwignia pary
7. Kratka tacki ociekowej
8. Dysza gorącej wody
9. Dysza pary
10. Blok zaparzający
11. Uchwyt filtra z podwójną wylewką
12. Tacka ociekowa
13. Wyświetlacz
14. Panel przycisków sterowania
15. Dźwignia dozowania w bloku zaparzającym
16. Szczoteczka do czyszczenia
17. Przewód do podłączania do sieci wodociągowej
18. Praska
19. Miarka do kawy
20. Filtr na 1 filiżankę 7 g
21. Filtr na 2 filiżanki 16 g
22. Uchwyt filtra z pojedynczą wylewką
24. Filtr ślepy
25. Silikonowy wężyk do spuszczania wody
26. Filtr zmiękczacza

4. PIERWSZE URUCHOMIENIE

Aby rozpocząć użytkowanie ekspresu do kawy, należy ściśle przestrzegać poniższych instrukcji:

- Otworzyć opakowanie, wyjąć ekspres do kawy i upewnić się czy nie uległ uszkodzeniu.
- Ustawić urządzenie na powierzchni poziomej.

4–1. WYBÓR DZIAŁANIA Z WODĄ

4.1A UŻYTKOWANIE ZBIORNIKA

- Jeśli chce się użyć zbiornika (**2**), należy go wyjąć i wypłukać.
- Napełnić zbiornik czystą wodą, umieścić go z powrotem w jego gnieździe. Umieścić kratkę podgrzewacza filiżanek (**3**).

4.1 B PRZYŁĄCZE DO SIECI WODOCIĄGOWEJ

- Urządzenia umożliwiają podłączenie do sieci wodociągowej za pomocą specjalnego węża (**17**).
- Podłączyć przewód (**17**) do złączki (C) pod urządzeniem, a następnie wykonać podłączenie do sieci wodociągowej (Rys. 1), upewnić się, że po podłączeniu kran sieciowy jest otwarty przed włączeniem urządzenia.

- W obwodzie doprowadzania wody do urządzenia zaleca się zainstalowanie zmiękczacza wody.
- Upewnić się, że w sieci wodociągowej, do której będzie podłączone urządzenie, płynie woda pitna.
- Podłączenie opisywanego urządzenia do sieci wodociągowej powinno odbywać się zgodnie z przepisami obowiązującymi w kraju użytkownika.
- Maksymalne ciśnienie sieci wodociągowej na wlocie do urządzenia nie powinno przekraczać 0,65 MPa.
- Jeśli ciśnienie sieci przekracza 0,5 MPa (5 barów), zaleca się zainstalować reduktor ciśnienia dostosowany do wysokiego ciśnienia.

Możliwe jest odprowadzanie wody bezpośrednio do odpływu (Rys. 1), zdejmując korek (A) z tacki (**12**) i podłączając silikonowy wężyk (**25**) do tacki (B).

PL

Przed podłączeniem urządzenia do instalacji elektrycznej należy się upewnić, że napięcie sieci jest zgodne z parametrami podanymi na tabliczce znamionowej umieszczonej pod podstawą urządzenia.

4–2. URUCHAMIANIE

- Włożyć wtyczkę zasilania do gniazdka prądowego.
- Uruchomić urządzenie, ustawiając włącznik/wyłącznik (**1**) w położeniu „I". Poczekać około 2 s, aby umożliwić przeprowadzenie kontroli obwodu. Włączenie wyświetlacza (**13**) i pojawienie się komunikatu rEA potwierdza, że urządzenie jest zasilane elektrycznie.

Tylko w przypadku stosowania przyłącza do sieci wodociągowej:
- Wyjąć tackę ociekową (**12**).
- Wcisnąć środkowy przycisk na panelu sterowania (**14**), aby uzyskać dostęp do menu programowania.
- Użyć bocznych przycisków, aby wyświetlić opcje menu.
- Wybrać funkcję tan za pomocą środkowego polecenia.
- Użyć bocznych przycisków i wybrać, za pomocą przycisku środkowego, OFF.
- Po kilku sekundach dane zostaną zapisane w pamięci.

- Urządzenie samoczynnie napełni bojler wodą. Kontrola i ewentualne uzupełnianie poziomu wody w bojlerze będzie odbywać się automatycznie.

W fazie rozruchu urządzenia może pojawić się błąd A.10 (błąd ładowania). Wyłączyć urządzenie i ponownie je włączyć.

- Włożyć uchwyt filtra i umieścić pojemnik o pojemności około 200 ml pod urządzeniem.
- Przeprowadzić dozowanie za pomocą dźwigni (**15**), aby umożliwić prawidłowe napełnienie wymiennika.
- Poczekać, aż woda wypłynie z urządzenia i po około 5 sekundach całkowicie opuścić dźwignię (**15**), aby zatrzymać dozowanie.
- Pierwszy etap nagrzewania sygnalizowany jest naprzemiennym miganiem trzech poziomych linii, które będą migać do momentu wyświetlenia temperatury.

Ten etap może potrwać kilka minut.

- Podczas uruchamiania: gdy manometr (**4**) wskazuje ciśnienie bojlera około 0,5 bar, przesunąć powoli dźwignię pary (**6**), aby wypuścić powietrze znajdujące się w bojlerze i poczekać, aż z dyszy (**9**) zacznie wydobywać się para, przed jej zamknięciem.
- Następnie należy poczekać, aż urządzenie osiągnie ciśnienie robocze wynoszące od 1,1 do 1,3 bara, kontrolując na manometrze (**4**) ciśnienie bojlera.
- Urządzenie jest teraz gotowe do pracy.

Maszyna wyposażona jest w urządzenie bezpieczeństwa, które kontroluje ilość wody w zbiorniku (**2**), sygnalizując ewentualny brak alarmem H20 wyświetlanym na wyświetlaczu (**13**). W razie braku wody w zbiorniku (**2**) mechanizm ten interweniuje, blokując automatycznie wszystkie funkcje urządzenia.

PL

5. USTAWIENIA MASZYNY

Za pośrednictwem menu programowania widocznego na wyświetlaczu (**13**) można ustawić:
- Temperaturę bojlera
- Tryb Eco
- Tryb gotowości
- Jednostkę miary „stopnie”
- Tryb doprowadzania wody
- Programowanie preinfuzji
- Użytkowanie filtra zbiornika

Aby wejść do menu programowania PRG wyjąć tackę ociekową (**12**) i nacisnąć środkowy przycisk na panelu przycisków sterowania (**14**).

5–1. TEMPERATURA BOJLERA

Maszyna wyposażona jest w system kontroli i regulacji temperatury w bojlerze. Domyślnie temperatura jest ustawiona na 121°C.
Aby dokonać regulacji temperatury:
- Wyjąć tackę ociekową (**12**).
- Nacisnąć środkowy przycisk na panelu przycisków sterowania (**14**), aby wejść do menu programowania PRG .
- Nacisnąć ponownie środkowy przycisk na panelu przycisków sterowania (**14**), aby przejść do wyboru temperatury.
- Użyć przycisków i aby podwyższyć lub obniżyć żądaną temperaturę, od minimum 116°C do maksimum 127°C.
- Potwierdzić wybraną opcję rodkowym przyciskiem .
- Po kilku sekundach od naciśnięcia ostatniego przycisku dana jest zapisywana w pamięci i na wyświetlaczu (**13**) widnieje temperatura.

Urządzenie do kontrolowania temperatury ustawiono fabrycznie tak, aby zapewniało ono optymalną temperaturę espresso.

Zmiana temperatury bojlera powoduje również zmianę ciśnienia. Aby zobaczyć zależność między temperaturą a ciśnieniem, zapoznać się z poniższą tabelą.

Temperatura Bojlera (°C)	Ciśnienie Bojera (bar)
116	0,7
117	0,8
119	0,9
121	1
122	1,1
125	1,3
127	1,5

5–2. TRYB ECO

W trybie Eco, który włącza się po upływie ustawionego czasu bezczynności, maszyna obniża temperaturę bojlera do 75°C.
Można wybrać inny przedział czasu dla aktywacji trybu Eco:
- Wyjąć tackę ociekową (**12**).
- Nacisnąć środkowy przycisk na panelu przycisków sterowania (**14**), aby wejść do menu programowania PRG .
- Użyć bocznych przycisków, i aby przeglądać opcje menu.
- Wybrać funkcję za pomocą środkowego polecenia ECO .
- Za pomocą bocznych przycisków i można wybrać jeden z dostępnych przedziałów czasu (off - 10 - 20 – 30 – 40 – 50 – 60 minut).
- Potwierdzić wybór środkowym przyciskiem .
- Po kilku sekundach od naciśnięcia ostatniego przycisku dana jest zapisywana w pamięci i na wyświetlaczu (**13**) widnieje

PL

temperatura.

Odmierzanie czasu do aktywacji trybu Eco rozpoczyna się w momencie, gdy temperatura wody w bojlerze osiągnie wartość zadaną (121°C).

Przy pierwszym uruchomieniu, jeśli nie zostanie wykonane żadne dozowanie, tryb Eco włączy się po 30 minutach od osiągnięcia przez wodę w bojlerze temperatury zadanej (121°C), niezależnie od przedziału czasowego wybranego w menu.

Tryb Eco nie może być aktywowany jednocześnie z trybem gotowości. Jeśli tryb Eco zostanie włączony równocześnie z trybem gotowości, na wyświetlaczu pojawi się migający komunikat „Er2”, który zniknie po dezaktywacji trybu gotowości.

5–3. TRYB GOTOWOŚCI

Ekspres do kawy wyposażony jest w funkcję trybu gotowości na wypadek dłuższych przerw w użytkowaniu, co pozwala na oszczędność energii i zmniejszenie zużycia komponentów.
Aby ustawić czas trybu gotowości:

- Wyjąć tackę ociekową (**12**).
- Nacisnąć środkowy przycisk na panelu przycisków sterowania (**14**), aby wejść do menu programowania PrG .
- Użyć bocznych przycisków, i aby przeglądać opcje menu.
- Wybrać funkcję za pomocą środkowego polecenia Stb .
- Za pomocą bocznych przycisków i można wybrać jeden z dostępnych przedziałów czasu (off - 10 - 15 – 20 – 25 – 30 minut).
- Potwierdzić wybór środkowym przyciskiem .
- Po kilku sekundach od naciśnięcia ostatniego przycisku dana jest zapisywana w pamięci i na wyświetlaczu (**13**) widnieje temperatura.

Odmierzanie czasu trybu gotowości rozpoczyna się w momencie, gdy temperatura wody w bojlerze osiągnie wartość zadaną (121°C).

Przy pierwszym uruchomieniu, jeśli nie zostanie wykonane żadne dozowanie, tryb gotowości włączy się po 30 minutach od osiągnięcia temperatury zadanej (121°C), niezależnie od przedziału czasowego wybranego w menu.

Tryb gotowości i tryb Eco nie mogą być aktywne jednocześnie. Jeśli tryb gotowości zostanie uruchomiony przy włączonym trybie Eco, na wyświetlaczu pojawi się migający komunikat „Er1”, który zniknie po dezaktywacji trybu Eco.

- Aby wyjść z trybu gotowości, wystarczy podnieść dźwignię dozowania (**15**). W ten sposób na wyświetlaczu (**13**) ponownie pojawi się temperatura.

5–4. USTAWIENIE JEDNOSTKI MIARY „STOPNIE”

Można ustawić jednostkę miary „°F” lub „°C”:

- Wyjąć tackę ociekową (**12**).
- Nacisnąć środkowy przycisk na panelu przycisków sterowania (**14**), aby wejść do menu programowania PrG .
- Użyć bocznych przycisków, i aby przeglądać opcje menu.
- Wybrać funkcję za pomocą środkowego polecenia .
- Za pomocą bocznych przycisków i wybrać między a .

PL

- Potwierdzić wybór środkowym przyciskiem .
- Po kilku sekundach od naciśnięcia ostatniego przycisku dana jest zapisywana w pamięci i na wyświetlaczu (**13**) widnieje temperatura.

5–5. TRYB DOPROWADZANIA WODY

Aby korzystać z urządzenia ze zbiornikiem na wodę (**2**), należy:

- Wyjąć tackę ociekową (**12**).
- Nacisnąć środkowy przycisk na panelu przycisków sterowania (**14**), aby wejść do menu programowania .
- Użyć bocznych przycisków, i aby przeglądać opcje menu.
- Wybrać funkcję za pomocą środkowego polecenia .
- Użyć bocznych przycisków, i aby wybrać pomiędzy lub .
- Za pomocą środkowego przycisku wybrać , aby korzystać ze zbiornika lub , aby podłączyć do sieci wodociągowej
- Po kilku sekundach, dana jest zapisywana w pamięci i na wyświetlaczu (**13**) widnieje temperatura.

5–6. PROGRAMOWANIE PREINFUZJI

Preinfuzja to początkowy etap procesu ekstrakcji kawy, w którym niewielka ilość wody jest dozowana przez kilka sekund na kapsułkę kawy przed ekstrakcją.
Aby włączyć lub wyłączyć preinfuzję:

- Wyjąć tackę ociekową (**12**).
- Nacisnąć środkowy przycisk na panelu przycisków sterowania (**14**), aby wejść do menu programowania .
- Użyć bocznych przycisków, i aby przeglądać opcje menu.
- Wybrać funkcję za pomocą środkowego polecenia .
- Za pomocą bocznych przycisków i wybrać między a .
- Potwierdzić wybór środkowym przyciskiem .
- Po kilku sekundach od naciśnięcia ostatniego przycisku dana jest zapisywana w pamięci i na wyświetlaczu (**13**) widnieje temperatura.

5–7. UŻYTKOWANIE FILTRA ZBIORNIKA

Urządzenie wyposażone jest w filtr zmiękczający (**26**), który można włożyć do zbiornika na wodę (**2**). Za pomocą menu wyboru można aktywować przypomnienie, które po około dwóch miesiącach użytkowania powiadomi o konieczności wymiany filtra.

> Przy aktywnym ustawieniu zaleca się, aby zawsze poczekać na pojawienie się symbolu braku wody przed ponownym napełnieniem zbiornika do maksymalnego poziomu.

W celu uaktywnienia przypomnienia, nalezy wykonać następujące czynności:

- Wyjąć tackę ociekową (**12**).
- Nacisnąć środkowy przycisk na panelu przycisków sterowania (**14**), aby wejść do menu programowania .
- Użyć bocznych przycisków, i aby przeglądać opcje menu.
- Po wyświetleniu funkcji wybrać ją za pomocą środkowego polecenia .
- Ponownie nacisnąć przyciski boczne i dopóki nie wyświetlą się opcje i , następnie wybrać za pomocą środkowego przycisku .
- Po około dwóch miesiącach użytkowania filtra (50 l) na wyświetlaczu pojawi się ostrzeżenie A.11.
- Wyłączyć urządzenie, wymienić filtr zgodnie z instrukcjami z rozdziału

PL

7-7. Następnie ponownie włączyć urządzenie i opcję w menu filtra zgodnie z procedurą wskazaną powyżej.

6. UŻYTKOWANIE URZĄDZENIA

6–1. PRZYGOTOWYWANIE I PARZENIE KAWY

Po wykonaniu czynności opisanych w części 4.1-4.2, maszyna jest gotowa do użytku.

Unikać zakrywania tacki do podgrzewania filiżanek tkaninami, podkładkami filcowymi itd.

- Włożyć żądany filtr (**20-21**) do odpowiedniego gniazda w uchwycie filtra **(11-22)**.
- Wypełnić filtr dawką kawy mielonej, tak aby uzyskać 1 lub 2 filiżanki kawy (7 g - 16 g) w zależności od wybranego filtra (**20**-**21**).
- Wyrównać i docisnąć kawę tamperem (**18**), oczyścić krawędź filtra z ewentualnych pozostałości kawy i przyłożyć uchwyt filtra do korpusu bloku zaparzającego (**10**) oraz przesunąć w prawo, aby go przymocować.
- Ustawić filiżanki pod wylewkami uchwytu filtra i rozpocząć dozowanie, podnosząc dźwignię (**15**).

SHOT TIMER
Podczas parzenia na wyświetlaczu (**13**) pokazywany jest czas parzenia kawy. Po zakończeniu, całkowity czas pozostaje widoczny przez 4 sekundy.

- Po uzyskaniu żądanej ilości kawy, przerwać dozowanie ustawiając dźwignię w jej położeniu dolnym.
- W celu zaparzenia kolejnych kaw należy wyjąć uchwyt filtra **(11-22)** z bloku zaparzającego, przesuwając go w lewo, usunąć fusy kawy i powtórzyć wyżej opisane czynności.

Aby uniknąć oparzeń, zaleca się unikanie kontaktu z blokiem zaparzającym, dyszami pary/wody oraz z ich strumieniami dozującymi.

W nowym urządzeniu uchwyt filtra może wydawać się niewyśrodkowany (ustawiony nieprostopadle do urządzenia), jak przedstawiono na Rysunku 3, co nie zakłóca jego prawidłowego działania. Po krótkim okresie użytkowania uchwyt filtra stopniowo będzie znajdował się coraz bliżej swojego prawidłowego położenia.
D = Położenie zamkniętego uchwytu filtra w nowym urządzeniu
E = Położenie zamkniętego uchwytu filtra w urządzeniu po krótkim okresie użytkowania.

- Kawa powinna zostać zmielona tuż przed zaparzeniem jej, ponieważ zmielona kawa po krótkim czasie traci swój aromat; jeśli kawa będzie zbyt grubo zmielona, będzie miała jasny kolor i będzie słaba, a na jej powierzchni nie powstanie pianka, jeśli będzie zbyt drobna, powstanie ciemna i mocna kawa, z niewielką ilością pianki.
- Gorące filiżanki pomagają utrzymać kawę w odpowiedniej temperaturze po zaparzeniu. Dlatego zaleca się używanie filiżanek wcześniej podgrzanych na specjalnym podgrzewaczu filiżanek (**3**).
- Ciśnienie pompy można odczytać na manometrze (**4**)

PL

podczas dozowania. Prawidłowe ciśnienie przy dozowaniu to 8/9 barów.

6–2. DOZOWANIE GORĄCEJ WODY

- Postawić pojemnik pod dyszą gorącej wody (**8**) i zadziałać na dźwignię (**5**) zaworu, aby rozpocząć dozowanie gorącej wody.
- Po osiągnięciu żądanej ilości wody, zatrzymać dozowanie za pomocą pokrętła (**5**).

Zaleca się dozowanie maksymalnie około 200 ml wody.

6–3. DOZOWANIE PARY

- Przed podgrzaniem jakiegokolwiek napoju należy ostrożnie wypuścić trochę pary z dyszy (**9**) oddziałując na dźwignię (**6**).
- Do dzbanka wlać napój do podgrzania, następnie zanurzyć dyszę pary (**9**) i otworzyć zawór oddziałując na odpowiednią dźwignię (**6**).
- Po osiągnięciu żądanej temperatury napoju zamknąć zawór (**6**).

Aby spienić mleko do cappuccino, należy:

- Napełnić częściowo pojemnik zimnym mlekiem.
- Umieścić pojemnik z mlekiem pod dyszą pary (**9**), zanurzając ją w mleku na kilka milimetrów.
- Obrócić pokrętło pary (**6**) i powoli poruszać pojemnikiem od dołu do góry w celu uzyskania bardziej kremowej pianki.
- Po podwojeniu objętości mleka, zanurzyć głębiej i podgrzać mleko.
- Zatrzymać dozowanie za pomocą pokrętła pary (**6**).

Ryzyko oparzenia! Na początku dozowania może dojść do krótkich rozbryzgów gorącej wody. Rurka dozująca może osiągać wysokie temperatury: należy unikać jej bezpośredniego dotykania.

Po podgrzaniu napoju zaleca się przedmuchanie rurki pary poprzez otwarcie pokrętła na kilka sekund.

7. CZYSZCZENIE I KONSERWACJA

Nie myć komponentów w zmywarce.

7–1. CZYSZCZENIE DYSZ PARY I GORĄCEJ WODY

- Aby uniknąć zmiany smaku napojów, które zamierza się podgrzać i zablokowania otworów końcówki dysz pary, dokładnie wyczyścić wilgotną szmatką po każdym użyciu i wypuścić niewielki strumień pary.

7–2. CZYSZCZENIE KORPUSU BLOKU ZAPARZAJĄCEGO I SITEK

- Usunąć uchwyt filtra z bloku zaparzającego i wyczyścić uszczelkę bloku dołączoną do urządzenia szczoteczką (**16**).
- Umieścić obecny w wyposażeniu filtr ślepy (**24**) wewnątrz uchwytu filtra (**22-11**)
- Wsypać łyżeczkę proszku czyszczącego do ekspresu do kawy i przymocować uchwyt filtra do korpusu bloku zaparzającego.
- Uruchomić dozowanie za pomocą dźwigni (**15**) i przerwać je po około 15-20 sekundach.
- Powtórzyć dozowanie 10 razy, aby umożliwić dokładne usunięcie zanieczyszczeń.
- Po usunięciu uchwytu filtra z bloku zaparzającego, kilkukrotnie uruchomić dozowanie, aby wypłukać

PL

ewentualne pozostałości z sitka i bloku zaparzającego.

Po długim okresie nieużytkowania urządzenia zaleca się przepuszczenie niewielkiej ilości wody przez blok zaparzający i dysze, aby usunąć ewentualne osady.

7–3. CZYSZCZENIE FILTRÓW I UCHWYTÓW FILTRÓW

- Przygotować w odpowiednim pojemniku około jednego litra wrzącej wody z czterema łyżeczkami detergentu do ekspresów do kawy i zanurzyć w niej na 20-30 minut filtry oraz uchwyty filtrów (bez rączki); następnie przepłukać obficie pod bieżącą wodą.

7–4. CZYSZCZENIE DOLNEJ TACKI OCIEKOWEJ

Wyjąć dolną tackę ociekową (**12**) i oczyścić ją. Następnie wypłukać pod bieżącą wodą.

7–5. CZYSZCZENIE OBUDOWY

Aby zachować dobry stan powierzchni zewnętrznych, należy je regularnie czyścić miękką, wilgotną ściereczką.

7–6. WYMIANA USZCZELKI POD POKRYWĄ (RYS. 4)

Zaleca się wymianę uszczelki pod pokrywą gdy:

- Rękojeść uchwytu filtra znacznie przekracza pozycję środkową.
- Mimo braku resztek kawy na krawędzi filtra i na samej uszczelce, kawa wycieka z krawędzi podczas dozowania.

W celu wymiany wykonać następujące czynności:

- Upewnić się, że urządzenie jest wyłączone i odłączyć przewód zasilający.
- Wyjąć uszczelkę (G) i sitko (F), podważając płaskim śrubokrętem.
- Po usunięciu uszczelki i sitka, przed montażem nowych elementów dokładnie wyczyścić gniazdo.
- Po włożeniu nowych elementów, wziąć uchwyt filtra bez filtra, zablokować go w bloku zaparzającym i przesunąć go, aby ostatecznie zablokować uszczelkę.

7–7. WYMIANA FILTRA ZBIORNIKA

Filtr wody do ekspresów do kawy poprawia jakość używanej wody, redukując kamień i poprawiając w ten sposób smak kawy oraz zachowując jej aromat. Pomaga również poprawić wydajność urządzenia, zapobiegając awariom spowodowanym przez osady kamienia.

Postępować w następujący sposób:

- Wyjąć filtr z opakowania.
- Obrócić tarczę datownika, aby wyświetlić kolejne dwa miesiące użytkowania.

Trwałość filtra wynosi dwa miesiące (50 l), jeśli urządzenie jest używane z normalną częstotliwością. Jeśli natomiast pozostaje nieużywane z zainstalowanym filtrem, maksymalnie 3 tygodnie.

- Aby aktywować filtr, wlać wodę z kranu do jego otworu, jak pokazano na rysunku 6, dopóki nie zacznie ona regularnie wypływać. Pozostawić ją na co najmniej jedną minutę (co najmniej 500 ml).
- Wyjąć zbiornik z urządzenia i napełnić go wodą.
- Włożyć filtr do zbiornika i całkowicie go zanurzyć na około dziesięć sekund, przechylając, aby umożliwić

PL

wydostanie się pęcherzyków powietrza. Delikatnie nacisnąć filtr, gdy jest on zanurzony w wodzie, aby usunąć zawarte w nim powietrze.

- Włożyć filtr do odpowiedniego gniazda i dokładnie docisnąć.
- Zamknąć zbiornik pokrywą, a następnie ponownie go włożyć i umieść w ekspresie.
- Na koniec postępować zgodnie z procedurą opisaną w punkcie 5.7.

PL

8. PRZYCZYNY BRAKU DZIAŁANIA LUB NIEPRAWIDŁOWOŚCI

PROBLEM	PRZYCZYNA	ROZWIĄZANIE
Ekspres nie działa i wyświetlacz się nie włącza	1. Brak zasilania 2. Wtyczka przewodu zasilania nie została włożona prawidłowo. 3. Przewód zasilania jest uszkodzony.	1. Przywrócić zasilanie 2. Włożyć prawidłowo wtyczkę przewodu zasilania do gniazdka prądowego 3. Zwrócić się do autoryzowanego centrum serwisowego w celu dokonania wymiany
Wyświetlacz jest włączony, ale woda nie jest podgrzewana	1. Termostaty nie działają. 2. Grzałka jest przerwana lub przepalona.	1. Zwrócić się do autoryzowanego centrum serwisowego 2. Zwrócić się do autoryzowanego centrum serwisowego
Podczas dozowania nie wydobywa się kawa	1. W zbiorniku nie ma wody. 2. Kawa jest zbyt drobno zmielona. 3. Za duża ilość kawy. 4. Kawa jest zbyt mocno dociśnięta. 5. Obwód nie został napełniony. 6. Zabrudzone sitko	1. Wlać wodę do zbiornika 2. Zmienić na kawę zmieloną grubiej 3. Zmniejszyć ilość kawy w filtrze 4. Delikatniej docisnąć kawę 5. Patrz punkt 4. 6. Wyczyścić lub wymienić sitko
Silny hałas pompy	1. Pompa nie jest zalana.	1. Patrz punkt 4 „Pierwsze uruchomienie”
Kawa wypływa zbyt szybko	1. Kawa jest zbyt grubo zmielona. 2. Ilość kawy jest niewystarczająca. 3. Kawa nie została dostatecznie dociśnięta. 4. Zwietrzała lub nieodpowiednia kawa.	1. Regulacja mielenia powinna być ustawiona na mielenie drobniejsze 2. Zwiększyć dawkę kawy 3. Mocniej docisnąć kawę 4. Zmienić kawę
Kawa wydobywa się kroplami.	1. Kawa jest zbyt drobno zmielona. 2. Za duża ilość kawy. 3. Nadmierne dociśnięcie kawy	1. Regulacja mielenia powinna być ustawiona na mielenie grubsze 2. Zmniejszyć ilość kawy 3. Delikatniej docisnąć kawę

PL

Kawa wypływa pomiędzy blokiem zaparzającym a uchwytem filtra	1. Uchwyt filtra nie jest włożony prawidłowo. 2. Nadmierna ilość kawy w filtrze 3. Krawędź uchwytu filtra nie została wyczyszczona. 4. Uszczelka pod pokrywą jest zużyta.	1. Włożyć ją w sposób prawidłowy 2. Zmniejszyć ilość kawy 3. Usunąć pozostałości kawy z krawędzi uchwytu filtra, wyczyścić uszczelkę pod pokrywą 4. Zwrócić się do autoryzowanego centrum serwisowego
Na zimnej kawie nie powstaje	1. Mieszanka kawy nie nadaje się do tego rodzaju urządzenia. 2. Stopień zmielenia kawy nie jest prawidłowy. 3. Ilość kawy jest niewystarczająca.	1. Zmienić kawę 2. Wyregulować stopień zmielenia kawy 3. Zwiększyć ilość kawy i odpowiednio ją docisnąć
Kawa wypływa zbyt pianka	1. Urządzenie nie miało odpowiedniej temperatury. 2. Brak wstępnego podgrzania uchwytu filtra 3. Brak wstępnego podgrzania filiżanek 4. Termostat nie działa w zakresie optymalnych wartości	1. Przestrzegać wskazówek podanych w punkcie 4.1 – 4.2 2. Uchwyt filtra powinien być podgrzewany wspólnie z wodą, patrz punkty 4.1 – 4.2. 3. Podgrzać odpowiednio filiżanki na specjalnej tacce do podgrzewania filiżanek (**3**) 4. Zwrócić się do autoryzowanego centrum serwisowego
Wydobywająca się kawa jest zbyt ciepła.	1. Termostat nie działa w zakresie optymalnych wartości	1. Zwrócić się do autoryzowanego centrum serwisowego
Urządzenie nie wytwarza pary	1. Obwód nie został napełniony. 2. Otwór końcówki rurki pary jest zapchany. 3. W zbiorniku nie ma wody.	1. Patrz punkt 4. 2. Wyczyścić otwór za pomocą igły 3. Patrz punkt 4.

PL

BŁĄD WYŚWIETLACZA	PRZYCZYNA	ROZWIĄZANIE
Na wyświetlaczu pojawia się A.01	1. Błąd sondy	1. Wyłączyć i ponownie włączyć urządzenie
Na wyświetlaczu pojawia się A.10	1. Przekroczony czas napełniania bojlera	1. Wyłączyć i ponownie włączyć urządzenie
Na wyświetlaczu pojawia się Er.1	1. Tryb gotowości i tryb Eco aktywne jednocześnie	1. Dezaktywować tryb Eco
Na wyświetlaczu pojawia się Er.2	1. Tryb Eco i tryb gotowości aktywne jednocześnie	1. Dezaktywować tryb gotowości
Na wyświetlaczu pojawia się H20	1. Brak zbiornika na wodę (**3**), jego nieprawidłowe umieszczenie lub zbyt mała ilość wody do zaparzenia kawy.	1. W razie potrzeby sprawdzić prawidłowe włożenie zbiornika wody
Na wyświetlaczu pojawia się A11	1. Alarm wymiany filtra	1. Postępować zgodnie z opisem z punktu 7.7

PL

PL

Hyvä asiakas,
Kiitämme sinua uusimpien teknologisten innovaatioiden mukaisesti valmistetun tuotteemme hankinnan johdosta. Noudattamalla huolella tässä ohjekirjassa annettuja yksinkertaisia käyttöohjeita, oleellisten turvamääräysten mukaisesti, saat tuotteen parhaan suorituskyvyn ja merkittävän luotettavuuden vuosien ajaksi. Mikäli toiminnassa esiintyy häiriöitä, voit kääntyä aina huoltoverkoston puoleen, joka on tästä lähtien käytettävissäsi.

KÄYTTÖOHJEISSA KÄYTETYT MERKIT
Tärkeät varoitukset on merkitty näillä merkeillä. Näiden varoitusten noudattaminen on ehdottomasti tarpeen.

	Ennen tuotteen käyttöönottoa, lue ohjekirja huolella läpi.
	Huomio! Erityisen tärkeät ja/tai vaaralliset toimenpiteet.
	Tietoja (hyödyllisiä laitteen käytön kannalta).
	Neuvoja.
	Toimenpiteet, jotka voidaan suorittaa käyttäjän toimesta.
	Toimenpiteet, jotka saa suorittaa yksinomaan pätevä teknikko.

FI

SISÄLTÖ

1. JOHDANTO OHJEKIRJAAN 188

2. VAROITUKSIA 188

2–1. TURVALLISUUSVAROITUKSET 188
2–2. KEITTIMEN KÄYTTÖTARKOITUS 189
2–3. HÄVITTÄMINEN 190
2–4. JÄÄNNÖSRISKIT 190

3. KUVAUS 190

3–1. TUOTTEEN KUVAUS 190

4. ENSIMMÄINEN KÄYTTÖÖNOTTO 190

4–1. VESITOIMINNAN VALINTA 191
4–2. KÄYTTÖÖNOTTO 191

5. KEITTIMEN ASETUKSET 192

5–1. SÄILIÖN LÄMPÖTILA 192
5–2. EKO-TILA 193
5–3. TILA STAND-BY 193
5–4. MITTAYKSIKÖN ASETUS ”ASTEINA” 194
5–5. VEDEN SYÖTTÖTILA 194
5–6. ESIUUTTAMISEN OHJELMOINTI 194
5–7. SÄILIÖN SUODATTIMEN KÄYTTÖ 194

6. KEITTIMEN KÄYTTÖ 195

6–1. VALMISTUS JA KAHVIN ANNOSTELU 195
6–2. KUUMAN VEDEN ANNOSTELU 196
6–3. HÖYRYN ANNOSTELU 196

7. PUHDISTUS JA HUOLTO 196

7–1. HÖYRYN JA VEDEN ANNOSTELUPUTKIEN PUHDISTUS 196
7–2. YKSIKÖN RUNGON JA SUODATINLEVYJEN PUHDISTUS 196
7–3. SUODATTIMIEN JA SUODATINKUPPIEN PUHDISTUS 197
7–4. ALEMMAN TYHJENNYSALTAAN PUHDISTUS 197
7–5. RUNGON PUHDISTUS 197
7–6. SUODATINLEVYN TIIVISTEEN VAIHTO 197
7–7. SÄILIÖN SUODATTIMEN VAIHTAMINEN 197

8. TOIMINTAHÄIRIÖIDEN TAI VIKOJEN SYYT 199

FI

1. JOHDANTO OHJEKIRJAAN

Tämä ohjekirja kuuluu oleellisena osana keittimeen, se on luettava huolella ja sen on oltava aina käytettävissä siihen tutustumista varten. Sitä on säilytettävä keittimen koko käyttöiän ajan.

Sen sisältä löytyy tietoja keittimen oikeaan käyttöön, puhdistukseen, huoltoon ja siinä annetaan tärkeitä tietoja koskien toimenpiteitä, jotka on suoritettava äärimmäisen huolellisesti sekä mahdollisista jäännösriskeistä.

Ohjekirja vastaa sen laadintahetkellä voimassa olevia teknologisia innovaatioita; valmistaja pidättää oikeuden tehdä kaikki tarvittavat tekniset muutokset tuotteilleen ja päivittää ohjekirjoja ilman velvoitusta edellisten tuotteiden päivitykseen.

LA PAVONI S.p.A. ei ota mitään vastuuta mahdollisista vahingoista, jotka voivat suoraan tai epäsuorasti aiheutua henkilöille tai omaisuudelle seuraavista syistä:

- kaikkien voimassa olevien turvallisuussääntöjen noudattamatta jättäminen
- väärä asennus
- virransyöttöviat
- keittimen epäasianmukainen tai väärinkäyttö
- tässä ohjekirjassa osoitettuun nähden epäyhdenmukainen käyttö
- huoltoa on huomattavasti laiminlyöty
- keittimeen on tehty muutoksia tai valtuuttamattomia toimenpiteitä
- ei-alkuperäisten tai ei-mallikohtaisten varaosien käyttö
- ohjeiden noudattamatta jättäminen osittain tai kokonaan
- luonnonmullistukset.

2. VAROITUKSIA

2–1. TURVALLISUUTTA KOSKEVAT VAROITUKSET

- Käyttäjän on noudatettava keittimen käyttömaassa voimassa olevia turvamääräyksiä hyvän käytännön sanelemien ja tässä ohjekirjassa annettujen määräysten ohella.
- Keittimen oikean toiminnan ja sen ominaisuuksien säilyttämiseksi ajan myötä on suositeltavaa tarkastaa, että ympäristön olosuhteet ovat oikeat (ympäristön lämpötilan tulee olla 5-35 °C välillä), välttäen keittimen käyttöä tiloissa, joissa käytetään vesisuihkuja tai ulkotiloissa, joissa se altistuu sääolosuhteille (aurinko, sade jne.).
- Kun keitin otettu pois pakkauksesta varmista, että se on ehjä eikä siinä esiinny vahinkoja.
- Pakkausmateriaalit tulee toimittaa asianmukaisiin käsittelykeskuksiin eikä niitä saa missään tapauksessa jättää ilman valvontaa tai lasten, eläinten tai valtuuttamattomien henkilöiden saataville.
- Ennen keittimen käyttöönottoa, tarkista että keittimen alustan alle asetetussa tyyppikilvessä osoitettu syöttöjännite vastaa keittimen käyttömaassa käytössä olevaa jännitettä.
- Alle 8-vuotiaat lapset eivät saa käyttää laitetta ellei heidän toimintaansa valvota tai laitteen turvallista käyttöä opeteta ja käyttöön liittyviä riskejä ymmärretä.
- Pidä laite ja siihen kuuluva johto pois alle 8-vuotiaiden lasten ulottuvilta.
- Lapset eivät saa leikkiä laitteella.
- Laitteen käyttö on sallittu henkilöille, joiden fyysinen tai henkinen kapasiteetti tai aistit ovat alentuneet, tai joilta puuttuu tarvittava kokemus

FI

ja taito, valvonnan alaisina, tai jos heitä opastetaan laitteen turvalliseen käyttöön ja he ovat tietoisia siihen liittyvistä vaaroista.

- Älä upota keitintä veteen.
- Sijoita keitin turvalliseen paikkaan tukevalle alustalle, loitolle lämmönlähteistä ja lasten ulottuvilta.
- Keitintä ei saa käyttää syvennyksen sisällä.
- Ennen kuin keitin kytketään sähkövirtaan tai siitä pois, varmista että virtakatkaisin on sammutetussa asennossa.
- Älä käytä keitintä jos se ei toimi oikein tai jos virtajohto tai pistoke ovat vahingoittuneet. Jos virtajohto on vahingoittunut, ota välittömästi yhteyttä valtuutettuun huoltokeskukseen.
- Älä koske kuumia pintoja (säiliö, yksikkö, suodatinkuppi, höyryputki) palovammojen välttämiseksi.
- Älä ota suodatinkuppia pois kahvin annostuksen aikana mahdollisten palovammojen välttämiseksi.
- Älä missään tapauksessa laita käsiä yksikön ja höyryputken alle, sillä nesteet tai annosteltu höyry ovat hyvin kuumia ja voivat aiheuttaa palovammoja.
- Älä käytä keitintä yhdessä muiden valmistajien toimittamia osia tai lisävarusteita.
- Käytä vain valmistajan toimittamia alkuperäisiä lisävarusteita. Muiden kuin valmistajan suosittelemien lisävarusteiden käyttö voi aiheuttaa tulipaloja, sähköiskuja tai henkilövahinkoja.
- Älä käytä keitintä ilman vettä estääksesi vastuksen vahingoittumista.
- Jos keittimen toiminnassa esiintyy vikoja tai häiriöitä, sammuta se välttämällä sen käsittelyä ja käänny valtuutetun huoltokeskuksen puoleen kuluneiden tai vahingoittuneiden osien mahdollista vaihtoa varten alkuperäisillä varaosilla.
- Mikäli keittimessä suoritetaan valtuuttamattomia korjaustoimenpiteitä tai ei-alkuperäisiä varaosia käytetään, takuu raukeaa ja näin ollen valmistajayritys pidättää oikeuden jättää sen myöntämättä.
- Älä käytä keitintä ulkotiloissa.
- Älä käytä keitintä muuhun kuin sille tarkoitettuun käyttöön.
- Tulipalon syntyessä käytä hiilidioksidisammutinta (CO2). Älä käytä vettä tai höyrysammuttimia.
- Ennen minkä tahansa puhdistus- tai huoltotoimenpiteen suorittamista, kytke keitin pois päältä siirtämällä virtakatkaisin sammutettuun asentoon ja irrota pistoke pistorasiasta vetämättä virtajohdosta.
- Älä koskaan puhdista syövyttävillä pesuaineilla tai käyttämällä naarmuttavia välineitä. Vedellä kostutettu liina on riittävä.
- Lämmityselementtien pinta pysyy kuumana käytön jälkeen, ja keittimen runko voi säilyttää lämmön.
- Lapset eivät saa suorittaa puhdistus- ja huoltotoimenpiteitä ilman valvontaa.

2–2. KEITTIMEN KÄYTTÖTARKOITUS

Tämä keitin soveltuu espressokahvin valmistukseen kotikäytössä kahvisekoituksesta sekä kuuman veden ja/tai höyryn ottoon tai annosteluun.

Käyttäjän on luettava ja ymmärrettävä kaikki ohjekirjassa annetut ohjeet keittimen oikean toiminnan kannalta.

Tämä laite on tarkoitettu käytettäväksi kotikäytössä ja vastaavissa, kuten:
– liikkeiden henkilöstölle

FI

varatuilla keittoalueilla, toimistoissa ja muissa ammatillisissa ympäristöissä
– maatiloilla
– hotelleissa,
motelleissa ja muissa asuinympäristöissä asiakkaiden toimesta
– aamiaismajoituspaikoissa (B&B).

Väärinkäyttö aiheuttaa takuun täydellisen raukeamisen eikä valmistaja ota vastuuta henkilö- ja/tai aineellisista vahingoista.

Väärinkäyttönä on pidettävä:
- muu kuin ilmoitettu käyttötarkoitus
- kaikkia laitteessa suoritettavia toimenpiteitä, jotka poikkeavat tässä ohjekirjassa annetuista ohjeista
- kaikkia käyttöjä komponenttien tai turvalaitteiden peukalointien jälkeen
- laitteen käyttöä ulkotiloissa.

2–3. HÄVITTÄMINEN

Vanhoja sähkölaitteita ei saa hävittää yhdessä kotitalousjätteiden kanssa. Laitteet joihin on kiinnitetty tämä symboli ovat eurooppalaisen direktiivin 2012/19/EU alaisia. Kaikki käytöstä poistetut sähkö- ja elektroniset laitteet tulee hävittää erikseen kotitalousjätteistä toimittamalla ne valtion järjestämiin kierrätyspisteisiin. Hävittämällä oikein käytöstä poistettu laite vältetään ympäristölle ja käyttäjien terveydelle aiheutuvia vaaroja. Laitteen hävittämiseen liittyviä lisätietoja varten käänny kunnantoimiston, jätehuoltotoimiston tai sen liikkeen puoleen, josta laite hankittiin.

2–4. JÄÄNNÖSRISKIT

Käyttäjää ei voi suojata suorilta höyrysuihkeilta tai kuumalta vedeltä, joten toimi äärimmäisen varovaisesti toimintojen aikana palovammojen välttämiseksi.

Valmistajayritys ei vastaa mahdollisista aineellisista, henkilö- tai eläinvahingoista, jotka syntyvät keittimessä tehdyistä toimenpiteistä sellaisten henkilöiden toimesta joilla ei ole kyseisiin toimenpiteisiin pätevyyttä eikä lupaa.

3. KUVAUS

3–1. TUOTTEEN KUVAUS

1. Yleiskatkaisin
2. Vesisäiliö
3. Passiivinen kuppilämmitin
4. Kaksoisasteikkoinen painemittari
5. Kuuman veden vipu
6. Höyryvipu
7. Altaan ritilä
8. Kuuman veden putki
9. Höyryputki
10. Annosteluyksikkö
11. Suodatinkuppi kaksoissuutin
12. Tippa-allas
13. Näyttö
14. Ohjauspainikepaneeli
15. Yksikön annosteluvipu
16. Puhdistusharja
17. Liitosputki vesijohtoverkkoon
18. Kahvitampperi
19. Mittalusikka
20. Suodatin 1 kupillinen 7 g
21. Suodatin 2 kupillista 16 g
22. Suodatinkuppi yksi suutin
24. Sokea suodatin
25. Silikoniputki veden tyhjennykseen
26. Vedenpehmenninsuodatin

4. ENSIMMÄINEN KÄYTTÖÖNOTTO

Espressokeittimen käyttöönottoa varten, lue huolella seuraavassa annetut ohjeet:

- Avaa ulkoinen pakkaus, ota kahvinkeitin pois pakkauksesta ja varmista, että se on ehjä.
- Aseta keitin vaakasuoralle pinnalle.

4–1. VESITOIMINNAN VALINTA

4.1A SÄILIÖN KÄYTTÖ

- Jos päätät käyttää säiliötä (**2**), poista se ja huuhtele se.
- Täytä säiliö puhtaalla vedellä ja aseta se uudelleen paikalleen. Aseta kuppien lämmitysritilä (**3**).

4.1 B VESIJOHTOLIITÄNTÄ

- Kahvinkeittimet tarjoavat käytön vesijohtoverkkoliitännällä varustuksiin kuuluvaa tarkoituksenmukaista putkea käyttämällä (**17**).
- Liitä putki (**17**) liittimeen (C), joka on asetettu keittimen alle ja liitä se sitten vesijohtoverkkoon (kuva 1), tarkista että verkon hanaliitäntä on auki ennen kuin keitin käynnistetään.

- Vedenpehmenninsuodattimen asennusta suositellaan keittimen vedensyöttöön.
- Varmista, että keitin liitetään juomakelpoiseen vesijohtoverkkoon.
- Tämän laitteen liitäntä vesijohtoverkkoon on tehtävä käyttömaassa voimassa olevan kansallisen lainsäädännön mukaisesti.
- Vesijohtoverkon tuloveden maksimipaine keittimeen ei saa ylittää 0,65 Mpa.
- Mitä verkkopaineeseen tulee, jos se ylittää 0,5 MPa (5 bar), korkeapaineelle tarkoitettua vakauttavan paineenalentimen asentamista suositellaan.

Vesi voidaan johtaa suoraan viemäriin (kuva 1) poistamalla tulppa (A) altaasta (**12**) ja liittämällä silikoniletku (**25**) altaaseen (B).

Ennen sähköliitäntään ryhtymistä varmista, että verkkojännite vastaa keittimen alustan alla asetetussa kyltissä osoitettuja ominaisuuksia.

4–2. KÄYTTÖÖNOTTO

- Aseta pistoke pistorasiaan.
- Käynnistä keitin asettamalla on/off-katkaisin (**1**) asentoon ”I”. Odota noin 2 sekuntia, jotta piiri voi suorittaa valvontatarkastuksen. Näytön (**13**) syttyminen ja tekstin näyttäminen vahvistavat virransyötön olevan kytketty.

Vain jos käytetään vesijohtoliitäntää:

- Ota tippa-alusta pois (**12**).
- Paina ohjauspaneelin keskimmäistä painiketta (**14**) päästäksesi ohjelmointivalikkoon.
- Käytä sivupainikkeita valikon vaihtoehtojen näyttämiseen.
- Valitse tan-toiminto keskimmäisellä painikkeella.
- Käytä sivupainikkeita ja valitse keskimmäisellä painikkeella OFF.
- Muutaman sekunnin kuluttua arvo tallennetaan.

- Keitin täyttää automaattisesti veden säiliöön. Veden tason tarkistus ja mahdollinen palauttaminen säiliössä tapahtuvat automaattisesti.

Keittimen käyttöönottovaiheessa saattaa ilmetä virhe A.10 (latausvirhe). Sammuta ja käynnistä keitin uudelleen.

- Aseta suodatinkuppi paikalleen ja sijoita yksikön alle noin 200 ml:n astia.

FI

- Suorita annostelu vivun (**15**) avulla, jotta lämmönvaihdin täyttyy oikein.
- Odota, kunnes vettä alkaa virrata yksiköstä, ja laske noin 5 sekunnin kuluttua vipu (**15**) kokonaan alas annostelun keskeyttämiseksi.
- Lämmityksen ensimmäinen vaihe ilmoitetaan kolmen vuorottelevan vaakaviivan vilkkumisella, kunnes lämpötila tulee näkyviin.

Tämä vaihe saattaa kestää muutaman minuutin.

- Käyttöönoton aikana: kun painemittari (**4**) näyttää noin 0,5 barin painetta säiliössä, avaa hitaasti höyryvipu (**6**) poistaaksesi säiliössä olevan ilman ja odota, kunnes höyryputkesta (**9**) alkaa tulla höyryä ennen sen sulkemista.
- Odota siten, että keitin saavuttaa käyttöpaineen 1,1 – 1,3 bar tarkistamalla säiliön paine painemittarista (**4**).
- Nyt keitin on käyttövalmis.

Keitin on turvalaite, joka valvoo säiliössä (**2**) olevan veden määrää ja ilmoittaa mahdollisesta veden puutteesta A20 näytössä (**13**) näkyvällä hälytyksellä. Jos säiliössä (**2**) ei ole vettä, laite puuttuu asiaan ja estää automaattisesti kaikki keittimen toiminnot.

5. KEITTIMEN ASETUKSET

Näytössä (**13**) näkyvän ohjelmointivalikon kautta voidaan asettaa:
- Säiliön lämpötila
- Eko-tila
- Stand-by
- Mittayksikön asetus ”asteina”
- Veden syöttötila
- Esiuuttamisen ohjelmointi
- Säiliön suodattimen käyttö

Pääset ohjelmointivalikkoon PrG poistamalla tippa-alustan (**12**) ja painamalla ohjauspaneelin (**14**) keskimmäistä painiketta.

5–1. SÄILIÖN LÄMPÖTILA

Keittimessä on säiliön lämpötilan valvonta- ja säätöjärjestelmä. Oletusarvoisesti lämpötila on asetettu 121 °C:een.
Lämpötilan säätöä varten:
- Ota tippa-alusta pois (**12**).
- Paina ohjauspaneelin (**14**) keskimmäistä painiketta päästäksesi ohjelmointivalikkoon PrG .
- Paina uudelleen ohjauspaneelin (**14**) keskimmäistä painiketta päästäksesi lämpötilan valintaan.
- Käytä näppäimiä ja halutun lämpötilan lisäämiseksi tai vähentämiseksi 116 °C:een minimilämpötilasta 127 °C:een maksimilämpötilaan.
- Vahvista haluamasi valinta keskimmäisellä painikkeella .
- Muutaman sekunnin kuluttua viimeisen näppäimen painalluksesta, arvo tallennetaan ja näyttö (**13**) näyttää lämpötilaa.

Lämpötilan valvontalaite on asetettu tehdasarvoihin ihanteellista espressokahvia varten.

FI

Säiliön lämpötilan muuttaminen muuttaa myös painetta. Katso alla olevaa taulukkoa lämpötilan ja paineen välisen suhteen tarkastelemiseksi.

Säiliön lämpötila (°C)	Säiliön paine (bar)
116	0,7
117	0,8
119	0,9
121	1
122	1,1
125	1,3
127	1,5

5–2. EKO-TILA

Eko-tilassa, joka aktivoituu esiasetetun käyttämättömyysajan jälkeen, keitin antaa säiliön lämpötilan laskea 75 °C:een.
Eko-tilan aktivoitumiselle voidaan valita eri aikaväli:

- Ota tippa-alusta pois (**12**).
- Paina ohjauspaneelin (**14**) keskimmäistä painiketta päästäksesi ohjelmointivalikkoon PrG .
- Käytä sivunäppäimiä ja näyttääksesi valikon vaihtoehdot.
- Valitse toiminto keskimmäisellä painikkeella ECO .
- Sivupainikkeilla ja voidaan valita eri aikavälejä (pois – 10 – 20 – 30 – 40 – 50 – 60 minuuttia).
- Vahvista valinta keskinäppäimellä .
- Muutaman sekunnin kuluttua viimeisen näppäimen painalluksesta, arvo tallennetaan ja näyttö (**13**) näyttää lämpötilaa.

Eko-tilan aktivoitumisen ajastuksen laskenta alkaa siitä hetkestä, kun säiliön veden lämpötila saavuttaa asetusarvon (121 °C).

Ensimmäisellä käynnistyskerralla, jos annostelua ei suoriteta, Eko-tila aktivoituu 30 minuutin kuluttua siitä, kun säiliön veden lämpötila on saavuttanut asetusarvon (121 °C), valikossa valitusta aikavälistä riippumatta.

Eko-tilaa ei voida aktivoida samanaikaisesti Stand-by-tilan kanssa. Jos Eko-tila aktivoidaan samanaikaisesti Stand-by-tilan kanssa, näytössä näkyy vilkkuva teksti ”Er2”, joka katoaa, kun Stand-by-tila poistetaan käytöstä.

5–3. TILA STAND-BY

Kahvinkeittimessä on Stand-by-toiminto pitkäaikaisen käyttämättömyyden varalta, mikä säästää energiaa ja vähentää komponenttien kulumista.
Vähentääksesi automaattisen Stand-by-ajan minimiin:

- Ota tippa-alusta pois (**12**).
- Paina ohjauspaneelin (**14**) keskimmäistä painiketta päästäksesi ohjelmointivalikkoon PrG .
- Käytä sivunäppäimiä ja näyttääksesi valikon vaihtoehdot.
- Valitse toiminto keskimmäisellä painikkeella SrB .
- Sivupainikkeilla ja voidaan valita eri aikavälejä (pois – 10 – 15 – 20 – 25 – 30 minuuttia).
- Vahvista valinta keskinäppäimellä .
- Muutaman sekunnin kuluttua viimeisen näppäimen painalluksesta, arvo tallennetaan ja näyttö (**13**) näyttää lämpötilaa.

Stand-by-tilan ajastuksen laskenta alkaa siitä hetkestä, kun säiliön veden lämpötila saavuttaa

FI

asetusarvon (121 °C).

Ensimmäisellä käynnistyskerralla, jos annostelua ei suoriteta, Stand-by-tila aktivoituu 30 minuutin kuluttua siitä, kun lämpötila on saavuttanut asetusarvon (121 °C), valikossa valitusta aikavälistä riippumatta.

Stand-by-tila ja Eko-tila eivät ole aktivoitavissa samanaikaisesti. Jos Stand-by-tila aktivoidaan Eko-tilan ollessa käytössä, näytössä näkyy vilkkuva teksti ”Er1”, joka katoaa, kun Eko-tila poistetaan käytöstä.

- Stand-by-tilasta poistumiseksi riittää, että nostat annosteluvivun (**15**). Näin toimimalla lämpötila näkyy jälleen näytössä (**13**).

5–4. MITTAYKSIKÖN ASETUS ”ASTEINA”

Voidaan asettaa mittayksiköksi ”°F” tai ”°C”:

- Ota tippa-alusta pois (**12**).
- Paina ohjauspaneelin (**14**) keskimmäistä painiketta päästäksesi ohjelmointivalikkoon PAS .
- Käytä sivunäppäimiä ja näyttääksesi valikon vaihtoehdot.
- Valitse toiminto keskimmäisellä painikkeella TEM.
- Sivupainikkeilla ja valitse joko °C tai °F .
- Vahvista valinta keskinäppäimellä .
- Muutaman sekunnin kuluttua viimeisen näppäimen painalluksesta, arvo tallennetaan ja näyttö (**13**) näyttää lämpötilaa.

5–5. VEDEN SYÖTTÖTILA

Keittimen käyttämiseksi vesisäiliöllä (**2**) vaaditaan seuraavaa:

- Ota tippa-alusta pois (**12**).
- Paina ohjauspaneelin (**14**) keskimmäistä painiketta päästäksesi ohjelmointivalikkoon PAS .
- Käytä sivunäppäimiä ja näyttääksesi valikon vaihtoehdot.
- Valitse toiminto keskimmäisellä painikkeella EAA .
- Käytä sivunäppäimiä ja valitaksesi joko ON tai OFF .
- Paina keskimmäistä painiketta valitaksesi ON säiliön käytön tai OFF vesijohtoverkkoon liittämisen.
- Muutaman sekunnin kuluttua tieto tallennetaan ja näyttö (**13**) näyttää lämpötilan.

5–6. ESIUUTTAMISEN OHJELMOINTI

Esiuutto on kahvin uuttamisprosessin alkuvaihe, jossa pieni määrä vettä johdetaan muutaman sekunnin ajan kahvijauheannokselle ennen uuttoa. Esiuuton aktivoimiseksi tai poistamiseksi käytöstä:

- Ota tippa-alusta pois (**12**).
- Paina ohjauspaneelin (**14**) keskimmäistä painiketta päästäksesi ohjelmointivalikkoon PAS .
- Käytä sivunäppäimiä ja näyttääksesi valikon vaihtoehdot.
- Valitse toiminto keskimmäisellä painikkeella PAF .
- Sivupainikkeilla ja valitse joko ON tai OFF .
- Vahvista valinta keskinäppäimellä .
- Muutaman sekunnin kuluttua viimeisen näppäimen painalluksesta, arvo tallennetaan ja näyttö (**13**) näyttää lämpötilaa.

5–7. SÄILIÖN SUODATTIMEN KÄYTTÖ

Laite on varustettu vedenpehmenninsuodattimella (**26**), joka voidaan asentaa vesisäiliöön (**2**). Valintavalikon kautta voidaan aktivoida muistutus, joka noin kahden kuukauden

FI

käytön jälkeen ilmoittaa suodattimen vaihtotarpeesta.

Tämän asetuksen ollessa aktiivinen suositellaan aina odottamaan H20 vedenpuutteen symbolin ilmestymistä ennen kuin säiliö täytetään uudelleen enimmäistasoon asti.

Aktivoi muistutus toimimalla seuraavasti:

- Ota tippa-alusta pois (**12**).
- Paina ohjauspaneelin (**14**) keskimmäistä painiketta päästäksesi ohjelmointivalikkoon PrG .
- Käytä sivunäppäimiä ja näyttääksesi valikon vaihtoehdot.
- Kun toiminto näkyy näytössä, FrL valitse se keskimmäisellä painikkeella .
- Paina uudelleen sivupainikkeita ja kunnes näet vaihtoehdot aOn ja oFF, valitse sitten aOn painamalla keskimmäistä painiketta .
- Noin kahden kuukauden suodattimen käytön (50 l) jälkeen näytölle ilmestyy varoitus A.11.
- Sammuta keitin, vaihda suodatin luvussa 7–7 annettujen ohjeiden mukaisesti, kytke keitin käynnistä keitin sitten uudelleen ja aktivoi suodatinvalikosta vaihtoehto edellä kuvatun menettelyn mukaisesti.

6. KEITTIMEN KÄYTTÖ

6–1. VALMISTUS JA KAHVIN ANNOSTELU

Kun kappaleessa 4.1-4.2 kuvatut toimenpiteet on suoritettu, keitin on valmis käyttöön.

Vältä kuppitason peittämistä kankailla, huovalla tms.

- Aseta valittu suodatin (**20-21**) suodatinkupissa olevaan asiamukaiseen paikkaan **(11-22)**.
- Täytä suodatin kahvijauheannoksella, joka riittää 1 tai 2 kupillisen valmistamiseksi (7 g – 16 g) valitun suodattimen mukaan (**20-21**).
- Tasoita ja paina kahvi kahvitampperilla (**18**). Puhdista suodattimen reunalta mahdolliset kahvijäämät ja kiinnitä suodatinkuppi yksikön runkoon (**10**) ja käännä sitä oikealle sen kiinnittämiseksi itse yksikköön.
- Aseta kupit suodatinkupin suuttimien alle ja käynnistä annostelu nostamalla vipua (**15**).

SHOT TIMER
Annostelun aikana näyttö (**13**) näyttää kahvin annosteluajan. Lopuksi kokonaisaika pysyy näkyvissä 4 sekunnin ajan.

- Kun haluttu kahviannos on saatu, keskeytä annostelu kääntämällä vipu takaisin alasuuntaan.
- Muiden kahvien annostelua varten irrota suodatinkuppi **(11-22)** yksiköstä siirtämällä sitä vasemmalle, poista kahvinpurut ja toista edellä mainitut toimenpiteet.

Palovammojen välttämiseksi on suositeltavaa olla koskematta annosteluyksikköön, höyry- ja vesiputkiin sekä niiden annosteluihin.

Kun keitin on uusi, suodatinkuppi voi olla vinossa (ei kohtisuorassa keittimeen nähden) kuvassa 3 osoitetulla tavalla. Se ei kuitenkaan vaaranna sen hyvää toimintaa. Lyhyen käyttöajan jälkeen, suodatinkuppi asettuu pikku hiljaa oikeaan asentoon.
D = Suljetun suodatinkupin asento

FI

uudessa keittimessä
E = Suljetun suodatinkupin asento keittimessä lyhyen käyttöajan jälkeen.

- Jauhatus on tehtävä jauheen käyttöhetkellä, sillä kahvi menettää arominsa lyhyen ajan kuluessa sen jauhatuksesta. Jos jauhatus on liian karkeaa, tuloksena on vaalea kahvi ilman vaahtoa. Jos taas jauhatus on liian hienoa, tuloksena on tumma ja vahva kahvi jossa vähän vaahtoa.
- Lämpimät kupit auttavat säilyttämään vasta annostellun kahvin oikean lämpötilan. Siksi suositellaan käyttämään esilämmitettyjä kuppeja asianmukaisella kuppitelineellä (**3**).
- Pumpun paine voidaan lukea painemittarilta (**4**) annostelun aikana. Oikea paine kahvin annostelua varten on 8-9 baaria.

6–2. KUUMAN VEDEN ANNOSTELU

- Aseta astia kuuman veden putken (**8**) alle ja avaa hanan vipu (**5**) kuuman veden annostelua varten.
- Kun haluttu vesimäärä saavutetaan, lopeta annostelu hanaa (**5**) käyttämällä.

On suositeltavaa annostella korkeintaan noin 200 ml vettä.

6–3. HÖYRYN ANNOSTELU

- Ennen minkä tahansa juoman kuumentamista, päästä varovasti pieni määrä höyryä putkesta (**9**) vipua (**6**) käyttämällä.
- Kaada lämmitettävä juoma kannuun, upota sitten höyryputki (**9**) ja avaa hana käyttämällä vipua (**6**).
- Kun juoma on saavuttanut halutun lämpötilan, sulje hana (**6**).

Maidon vaahdottamiseksi cappuccinoa varten:

- Täytä astia osittain kylmällä maidolla.
- Aseta maitoastia höyryn annosteluputken alle (**9**) upottamalla se muutaman millimetrin verran maitoon.
- Käännä höyryhanaa (**6**) ja liikuta astiaa hitaasti alhaalta ylöspäin kiinteän vaahdon aikaansaamiseksi.
- Kun maidon tilavuus on kaksinkertaistunut, upota syvälle ja lämmitä maito.
- Pysäytä annostelu höyryhanan (**6**) kautta.

Palovammojen vaara!
Annostelun alussa voi esiintyä lyhyitä kuumavesisuihkeita. Annosteluputki voi saavuttaa korkeita lämpötiloja: vältä siihen koskemista suoraan.

Kun neste on kuumennettu, tyhjennä höyryputki avaamalla hana muutamaksi sekunniksi.

7. PUHDISTUS JA HUOLTO

Älä pese osia astianpesukoneessa.

7–1. HÖYRYN JA VEDEN ANNOSTELUPUTKIEN PUHDISTUS

- Kuumennettavien juomien maun muuttumisen ja höyryputkien päässä olevien aukkojen tukkeutumisen estämiseksi, puhdista höyryputki huolella jokaisen käytön jälkeen kosteaa rättiä käyttämällä ja päästämällä ulos pieni höyrysuihke.

7–2. YKSIKÖN RUNGON JA SUODATINLEVYJEN PUHDISTUS

- Ota suodatinkuppi annosteluyksiköstä ja puhdista yksikön tiiviste

FI

varustukseen kuuluvalla harjalla (**16**).

- Aseta varustukseen kuuluva sokea suodatin (**24**) suodatinkupin (**22**-**11**) sisälle
- Laita lusikallinen kahvinkeittimille tarkoitettua jauhemaista pesuainetta ja kiinnitä suodatinkuppi yksikön runkoon.
- Käynnistä annostelu vivun (**15**) kautta ja keskeytä annostelu noin 15-20 sekunnin kuluttua.
- Toista annostelu 10 kertaa, jotta epäpuhtaudet poistuvat kunnolla.
- Irrota suodatinkuppi yksiköstä ja käynnistä annostelu useita kertoja poistaaksesi mahdolliset jäännökset suodatinlevystä ja yksiköstä.

Kun keitintä ei ole käytetty pitkään aikaan, on suositeltavaa juoksuttaa hieman vettä yksikön ja putkien läpi mahdollisten jäämien poistamiseksi.

7–3. SUODATTIMIEN JA SUODATINKUPPIEN PUHDISTUS

- Valmistele noin litra kiehuvaa vettä jossa neljä lusikallista jauhemaista kahvinkeittimelle tarkoitettua pesuainetta sopivaan astiaan ja upota siihen suodattimet ja suodatinkupit noin 20-30 minuutiksi; huuhtele sitten runsaalla ja juoksevalla vedellä.

7–4. ALEMMAN TYHJENNYSALTAAN PUHDISTUS

Vedä alempi tyhjennysastia (**12**) ulos ja puhdista se. Huuhtele se sitten juoksevan veden alla.

7–5. RUNGON PUHDISTUS

Ulkopintojen kunnossa pitämiseksi ne on puhdistettava säännöllisesti pehmeällä ja kostealla liinalla.

7–6. SUODATINLEVYN TIIVISTEEN VAIHTO (KUVA 7)

Vaihda suodatinlevyn tiiviste kun:

- Suodatinkupin kahva ylittää selvästi keskiasennon.
- Vaikka suodattimen reunassa ja tiivisteessä ei ole kahvijäämiä, kahvi tippuu reunoilta annostelun aikana.

Suorita vaihto toimimalla seuraavasti:

- Varmista, että keitin on sammunut ja kytke virtajohto irti.
- Ota pois tiiviste (H) ja suodatinlevy (G) käyttämällä vipuvoimaa litteällä ruuvimeisselillä.
- Kun tiiviste ja suodatinlevy on otettu pois, puhdista asennuspaikka ennen kuin tilalle asennetaan uudet osat.
- Kun uudet osat on asetettu, ota suodatinkuppi ilman suodatinta, lukitse se annosteluyksikköön ja liikuta sitä lukitaksesi tiivisteen lopullisesti paikoilleen.

7–7. SÄILIÖN SUODATTIMEN VAIHTAMINEN

Kahvinkeittimiin tarkoitettu vedensuodatin parantaa käytetyn veden laatua vähentämällä kalkkia, korostaen näin kahvin makua ja säilyttäen sen aromin. Se auttaa myös parantamaan keittimen suorituskykyä ja tehokkuutta ehkäisemällä kalkin aiheuttamia toimintahäiriöitä.

Toimi seuraavasti:

- Poista suodatin pakkauksesta.
- Kierrä päiväyslevyä siten, että seuraavat kaksi käyttökuukautta ovat näkyvissä.

Suodattimen käyttöikä on kaksi kuukautta (50 l), jos keitintä käytetään normaalisti; jos kone sen sijaan jää käyttämättömäksi suodatin asennettuna, käyttöikä on enintään 3 viikkoa.

FI

- Suodattimen aktivoimiseksi juoksuta vesijohtovettä suodattimen aukkoon kuvan 6 mukaisesti, kunnes vesi virtaa tasaisesti, ja anna sen olla vähintään yhden minuutin ajan (vähintään 500 ml).
- Irrota keittimen vesisäiliö ja täytä se vedellä.
- Aseta suodatin säiliöön ja upota se kokonaan noin kymmenen sekunnin ajaksi kallistaen sitä, jotta ilmakuplat pääsevät poistumaan. Paina suodatinta kevyesti sen ollessa upotettuna veteen, jotta suodattimeen jäänyt ilma poistuu.
- Aseta suodatin sille varattuun paikkaan ja paina se kunnolla paikalleen.
- Sulje säiliö kannella ja aseta se takaisin paikalleen keittimeen.
- Noudata lopuksi kappaleessa 5.7 kuvattua menettelyä.

8. TOIMINTAHÄIRIÖIDEN TAI VIKOJEN SYYT

ONGELMA	SYY	RATKAISU
Keitin ei toimi eikä näyttö syty.	1. Virta puuttuu 2. Virtajohtoa ei ole asetettu oikein paikoilleen 3. Virtajohto on vahingoittunut	1. Kytke virta takaisin päälle 2. Aseta pistoke oikein pistorasiaan 3. Käänny valtuutetun huoltokeskuksen puoleen vaihtoa varten
Näyttö on päällä, mutta vesi ei kuumene	1. Käyttötermostaatit eivät toimi 2. Vastus on lauennut tai palanut	1. Käänny valtuutetun huoltokeskuksen puoleen 2. Käänny valtuutetun huoltokeskuksen puoleen
Annostelun aikana kahvia ei valu	1. Vesi puuttuu säiliöstä 2. Kahvi on jauhettu liian hienoksi 3. Kahvia on liikaa 4. Kahvi on liian puristettua 5. Piiriä ei ole ladattu 6. Suodatinlevy on likainen	1. Kaada vettä säiliöön 2. Vaihda karkeampaan jauhatukseen 3. Vähennä kahvin määrää suodattimessa 4. Paina kahvia vähemmän 5. Katso kappale 4 6. Puhdista tai vaihda suodatinlevy
Voimakasta melua pumpusta	1. Pumppu ei ole käynnistynyt	1. Katso kappale 4 ”Ensimmäinen käyttöönotto”
Kahvi valuu liian nopeasti	1. Kahvi on jauhettu liian karkeaksi 2. Kahvin määrä ei ole riittävä 3. Kahvia ei ole puristettu riittävästi 4. Kahvi on vanhaa tai sopimatonta	1. Kahvin jauhatuksen säädön on oltava hienompi 2. Lisää kahviannosta 3. Paina kahvia enemmän 4. Vaihda kahvi
Kahvia valuu tiputtamalla	1. Kahvi on jauhettu liian hienoksi 2. Kahvia on liikaa 3. Kahvia on puristettu liikaa	1. Kahvin jauhatuksen säädön on oltava karkeampi 2. Vähennä kahvin määrää 3. Paina kahvia vähemmän

FI

Kahvia valuu annosteluyksikön ja suodatinkupin välistä	1. Suodatinkuppia ei ole asetettu oikein paikoilleen 2. Kahvia on liikaa suodattimessa 3. Suodatinkupin reunaa ei ole puhdistettu 4. Suodatinlevyn tiiviste on kulunut	1. Aseta se oikein paikalleen 2. Vähennä kahvin määrää 3. Ota kahvijäämät pois suodatinkupin reunalta ja puhdista suodatinlevyn tiiviste 4. Käänny valtuutetun huoltokeskuksen puoleen
Kahviin ei muodostu vaahtoa	1. Kahviseos ei sovellu keittimen tyypille 2. Jauhatus ei ole oikea 3. Kahvin määrä ei ole riittävä	1. Vaihda kahvi 2. Säädä jauhatusta 3. Lisää kahviannosta ja paina se oikein
Kahvi valuu liian kylmänä	1. Keittimen lämpötila ei ollut oikea 2. Suodatinkuppia ei ole esilämmitetty 3. Kupit eivät ole lämmenneet 4. Termostaatti ei työskentele ihanteellisten arvojen sisällä	1. Noudata kappaleessa 4.1 - 4.2 annettuja ohjeita 2. Suodatinkuppi on lämmitettävä yhtä aikaa veden kanssa, katso kappale 4.1 - 4.2 3. Lämmitä kupit tarkoituksenmukaisen kuppitelineen (**3**) päällä 4. Käänny valtuutetun huoltokeskuksen puoleen
Annosteltu kahvi on liian kuumaa	1. Termostaatti ei työskentele ihanteellisten arvojen sisällä	1. Käänny valtuutetun huoltokeskuksen puoleen
Keitin ei annostele höyryä	1. Piiriä ei ole ladattu 2. Höyryputken päässä oleva aukko on tukossa 3. Vesi puuttuu säiliöstä	1. Katso kappale 4 2. Puhdista tukkeutunut aukko neulalla 3. Katso kappale 4

FI

NÄYTÖN VIRHE	SYY	RATKAISU
Näytöllä näkyy A.01	1. Anturin virhe	1. Sammuta keitin ja käynnistä uudelleen
Näytöllä näkyy A.10	1. Keittimen täytön aikakatkaisu	1. Sammuta keitin ja käynnistä uudelleen
Näytöllä näkyy Er.1	1. Stand-by-tila ja Eko-tila aktivoitu samanaikaisesti	1. Poista Eko-tila käytöstä
Näytöllä näkyy Er.2	1. Eko-tila ja valmiustila aktivoitu samanaikaisesti	1. Poista Stand-by-tila käytöstä
Näytöllä näkyy H20	1. Vesisäiliö (**3**) puuttuu, ei ole oikein paikallaan tai siinä ei ole riittävästi vettä kahvin annosteluun.	1. Tarkista, että vesisäiliö on oikein paikallaan, tarvittaessa aseta se uudelleen
Näytöllä näkyy A11	1. Suodattimen vaihdon hälytys	1. Toimi kappaleessa 7.7 kuvatulla tavalla

FI

Kjære kunde,
Vi takker for at du kjøpte et av våre produkter, laget i samsvar med de nyeste teknologiske innovasjoner. Ved å følge de enkle operasjonene for riktig bruk av vårt produkt i samsvar med de viktige sikkerhetskravene som er angitt i denne håndboken, vil du oppnå maksimal ytelse og oppdage hvor pålitelig dette produktet er. Dersom det skulle oppstå driftsproblemer, er våre servicesentre nå tilgjengelige for deg.

SYMBOLER BRUKT I DISSE INSTRUKSJONENE
Viktige advarsler har disse symbolene. Det er svært viktig å følge disse advarslene.

	Les nøye bruksanvisningen før maskinen settes i drift.
	Vær oppmerksom! Svært viktige og/eller farlige handlinger.
	Informasjon (nyttige ved bruk av maskinen).
	Råd.
	Handlinger som kan utføres av brukeren.
	Handlinger som kun må utføres av en kvalifisert tekniker.

NO

INNHOLD

1. INTRODUKSJON TIL HÅNDBOKEN 204

2. ADVARSLER 204

2–1. SIKKERHETSREGLER 204
2–2. TILTENKT BRUK AV MASKINEN 205
2–3. KASSERING 206
2–4. GJENVÆRENDE FARER 206

3. BESKRIVELSE 206

3–1. BESKRIVELSE AV PRODUKTET 206

4. FØRSTE IGANGSETTING 206

4–1. VALG AV VANNFUNKSJON 207
4–2. FØRSTE GANGS BRUK 207

5. INNSTILLINGER PÅ MASKINEN 208

5–1. KJELETEMPERATUR 208
5–2. ECO-MODUS 208
5–3. STAND-BY MODUS 209
5–4. STILLE INN MÅLEENHETEN “GRADER” 210
5–5. VANNFORSYNINGSMODUS 210
5–6. PROGRAMMERING AV FORHÅNDSBRYGGING 210
5–7. BRUK AV TANKFILTER 210

6. BRUK AV MASKINEN 211

6–1. TILBEREDELSE OG UTTAK A KAFFE 211
6–2. UTTAK AV VARMT VANN 211
6–3. UTTAK AV DAMP 212

7. RENGJØRING OG VEDLIKEHOLD 212

7–1. RENGJØRING AV DAMP- OG VARMTVANNSRØR 212
7–2. RENGJØRING AV UTTAKSENHET OG DUSJSILER 212
7–3. RENGJØRING AV FILTER OG PORTAFILTER 212
7–4. RENGJØRING AV NEDRE DRYPPBEHOLDER 213
7–5. RENGJØRING AV HOVEDDEL 213
7–6. BYTTE AV GUMMIPAKNING 213
7–7. SKIFTE TANKFILTERET 213

8. ÅRSAKER TIL MANGLENDE DRIFT ELLER DRIFTSFEIL 214

NO

1. INTRODUKSJON TIL HÅNDBOKEN

Denne bruksanvisningen er en viktig del av maskinen, den må leses nøye gjennom og må alltid være tilgjengelig for eventuelle konsultasjoner. Ta vare på den så lenge maskinen er i drift.

Her finnes det informasjon som gjelder korrekt bruk av maskinen, rengjøring, vedlikehold og den gir indikasjoner for å utføre operasjoner som krever spesiell oppmerksomhet og mulige gjenværende risikoer.

Manualen gjenspeiler de teknologiske nyvinningene på tidspunktet for utgivelsen; produsenten forbeholder seg retten til å utføre alle tekniske endringer som kreves på produktene og oppdatere håndbøkene uten å være forpliktet til å oppdatere de eldre utgavene.

LA PAVONI S.p.A. er ikke ansvarlig for eventuelle skader som oppstår direkte eller indirekte på personer eller gjenstander forårsaket av følgende grunner:

- manglende overholdelse av alle bestemmelsene i gjeldende sikkerhetsforskrifter;
- feil installasjon;
- feil i strømtilførsel;
- uegnet eller feil bruk av maskinen;
- bruk som ikke er i samsvar med det som er spesifisert i denne håndboken;
- alvorlige mangler ved vedlikehold;
- endringer på maskinen eller uautoriserte handlinger;
- bruk av uoriginale reservedeler eller reservedeler som ikke er spesifikke for denne maskinen;
- fullstendig eller delvis manglende overholdelse av instruksjonene;
- eksepsjonelle hendelser.

2. ADVARSLER

2–1. SIKKERHETSADVARSLER

- Brukeren må overholde sikkerhetsstandardene som er gjeldende i landet der maskinen brukes, i tillegg til sunn fornuft og det som er skrevet i denne håndboken.
- For å garantere at maskinen fungerer korrekt og opprettholder dens egenskaper over tid, anbefaler vi at du sjekker at miljøforholdene er riktige (omgivelsestemperaturen må være mellom 5 °C og 35 °C), og ved å unngå at den brukes på steder hvor det brukes vannstråler eller ute hvor den utsettes for vær og vind (sol, regn, osv.).
- Når du har tatt maskinen ut av emballasjen kontroller at den er hel og ikke har blitt utsatt for skader.
- Emballasjen må leveres til spesielle miljøstasjoner og ikke forlates uten tilsyn eller innenfor rekkevidden til barn, dyr eller uautoriserte personer.
- Før maskinen settes i drift sjekk at matespenningen som er angitt på merkeskiltet plassert under maskinens base er den som brukes i landet.
- Dette produktet kan brukes av barn som er eldre enn 8 år hvis de er under oppsyn av eller har fått instrukser i bruken av produktet og forstår risikoen forbundet med dette.
- Hold produktet og strømkabelen utenfor rekkevidden til barn som er under 8 år.
- Barn må ikke leke med produktet.
- Produktet kan benyttes av personer med reduserte fysiske, sansemessige eller mentale evner, eller som har manglende erfaring eller kjennskap til produktet, hvis de overvåkes av eller får opplæring i sikker

NO

bruk av produktet og hvis de er oppmerksomme på farene knyttet til dette.

- Legg aldri maskinen i vann.
- Plasser maskinen på et sikkert sted, på et solid underlag, i avstand fra varmekilder og utenfor barns rekkevidde.
- Maskinen må ikke brukes i en nisje.
- Før du kobler til eller fra maskinen kontroller at av/på-bryteren er i av-posisjon.
- Ikke bruk maskinen hvis den ikke fungerer korrekt eller hvis strømledningen eller støpslet er blitt skadet. Hvis strømledningen er blitt skadet bes man kontakte nærmeste autoriserte servicesenter.
- Ikke ta på varme overflater (kjele, enhet, portafilter, damplanse) for å unngå brannskader.
- Ikke fjern portafilter under tilberedelse av kaffe, dette for å unngå mulige forbrenning.
- Ikke plasser hendene under enheten og damplansen. Dette fordi væsker og damp som kommer ut er varme og kan føre til forbrenninger.
- Ikke bruk kaffemaskinen sammen med deler eller tilbehør til andre produkter.
- Bruk kun originale reservedeler fra produsenten. Bruk av reservedeler som ikke er anbefalt av produsenten kan føre til brann, elektrisk støt eller personskader.
- Ikke bruk maskinen uten vann for å unngå skader på varmeelementet.
- I tilfelle feil eller mangelfull funksjon av maskinen, må du slå den av og ta kontakt med et autorisert servicesenter for å skifte ut slitte eller ødelagte deler med originale reservedeler.
- Dersom det utføres uautoriserte reparasjoner på maskinen eller det brukes uoriginale reservedeler, vil garantibetingelsene utløpe og produsenten forbeholder seg retten til å ugyldiggjøre den.
- Ikke bruk maskinen utendørs.
- Ikke bruk maskinen til annet enn det den er konstruert for.
- I tilfelle brann, bruk slukningsapparater med karbondioksid (CO2). Ikke bruk vann eller slukningsapparater med damp.
- Før rengjøring og vedlikehold må maskinen deaktiveres ved å sette på/av-bryteren i av-posisjon og trekke støpselet ut av stikkontakten uten å dra i strømledningen.
- Rengjør aldri med etsende rengjøringsmidler eller slipende verktøy. Det holder med en myk klut fuktet med vann.
- Overflatene til varmeelementene forblir varme etter bruk og den utvendige overflaten til maskinen kan absorbere varme.
- Rengjøring og vedlikehold skal ikke gjøres av barn med mindre de er under tilsyn.

2–2. TILTENKT BRUK AV MASKINEN

Denne maskinen er egnet for bruk i hjemmet til tilbereding av espressokaffe med kaffeblanding, og uttak av varmt vann og/eller damp.

Brukeren må ha lest og forstått instruksjonene i håndboken, slik at maskinen fungerer som den skal.

Dette apparatet er tiltenkt
brukt i private
hjem og lignende kontekster, slik som:
– kjøkken reservert for
personale i butikker, kontorer og
og lignende næringsvirksomheter;
– på gårder;
– brukt av gjester på hoteller,

NO

moteller og andre typer overnattingssteder;
– på steder som bed and breakfast.

Ved feil bruk ugyldiggjøres enhver form for garanti, og produsenten fraskriver seg alt ansvar for skader på personer og/eller gjenstander.

Feil bruk er:
- all annen bruk enn hva som er oppgitt;
- alle inngrep på apparatet som er i kontrast med anvisningene i denne håndboken;
- bruk etter å ha tuklet med komponenter eller sikkerhetsinnretninger;
- bruk av maskinen utendørs.

2–3. KASSERING

Elektriske apparater må ikke kastes sammen med husholdningsavfall. Apparater med dette symbolet er underlagt Direktiv 2012/19/EU. Alle elektriske og elektroniske apparater må kastes separat fra vanlig husholdningsavfall.
De må leveres til autoriserte innsamlingssteder som er godkjente av staten. Ved riktig kassering av apparatet unngå man miljøskader og fare for menneskers helse. For ytterligere informasjon angående kassering av apparater
bes man ta kontakt med lokale myndigheter, kontor med ansvar for avfallshåndtering, eller butikken der apparatet ble kjøpt.

2–4. GJENVÆRENDE FARER

Brukeren kan ikke beskyttes mot den direkte dampstrålen eller varmt vann, derfor må du ved bruk være svært forsiktig slik at du unngår brannskader eller forbrenning.

Produsenten er ikke ansvarlig for skader på gjenstander, personer eller dyr forårsaket av inngrep på maskinen utført av ukvalifiserte eller uautoriserte personer.

3. BESKRIVELSE

3–1. BESKRIVELSE AV PRODUKTET

1. Hovedbryter
2. Vannbeholder
3. Passiv koppevarmer
4. Dobbelt manometer
5. Varmtvannsspak
6. Dampspak
7. Gitter beholder
8. Varmtvannslanse
9. Damplanse
10. Uttaksenhet
11. Portafilter dobbel tut
12. Dryppbrett
13. Display
14. Betjeningspanel
15. Spak for uttak fra enhet
16. Rengjøringskost
17. Rør for kobling til vanntilførsel
18. Tamper
19. Måleenhet kaffe
20. Filter 1 kopp 7 g
21. Filter 2 kopper 16 g
22. Portafilter enkel tut
24. Blindfilter
25. Silikonslange for vannutførsel
26. Avherdingsfilter

4. FØRSTE IGANGSETTING

For å sette i drift espressomaskinen følg nøye indikasjonene nedenfor:
- Åpne den ytre emballasjen, ta ut kaffemaskinen og kontroller at denne er hel.
- Sett maskinen på en horisontal overflate.

4–1. VALG AV VANNFUNKSJON

4.1A BRUK AV KANNEN

- Hvis du bestemmer deg for å bruke kannen (**2**), ta den ut og skyll den.
- Fyll beholderen med rent vann og sett den på plass. Sett på koppevarmeren (**3**).

4.1 B TILKOBLING TIL VANNFORSYNING

- Maskinene kan tilkobles vannforsyning ved bruk av den medfølgende spesialslangen (**17**).
- Koble slangen (**17**) til forbindelsen (C) plassert under maskinen, og koble deretter til vannforsyningen (Fig. 1), og kontroller at kranen står åpen før maskinen slås på.

- Det anbefales å installere en vannmykner på vannforsyningen til maskinen.
- Forsikre deg om at vannforsyningen er drikkevann.
- Koblingen til vannforsyningen må være i samsvar med nasjonale regelverk i brukerlandet.
- Det maksimale trykket til vannforsyningen i innløpet til maskinen må ikke være over 0,65 Mpa.
- Når det gjelder nettrykket, anbefaler vi at det installeres en trykkreduksjonhvis dette er over 0,5 MPa (5 bar).

Det er mulig å tømme vannet rett i avløpsrøret (Fig.1) ved å fjerne lokket (A) fra brettet (**12**) og koble silikonslangen (**25**) til brettet (B).

Før du utfører den elektriske tilkoblingen, må du forsikre deg om at nettspenningen tilsvarer egenskapene som er angitt på merkeskiltet som er plassert under maskinens base.

4–2. FØRSTE GANGS BRUK

- Sett strømstøpselet i stikkontakten.
- Slå på maskinen ved å sette ON/OFF-bryteren (**1**) i posisjon "I". Vent i cirka 2 sekunder for å la kretsen utføre en kontrollsjekk. Når displayet (**13**) lyser og viser teksten rEA er strømmen på.

Kun hvis tilkoblet til vannforsyning:

- Fjern dryppbrettet (**12**).
- Trykk på tasten midt på kontrollpanelet (**14**) for å få tilgang til programmeringsmenyen.
- Bruk sidetastene for å vise menyalternativene.
- Bruk kommandoen i midten for å velge tan-funksjonen.
- Bruk sidetastene og velg AV med tasten i midten.
- Etter noen sekunder er dataene lagret.

- Maskinen vil automatisk fylle vann i kjelen. Kontrollen og eventuell etterfylling av vann i kjelen vil skje automatisk.

Under første gangs bruk av maskinen kan det oppstå feil A.10 (fyllefeil). Slå maskinen av og på igjen.

- Sett inn portafilteret og sett en beholder på ca. 200 ml under enheten.
- Foreta et uttak ved hjelp av spaken (**15**) for å sørge for korrekt fylling av varmeveksleren.
- Vent til vannet renner ut av enheten og senk spaken (**15**) helt etter ca. 5 sekunder for å avbryte uttaket.
- Den første oppvarmingsfasen signaliseres med tre horisontale vekslende linjer som vil blinke til temperaturen vises.

NO

Dette kan ta noen minutter.

- Under idriftsettelse: Når manometeret (**4**) viser et kjeletrykk på cirka 0,5 bar, åpner man langsomt dampbryteren (**6**) for å tømme luften som befinner seg i kjelen, og venter til det begynner å komme ut damp (**9**) fra lansen før den stenges igjen.
- Vent til maskinen når driftstrykk 1,1 – 1,3 bar, dette gjøres ved å kontrollere kjelens trykk på manometeret (**4**).
- Maskinen er nå klar til bruk.

Maskinen er utstyrt med en sikkerhetsinnretning som kontrollerer mengde vann i beholderen (**2**) og vil aktivere en alarm H20 i displayet (**13**) hvis det mangler. Dersom det mangler vann i tanken (**2**) vil innretningen gripe inn og sperre alle maskinens funksjoner automatisk.

5. INNSTILLINGER PÅ MASKINEN

Gjennom en programmeringsmeny som vises i displayet (**13**) er det mulig å stille inn:

- Kjeletemperatur
- ECO-modus
- Stand-by
- Stille inn måleenheten "grader"
- Vannforsyningsmodus
- Programmering av forhåndsbrygging
- Bruk av tankfilter

For å få tilgang til programmeringsmenyen PrG fjern dryppskålen (**12**) og trykk på den midtre knappen ▥ på kontrollpanelet (**14**).

5–1. KJELETEMPERATUR

Maskinen er utstyrt med temperaturkontroll og reguleringssystem i kjelen. Som standard er temperaturen satt til 121°C. For å kunne endre temperaturregulering:

- Fjern dryppbrettet (**12**).
- Trykk på den midtre knappen ▥ på kontrollpanelet (**14**) for å få tilgang til programmeringsmenyen PrG .
- Trykk en gang til på den midtre knappen ▥ på kontrollpanelet (**14**) for å få tilgang til temperaturvalg.
- Bruk av taster ⌄ og ⌃ for å øke eller redusere ønsket temperatur, fra et minimum på 116 °C til et maksimum på 127 °C.
- Bekreft ønsket operasjon med den midtre tasten ▥ .
- Noen sekunder etter siste trykk er data lagret og displayet (**13**) viser temperaturen.

Temperaturkontrollenheten er innstilt av produsenten for å oppnå en optimal espressokaffe.

Ved å endre temperaturen til kjelen endres også trykket. Se følgende tabell for å se trenden i forholdet mellom temperatur og trykk.

Kjeletemperatur (°C)	Kjeletrykk (bar)
116	0,7
117	0,8
119	0,9
121	1
122	1,1
125	1,3
127	1,5

5–2. ECO-MODUS

I Eco-modus, som aktiveres etter en forhåndsinnstilt tid uten bruk, tillates

NO

maskinen å senke kjeletemperaturen til 75°C.
Du kan velge et annet tidsintervall for aktivering av Eco-modus:

- Fjern dryppbrettet (**12**).
- Trykk på den midtre knappen ⊞ på kontrollpanelet (**14**) for å få tilgang til programmeringsmenyen PrG .
- Bruk tastene på siden ⊻ og ⊼ for å vise menyvalgene.
- Bruk kommandoen i midten for å velge funksjonen EcO .
- Via tastene på siden ⊻ og ⊼ er det mulig å velge mellom ulike tidsintervaller (av - 10 - 20 – 30 – 40 – 50 – 60 minutter).
- Bekreft valget med den midtre tasten ⊞ .
- Noen sekunder etter siste trykk er data lagret og displayet (**13**) viser temperaturen.

⚠ Tidtellingen for aktivering av Eco-modus starter fra det øyeblikket vanntemperaturen i kjelen når settpunktet (121°C).

⚠ Hvis det ikke tilberedes noe første gang den slås på, vil Eco-modus aktiveres 30 minutter etter at settpunkttemperaturen for vannet i kjelen er nådd (121°C), uavhengig av tidsintervallet som er valgt i menyen.

⚠ Eco-modus kan ikke aktiveres sammen med Stand-by. Hvis Eco-modus er aktivert samtidig med Stand-by, vises den blinkende teksten "Er2" i displayet og forsvinner når Stand-by er deaktivert.

5–3. STAND-BY MODUS

Kaffemaskinen er utstyrt med Standby-funksjon som aktiveres etter lang tids inaktivtet, for å spare energi og redusere slitasje i komponentene.
For å stille inn Standby-tid:

- Fjern dryppbrettet (**12**).
- Trykk på den midtre knappen ⊞ på kontrollpanelet (**14**) for å få tilgang til programmeringsmenyen PrG .
- Bruk tastene på siden ⊻ og ⊼ for å vise menyvalgene.
- Bruk kommandoen i midten for å velge funksjonen SrB .
- Via tastene på siden ⊻ og ⊼ er det mulig å velge mellom ulike tidsintervaller (av - 10 – 15 – 20 – 25 – 30 minutter).
- Bekreft valget med den midtre tasten ⊞ .
- Noen sekunder etter siste trykk er data lagret og displayet (**13**) viser temperaturen.

⚠ Tidtellingen for Standby-tid starter fra det øyeblikket vanntemperaturen i kjelen når settpunktet (121°C).

⚠ Hvis det ikke tilberedes noe første gang den slås på, vil Stand-by aktiveres 30 minutter etter at settpunkttemperaturen er nådd (121°C), uavhengig av tidsintervallet som er valgt i menyen.

⚠ Stand-by og Eco-modus kan ikke aktiveres samtidig. Hvis Standby er aktivert samtidig med Eco-modus, vises den blinkende teksten "Er1" i displayet og forsvinner når Eco-modus deaktiveres.

- For å gå ut av standby-modus, løft ganske enkelt uttaksspaken (**15**). Ved å gjøre dette vil temperaturen vises i displayet (**13**) igjen.

NO

5–4. STILLE INN MÅLEENHETEN "GRADER"

Det er mulig å stille inn måleenheten "°F" eller "°C":

- Fjern dryppbrettet (**12**).
- Trykk på den midtre knappen på kontrollpanelet (**14**) for å få tilgang til programmeringsmenyen PrG .
- Bruk tastene på siden og for å vise menyvalgene.
- Bruk kommandoen i midten for å velge funksjonen Deg.
- Via tastene på siden og velg mellom deg eller FAH .
- Bekreft valget med den midtre tasten .
- Noen sekunder etter siste trykk er data lagret og displayet (**13**) viser temperaturen.

5–5. VANNFORSYNINGSMODUS

For å bruke maskinen med vannbeholder (**2**) gjør følgende:

- Fjern dryppbrettet (**12**).
- Trykk på den midtre knappen på kontrollpanelet (**14**) for å få tilgang til programmeringsmenyen PrG .
- Bruk tastene på siden og for å vise menyvalgene.
- Bruk kommandoen i midten for å velge funksjonen tAG .
- Bruk tastene på siden og for å velge mellom tAn eller OFF .
- Med den midtre knappen velg tAn for å bruke tank eller OFF for tilkobling til vannforsyningsnett.
- Etter noen sekunder vil data være lagret og displayet (**13**) viser temperaturen.

5–6. PROGRAMMERING AV FORHÅNDSBRYGGING

Forhåndsbrygging er en innledende fase av kaffeekstraksjonen der litt vann helles over den sammenpressede kaffen i noen sekunder før ekstraksjon.
Slik aktiverer eller deaktiverer du forhåndsbrygging:

- Fjern dryppbrettet (**12**).
- Trykk på den midtre knappen på kontrollpanelet (**14**) for å få tilgang til programmeringsmenyen PrG .
- Bruk tastene på siden og for å vise menyvalgene.
- Bruk kommandoen i midten for å velge funksjonen PaF .
- Via tastene på siden og velg mellom PAn eller OFF .
- Bekreft valget med den midtre tasten .
- Noen sekunder etter siste trykk er data lagret og displayet (**13**) viser temperaturen.

5–7. BRUK AV TANKFILTER

Maskinen er utstyrt med et avherdingsfilter (**26**) som kan settes inn i vanntanken (**2**). Gjennom valgmenyen kan du aktivere en påminnelse som etter omtrent to måneders bruk varsler deg om at det er nødvendig å bytte filteret.

> Når denne innstillingen aktiv, er det tilrådelig å vente til symbolet H2O for manglende vann vises, før tanken fylles opp til maksimalnivå.

For å aktivere påminnelsen gjøres følgende:

- Fjern dryppbrettet (**12**).
- Trykk på den midtre knappen på kontrollpanelet (**14**) for å få tilgang til programmeringsmenyen PrG.
- Bruk tastene på siden og for å vise menyvalgene.
- Når funksjonen vises FAL kan man foreta valg med knappen i midten .
- Trykk på sideknappene og igjen til du ser valgene tAn og OFF, og

NO

velg deretter 8 0 8 med den midtre knappen .

- Etter omtrent to måneder med bruk av filteret (50 l), vil advarselen A.11 vises på displayet.
- Slå av maskinen, bytt ut filteret ved å følge instruksjonene i kapittel 7-7, slå deretter på maskinen igjen og aktiver valget fra filtermenyen på nytt i henhold til prosedyren som er angitt ovenfor.

6. BRUK AV MASKINEN

6–1. TILBEREDELSE OG UTTAK AV KAFFE

Når operasjonene som er gjengitt i paragraf 4.1-4.2 er blitt gjort er maskinen klar til bruk.

Ikke dekk til overflaten til koppevarmeren med tekstiler, filt, osv.

- Sett ønsket filter (**20-21**) på sin plass i portafilteret **(11-22)**.
- Fyll filteret med korrekt mengde malt kaffe, tilstrekkelig til 1 eller 2 kopper (7 g -16 g.) avhengig av valgt filter (**20**-**21**).
- Jevn ut og press kaffen med stamper (**18**), rengjør kanten på filteret for eventuelle kafferester og fest portafilteret til enheten (**10**) ved å flytte den mot høyre for å feste den.
- Plasser koppene under tutene på portafilteret og start tilberedelsen ved å heve spaken (**15**).

SHOT TIMER
Underveis i uttaket viser displayet (**13**) tilberedningstiden. Når du er ferdig, forblir den totale tiden synlig i 4 sekunder.

- Når du har nådd ønsket dose kaffe avbrytes tilberedelsen ved å flytte spaken nedover.
- For å lage flere kaffe hekter man portafilteret **(11-22)** fra enheten ved å flytte det mot venstre, fjerner kafferestene og gjentar operasjonene angitt ovenfor.

For å unngå forbrenninger, anbefales det å ikke komme i kontakt med uttaksenheten, damp-/vannlansene og det som kommer ut av disse.

Når maskinen er ny kan det være at portafilteret ikke er rettet inn (vinkelrett på selve maskinen) slik som vist i Figur 3, uten at dette går utover maskinens korrekte funksjon. Etter en kort brukstid vil portafilteret gradvis gå til korrekt posisjon.
D = Posisjon for lukket portafilter når maskinen er ny
E = Posisjon for lukket portafilter etter en kort tids bruk av maskinen.

- Malingen må utføres idet kaffen skal brukes, da den etter maling mister sin aroma etter kort tid. Hvis kaffen er for grovmalt blir resultatet en lite sterk kaffe med lite kremlag, hvis den er for finmalt blir kaffen mørk og sterk med lite kremlag.
- Varme kopper bidrar til å holde ferskbrygget kaffe ved riktig temperatur. Vi anbefaler derfor å bruke forvarmede kopper plassert på passende koppvarmer (**3**).
- Pumpens trykk kan avleses på tilhørende manometer (**4**) under tilberedelsen. Riktig trykk for uttak av kaffe er 8/9 bar.

6–2. UTTAK AV VARMT VANN

- Plasser en beholder under

NO

varmtvannslansen (**8**) og bruk spaken (**5**) på kranen for å ta ut varmt vann.

- Når mengde vann er nådd, vrir man på vannkranen (**5**) for å stoppe uttaket.

Vi anbefaler å ta ut maksimalt cirka 200 ml vann.

6–3. UTTAK AV DAMP

- Før man varmer opp en drikk må man forsiktig slippe ut litt damp fra lansen (**9**) ved å bruke spaken (**6**).
- Hell drikken som skal varmes opp i en melkekanne, dypp deretter ned damplansen (**9**) og åpne kranen med den tilhørende spaken (**6**).
- Når ønsket temperatur på drikken er nådd, lukker du kranen (**6**).

For å skumme melk til cappuccino:

- Fyll en beholder delvis med kald melk.
- Sett beholderen med melk under damputtaksrøret (**9**) og dypp dette noen millimeter ned i melken.
- Benytt dampbryteren (**6**) og beveg beholderen langsomt nedenfra og oppover for å få et mer kremaktig skum.
- Når melkens volum er doblet føres den helt i bunn for å varme melken.
- Stans uttaket med dampkranen (**6**).

Fare for forbrenning! I starten av uttaket kan det oppstå korte sprut med varmt vann. Uttaksrøret kan bli varmt: unngå å ta på det.

Etter å ha varmet opp væsken anbefales det å tømme damprøret ved å åpne kranen noen sekunder.

7. RENGJØRING OG VEDLIKEHOLD

Ikke vask komponentene i oppvaskmaskin.

7–1. RENGJØRING AV DAMP- OG VARMTVANNSRØR

- For å unngå å endre smaken til drikkene som skal varmes opp, og dermed tette til hullene i enden av damprøret, må dette blåses ut med en liten mengde damp og rengjøres nøye etter hver bruk med en fuktig klut.

7–2. RENGJØRING AV UTTAKSENHET OG DUSJSILER

- Fjern portafilteret fra uttaksenheten og rengjør pakningen med den medfølgende kosten (**16**).
- Sett det medfølgende blindfilteret (**24**) inn i portafilteret (**22**-**11**)
- Hell en skje med rensepulver for kaffemaskiner og hekt portafilteret på den anviste plassen på maskinen.
- Start tilberedelsen med spaken (**15**) og stans etter cirka 15-20 sekunder.
- Gjenta tilberedelsen 10 ganger for å tillate korrekt eliminering av urenheter.
- Etter å ha fjernet portafilteret fra uttaksenheten, aktiver man uttaket flere ganger for å fjerne eventuelle rester fra dusjsilen og selve enheten.

Etter en lang periode uten bruk av maskinen er det tilrådelig å la litt vann renne ut fra uttaksenheten og lansene for å fjerne eventuelle avleiringer.

7–3. RENGJØRING AV FILTER OG PORTAFILTER

- Gjør klar cirka en liter kokende vann med fire teskjeer rengjøringsmiddel for kaffemaskin i en egnet beholder og legg i filter og portafilter (uten håndtak) i 20-30 minutter. Skyll deretter godt i rennende vann.

7–4. RENGJØRING AV NEDRE DRYPPBEHOLDER

Fjern den nedre dryppbeholderen (**12**) og rengjør den. Skyll den deretter under rennende vann.

7–5. RENGJØRING AV HOVEDDEL

For å holde de utvendige overflatene i god stand, bør de rengjøres regelmessig med en myk, fuktig klut.

7–6. BYTTE AV GUMMIPAKNING (FIG. 4)

Det anbefales å skifte gummipakningen når:

- Håndtaket til portafilteret står mye høyere enn midtre posisjon.
- Selv om det ikke er noen kafferester på kanten av filteret eller på selve pakningen, drypper det fortsatt fra kantene under tilberedelsen.

For å bytte denne må man gjøre følgende:

- Se til at maskinen er avslått og strømledningen frakoblet.
- Ta ut pakningen (G) og dusjsilen (F) ved hjelp av en flat skrutrekker.
- Etter å ha fjernet pakningen og dusjsilen, må man rengjøre rundt posisjonen før de nye komponentene monteres på.
- Når de nye komponentene er blitt satt i, tar man tak i portafilteret uten filter i, setter den i uttaksenheten og beveg på denne for å feste pakningen.

7–7. SKIFTE TANKFILTERET

Vannfilteret på kaffemaskinene forbedrer kvaliteten på vannet som brukes ved å redusere kalkavleiringer, og forbedrer dermed smaken til kaffen og bevarer aromaen. Det bidrar også til å forbedre ytelsen og effektiviteten til maskinen, og forhindrer feilfunksjoner på grunn av kalk.

Gjør følgende:

- Fjern filteret fra pakken.
- Vri på datoskiven til den viser de neste to månedene.

> Filteret varer i to måneder (50 l) hvis enheten brukes normalt, men hvis maskinen forblir ubrukt med filteret satt i, varer det maksimalt 3 uker.

- For å aktivere filteret, la det renne vann fra springen inn i filterhullet som vist i figur 6, til vannflyten er jevn. La stå i minst ett minutt (minst 500 ml).
- Ta tanken ut av maskinen og fyll den med vann.
- Sett filteret inn i tanken og senk det helt ned i vannet i omtrent ti sekunder. Vri på det for å la luftbobler slippe ut. Klem forsiktig på filteret når det er nedsenket i vannet, for å slippe ut luften på innsiden.
- Sett filteret på plass og trykk det helt inn.
- Lukk tanken med lokket, sett den inn i maskinen.
- Følg prosedyren som er beskrevet i avsnitt 5.7.

8. ÅRSAKER TIL MANGLENDE DRIFT ELLER DRIFTSFEIL

PROBLEM	ÅRSAK	LØSNING
Maskinen fungerer ikke og lampen tennes ikke	1. Strømmangel 2. Strømledningens støpsel er ikke korrekt tilkoblet 3. Strømledningen er skadet	1. Slå på strømmen 2. Sett strømledningens støpsel skikkelig i kontakten 3. Kontakt autorisert servicesenter for utskifting
Displayet er på men og vannet varmes ikke	1. Driftstermostatene virker ikke 2. Motstanden er avbrutt eller defekt	1. Kontakt autorisert servicesenter 2. Kontakt autorisert servicesenter
Det kommer ikke kaffe ut under uttak	1. Det mangler vann i beholderen 2. Den malte kaffen er for finmalt 3. For stor mengde kaffe 4. Kaffen er for mye presset 5. Kretsen er ikke fylt på 6. Dusjsilen er skitten	1. Fyll vann på beholderen 2. Bytt ut med grovere malt kaffe 3. Reduser mengde kaffe i filteret 4. Press kaffen mindre 5. Se avsnitt 4 6. Rengjør eller skift ut dusjsilen
Høy støy fra pumpen	1. Pumpen er ikke klar	1. Se avsnitt 4 "Første igangsetting"
Kaffen føres ut for raskt	1. Den malte kaffen er for grovmalt 2. Utilstrekkelig mengde kaffe 3. Utilstrekkelig pressing av kaffen 4. Gammel eller uegnet kaffe	1. Malingsgraden må være finere 2. Øk mengde kaffe 3. Press kaffen mer 4. Bytt kaffe
Kaffen føres ut dråpevis	1. Den malte kaffen er for finmalt 2. For stor mengde kaffe 3. Kaffen er for hardt presset	1. Malingsgraden må være grovere 2. Reduser mengde kaffe 3. Press kaffen mindre

NO

Kaffen kommer ut mellom uttaksenheten og portafilteret	1. Portafilteret er ikke korrekt satt på plass 2. For mye kaffe i filteret 3. Portafilterets kant er ikke rengjort 4. Pakningen er slitt	1. Sett den korrekt på plass 2. Reduser mengde kaffe 3. Fjern kafferestene fra kantene på portafilteret rengjør pakningen 4. Kontakt autorisert servicesenter
Det dannes ikke skum på kaffen	1. Kaffeblandingen er ikke egnet for maskintypen 2. Feil malingsgrad 3. Utilstrekkelig mengde kaffe	1. Bytt kaffe 2. Juster kaffens malingsgrad 3. Øk mengde kaffe og press den skikkelig
Kaffen føres ut for kald	1. Maskinen var ikke ved korrekt temperatur 2. Manglende forvarming av portafilter 3. Forvarming av kopper er ikke utført 4. Termostaten fungerer ikke innenfor optimale verdier	1. Følg indikasjonene angitt i avsnitt 4.1 – 4.2 2. Portafilteret må varmes samtidig med vannet, se avsnitt 4.1 – 4.2 3. Varm koppene skikkelig på tilhørende koppevarmer (**3**) 4. Kontakt autorisert servicesenter
Kaffen føres ut for varm	1. Termostaten fungerer ikke innenfor optimale verdier	1. Kontakt autorisert servicesenter
Maskinen utfører ikke damp	1. Kretsen er ikke fylt på 2. Hullet i enden av damprøret er tilstoppet 3. Det mangler vann i beholderen	1. Se avsnitt 4 2. Rengjør hullet ved hjelp av en nål 3. Se avsnitt 4

NO

DISPLAYFEIL	ÅRSAK	LØSNING
Displayet viser A.01	1. Sondefeil	1. Slå maskinen av og på
Displayet viser A.10	1. Tidsutløp ved fylling av kjele	1. Slå maskinen av og på
Displayet viser Er.1	1. Stand-by og Eco-modus er aktivert samtidig	1. Deaktivere Eco-modus
Displayet viser Er.2	1. Eco-modus og Stand-by er aktivert samtidig	1. Deaktivere Stand-by
Displayet viser H20	1. Vannbeholder (**3**) mangler, er ikke korrekt satt inn, eller har for lite vann til å tilberede kaffe	1. Kontroller korrekt innsetting av vanntanken hvis nødvendig
Displayet viser A11	1. Filterbyttealarm	1. Fortsett som beskrevet i avsnitt 7.7

NO

Il costruttore si riserva di apportare senza preavviso tutte le modifiche che riterrà utili al miglioramento dei propri prodotti. Le illustrazioni e le descrizioni contenute in questo manuale non sono quindi impegnative ed hanno solo valore indicativo.

The manufacturer reserves the right to make any changes deemed necessary for the improvement of its products without prior notice. The illustrations and descriptions contained in this manual are therefore not binding and are merely indicative.

Le fabricant se réserve la faculté d'apporter, sans préavis, toutes les modifications qu'il jugera utiles pour l'amélioration de ses produits. Les illustrations et les descriptions figurant dans ce manuel ne sont pas contraignantes et n'ont qu'une valeur indicative.

Der Hersteller behält sich vor, ohne vorherige Benachrichtigung alle Änderungen vorzunehmen, die er zur Verbesserung seiner Produkte für nützlich erachtet. Die in diesem Handbuch enthaltenen Illustrationen und Beschreibungen sind daher unverbindlich und dienen nur zur Veranschaulichung.

De fabrikant behoudt zich het recht voor zonder waarschuwing alle wijzigingen aan te brengen die hij nodig acht om zijn producten te verbeteren. De afbeeldingen en de beschrijvingen die aanwezig zijn in deze handleiding zijn niet bindend, en hebben enkel een aanduidende waarde.

El fabricante se reserva el derecho a aportar sin aviso previo todas las modificaciones que considere útiles para la mejora de sus propios productos. Las ilustraciones y las descripciones contenidas en este manual no son vinculantes y tienen solo valor indicativo.

O fabricante reserva-se o direito de efetuar, sem aviso prévio, qualquer modificação que vise o melhoramento dos respetivos produtos. As ilustrações e descrições contidas neste manual não são, por isso, vinculativas e possuem apenas valor indicativo.

Tillverkaren förbehåller sig rätten att genomföra alla de ändringar som anses nödvändiga för att förbättra de egna produkterna utan att meddela detta i förväg. De illustrationer och beskrivningar som finns i aktuell manual är därmed inte bindande utan endast indikativa.

Для улучшения выпускаемой продукции изготовитель оставляет за собой право вносить без предварительного предупреждения любые изменения, которые он сочтет целесообразными. Рисунки и описания, содержащиеся в данном руководстве, не являются обязывающими и носят ознакомительный характер.

Fabrikanten forbeholder sig retten til, uden varsel, at udføre alle de ændringer, der vurderes nyttige for at forbedre egne produkter. Tegningerne og beskrivelserne i denne manual er derfor kun vejledende og ikke bindende.

Producent zastrzega sobie prawo do nanoszenia, bez uprzedniego powiadomienia, wszelkich zmian, które uzna za stosowne w celu ulepszania swoich produktów. Rysunki i opisy zawarte w niniejszej instrukcji nie są zobowiązujące i mają jedynie charakter orientacyjny.

Valmistaja pidättää itsellään oikeuden tehdä ohjeisiin mielestään tarpeellisia muutoksia ilman ennakkoilmoitusta. Tässä oppaassa olevat kuvat ja piirrokset eivät näin ollen ole sitovia, vaan ne annetaan vain viitteellisessä mielessä.

Produsenten forbeholder seg rett til å foreta endringer på sine produkter grunnet tekniske fremskritt, uten forutgående varsel. Illustrasjonene og beskrivelsene i denne bruksanvisningen er derfor ikke bindende og skal kun betraktes som retningsgivende.

عميلنا العزيز، شكرًا لك على شراء أحد أجهزتنا. تعد منتجاتنا فريدة لأنها تجمع بين الأسلوب المميز والحلول التقنية المبتكرة. وهي تتناسب تمامًا مع المنتجات الأخرى في مجموعتنا وتعمل بنفس القدر كتصميمات قائمة بذاتها في مطبخك. نأمل أن تستمتع باستخدام هذا الجهاز الجديد! وتفضلوا بقبول وافر الاحترام والتقدير.

La Pavoni spa - via Privata Gorizia, 7 - San giuliano milanese (MI) - Italy - Telefono +39 02 98217.1 - Fax +39 02 9821787
www.lapavoni.com e-mail: **espresso@lapavoni.it**

Cod. 2850164 - Rev.01